Versione 2.0 del 11/06/2012

COMUNE DI SANT'ANGELO IN VADO

Variante Regolamento Edilizio Comunale

Documento redatto dall'Ufficio Tecnico Associato "Massa Trabaria" – Settore Urbanistica

- REC tipo Regione Marche di cui al D.P.G.R. n.23 del 14/09/1989 e s.m.i. adottato con deliberazione di Consiglio Comunale n.142 del 28/09/1990 e approvato con prescrizioni con delibera G.R. Marche n.5101 del 23/12/1992;
- modificato con deliberazione di Consiglio Comunale n.59 del 08/11/2004 (mod. artt. Titolo IV); con deliberazione di Consiglio Comunale n.18 del 23/05/2004 (mod. artt. Titolo IV, ins. artt. 42/bis e 42/ter); con deliberazione di Consiglio Comunale n.33 del 29/06/2007 (ins. artt. 18/bis, 77/bis. 84 e 84/bis; con deliberazione di Consiglio Comunale n.79 del 26/11/2009 (mod. artt. 14 e 15);

Testo comparativo:

Nel testo **vigente** le modificazioni/soppressioni sono indicate con carattere ~~barrato~~
Nel testo **variante** le modificazioni/aggiunte sono indicate con carattere sottolineato

IL REDATTORE

RESPONSABILE UTA
Settore Urbanistica
(Geom. Daniel Luis Bartolucci)

Comune di BORGO PACE
Piazza del Pino 3 - 61040 BORGO PACE (PU)
☎ **0722.81.60.48** - 🖷 **0722.81.60.49**
E-mail - **utc@comune.borgo-pace.ps.it**
Codice fiscale **00360660419**
P.ta I.V.A. **00360660419**

Comune di MERCATELLO SUL METAURO
Piazza GARIBALDI, 5 - 61040 MERCATELLO SUL METAURO (PU)
☎ **0722.81.69.23** 🖷 **0722.89.393**
E-mail - utc.bartolucci@comune.mercatellosulmetauro.pu.it
Codice fiscale **82002010419**
P.ta I.V.A. **00376880415**

Comune di SANT'ANGELO IN VADO
Piazza Umberto I°, 3 - 61048 SANT'ANGELO IN VADO (PU)
☎ **0722.81.99.07** 🖷 **0722.81.99.20**
E-mail - urbanistica@comune.sant-angelo-in-vado.ps.it
Codice Fiscale **82000490415**
P.ta I.V.A. **00352820419**

INDICE

TITOLO I° **Disposizioni generali – Opere, attività ed interventi soggetti a ~~concessione o ad autorizzazione edilizia~~ permesso di costruire (PdC) o a denuncia di inizio attività (DIA) o a segnalazione certificata di inizio attività (SCIA) o a comunicazione di inizio attività (CIA).**

Art. 1 Contenuti del regolamento edilizio.

Art. 2 Opere e attività soggette a ~~concessione edilizia~~ permesso di costruire (PdC).

Art. 3 Interventi ~~di manutenzione ordinaria, straordinaria, di restauro e di risanamento conservativo, soggetti ad autorizzazione gratuita~~ soggetti a denuncia di inizio attività (DIA).

Art. 4 ~~Altri interventi ed opere soggetti ad autorizzazione gratuita~~ Interventi soggetti a segnalazione certificata di inizio attività (SCIA).

Art. 5 ~~Opere non soggette a concessione o autorizzazione~~ Attività edilizia libera – Interventi soggetti a comunicazione di inizio attività (CIA).

Art. 6 ~~Concessioni~~ Permesso di costruire in deroga agli strumenti urbanistici.

Art. 7 Opere di competenza ~~dello Stato~~ delle pubbliche amministrazioni ed opere su aree demaniali.

TITOLO II° **Tipologia degli interventi.**

Art. 8 Interventi di manutenzione ordinaria.

Art. 9 Interventi di manutenzione straordinaria.

Art. 10 Interventi di restauro e risanamento conservativo.

Art. 11 Interventi di ristrutturazione edilizia.

Art. 11/bis Interventi di nuova costruzione.

Art. 12 Interventi di ristrutturazione urbanistica.

TOTOLO III° **Indici e parametri edilizi e urbanistici.**

Art. 13 Definizione degli indici e parametri.

Art. 13 Schemi.

Comune di BORGO PACE
Piazza del Pino 3 - 61040 BORGO PACE (PU)
☎ **0722.81.60.48** - 🖷 **0722.81.60.49**
E-mail - **utc@comune.borgo-pace.ps.it**
Codice fiscale **00360660419**
P.ta I.V.A. **00360660419**

Comune di MERCATELLO SUL METAURO
Piazza GARIBALDI, 5 - 61040 MERCATELLO SUL METAURO (PU)
☎ **0722.81.69.23** 🖷 **0722.89.393**
E-mail - utc.bartolucci@comune.mercatellosulmetauro.pu.it
Codice fiscale **82002010419**
P.ta I.V.A. **00376880415**

Comune di SANT'ANGELO IN VADO
Piazza Umberto I°, 3 - 61048 SANT'ANGELO IN VADO (PU)
☎ **0722.81.99.07** 🖷 **0722.81.99.20**
E-mail - urbanistica@comune.sant-angelo-in-vado.ps.it
Codice Fiscale **82000490415**
P.ta I.V.A. **00352820419**

Art. 13/bis Definizione delle tipologie edilizie.

TITOLO IV° **Commissione edilizia comunale.**

Art. 14 Funzioni della commissione edilizia comunale.

Art. 15 Composizione della commissione edilizia.

Art. 16 Funzionamento della commissione edilizia.

Art. 17 Modalità di esame delle domande.

Art. 18 Sottocommissioni.

Art.18/bis Modulistica per procedure edilizie

TITOLO V° **Istanza di ~~concessione~~ permesso di costruire e relativa istruttoria.**

Art. 19 Soggetti legittimati alla domanda di ~~concessione edilizia~~ permesso di costruire e alla presentazione di DIA/SCIA/CIA.

Art. 20 Domanda di ~~concessione~~ permesso di costruire.

Art. 21 Documentazione a corredo della domanda di ~~concessione~~ permesso di costruire.

Art. 22 Ulteriori domande ed allegati connessi con la domanda di ~~concessione~~ permesso di costruire.

Art. 23 Atti autorizzativi generali.

Art. 24 Autorizzazioni in materia di bellezze naturali.

Art. 25 Istruttoria preliminare della domanda di ~~concessione~~ permesso di costruire.

Art. 26 Esame della domanda di ~~concessione~~ permesso di costruire.

Art. 27 Progetti di massima.

TITOLO VI° **Rilascio ~~della concessione~~ del permesso di costruire.**

Art. 28 Decisioni sulla domanda di ~~concessione~~ permesso di costruire.

Art. 28/bis Titolo Unico SUAP.

Art. 29 Silenzio assenso e silenzio rifiuto.

Art. 30 Certificato ~~d'uso del suolo~~ di destinazione urbanistica.

Art. 31 Contributo di ~~concessione~~ costruzione.

Comune di BORGO PACE
Piazza del Pino 3 - 61040 BORGO PACE (PU)
☎ **0722.81.60.48** - 🖷 **0722.81.60.49**
E-mail - **utc@comune.borgo-pace.ps.it**
Codice fiscale **00360660419**
P.ta I.V.A. **00360660419**

Comune di MERCATELLO SUL METAURO
Piazza GARIBALDI, 5 - 61040 MERCATELLO SUL METAURO (PU)
☎ **0722.81.69.23** 🖷 **0722.89.393**
E-mail - utc.bartolucci@comune.mercatellosulmetauro.pu.it
Codice fiscale **82002010419**
P.ta I.V.A. **00376880415**

Comune di SANT'ANGELO IN VADO
Piazza Umberto I°, 3 - 61048 SANT'ANGELO IN VADO (PU)
☎ **0722.81.99.07** 🖷 **0722.81.99.20**
E-mail - urbanistica@comune.sant-angelo-in-vado.ps.it
Codice Fiscale **82000490415**
P.ta I.V.A. **00352820419**

Art. 32 Titolarità ~~della concessione~~ del permesso di costruire.

Art. 33 Validità ~~della concessione~~ del permesso di costruire.

Art. 34 Annullamento ~~della concessione~~ del permesso di costruire.

Art. 35 Varianti al progetto approvato e varianti in corso d'opera.

Art. 36 Sanatoria per ~~certificazioni~~ accertamento di conformità.

TITOLO VII° **Esecuzione dei lavori.**

Art. 37 Responsabilità nella esecuzione delle opere e delle attività.

Art. 38 Inizio dei lavori.

Art. 39 Vigilanza sulla esecuzione dei lavori interruzione dei lavori.

Art. 40 Cantieri di lavoro.

Art. 41 Ponti e scale di servizio.

Art. 42 Scarico dei materiali, demolizioni, nettezza delle strade adiacenti ai cantieri.

Art. 42/bis Recupero e riutilizzo di inerti provenienti dalle attività private diverse dalle demolizioni.

Art. 42/ter Utilizzo degli scarti provenienti da attività di demolizione e costruzione.

Art. 43 Rimozione delle recinzioni.

Art. 44 Prevenzione degli infortuni.

Art. 45 Ultimazione dei lavori.

TITOLO VIII° **~~Abitabilità e~~ Agibilità.**

Art. 46 Domanda relativa ~~all'abitabilità o~~ all'agibilità.

Art. 47 Rilascio dell'autorizzazione di ~~abitabilità o~~ agibilità.

Art. 48 Utilizzazione abusiva di costruzioni.

TITOLO IX° **~~Autorizzazioni edilizie~~ Altri titoli abilitativi edilizi.**

Art. 49 ~~Istanza di autorizzazione e relativa istruttoria~~ Disciplina della denuncia di inizio attività (DIA).

Art. 49/bis Disciplina della segnalazione certificata di inizio attività (SCIA).

Art. 49/ter Disciplina della comunicazione di inizio attività (CIA).

Comune di BORGO PACE
Piazza del Pino 3 - 61040 BORGO PACE (PU)
☎ **0722.81.60.48** - 🖷 **0722.81.60.49**
E-mail - **utc@comune.borgo-pace.ps.it**
Codice fiscale **00360660419**
P.ta I.V.A. **00360660419**

Comune di MERCATELLO SUL METAURO
Piazza GARIBALDI, 5 - 61040 MERCATELLO SUL METAURO (PU)
☎ **0722.81.69.23** 🖷 **0722.89.393**
E-mail - utc.bartolucci@comune.mercatellosulmetauro.pu.it
Codice fiscale **82002010419**
P.ta I.V.A. **00376880415**

Comune di SANT'ANGELO IN VADO
Piazza Umberto I°, 3 - 61048 SANT'ANGELO IN VADO (PU)
☎ **0722.81.99.07** 🖷 **0722.81.99.20**
E-mail - urbanistica@comune.sant-angelo-in-vado.ps.it
Codice Fiscale **82000490415**
P.ta I.V.A. **00352820419**

Art. 50 ~~Rilascio, condizioni e validità dell'autorizzazione~~ Dimostrazione della sussistenza del titolo DIA/SCIA/CIA.

TITOLO X° **Piani di lottizzazione ed interventi edilizi diretti.**

Art. 51 Piani attuativi.

Art. 52 Documentazione a corredo della domanda di lottizzazione.

Art. 53 Richiesta di parere preliminare.

Art. 54 Approvazione dei piani di lottizzazione e loro varianti.

Art. 55 Compilazione d'ufficio di progetti di lottizzazione.

Art. 56 Intervento edilizio diretto.

TITOLO XI° **Vigilanza sull'attività urbanistica ed edilizia.**

Art. 57 Vigilanza sulle costruzioni e sanzioni.

Art. 58 Esecuzione d'ufficio.

Art. 59 Garanzie.

TITOLO XII° **Aree pertinenti – Distanze – Parcheggi.**

Art. 60 Area pertinenti.

Art. 61 Distanze.

Art. 62 Parcheggi privati.

Ar. 62/bis Parcheggi pubblici e/o privati di uso pubblico.

TITOLO XIII° **Zone di rispetto e vincoli particolari.**

Art. 63 Zone di rispetto cimiteriali e stradali.

Art. 64 Realizzazione di cabine ~~ENEL e SIP~~ di trasformazione dell'energia elettrica e di commutazione della rete telefonica pubblica.

Art. 65 Opere realizzate dall'amministrazione comunale ~~ed edifici a carattere collettivo-sociale~~.

TITOLO XIV° **Decoro e arredo urbano.**

Art. 66 Arredo urbano.

Art. 67 Antenne radio e televisive, parabole per ricezioni satellitari.

Comune di BORGO PACE
Piazza del Pino 3 - 61040 BORGO PACE (PU)
☎ **0722.81.60.48** - 🖷 **0722.81.60.49**
E-mail - **utc@comune.borgo-pace.ps.it**
Codice fiscale **00360660419**
P.ta I.V.A. **00360660419**

Comune di MERCATELLO SUL METAURO
Piazza GARIBALDI, 5 - 61040 MERCATELLO SUL METAURO (PU)
☎ **0722.81.69.23** 🖷 **0722.89.393**
E-mail - utc.bartolucci@comune.mercatellosulmetauro.pu.it
Codice fiscale **82002010419**
P.ta I.V.A. **00376880415**

Comune di SANT'ANGELO IN VADO
Piazza Umberto I°, 3 - 61048 SANT'ANGELO IN VADO (PU)
☎ **0722.81.99.07** 🖷 **0722.81.99.20**
E-mail - urbanistica@comune.sant-angelo-in-vado.ps.it
Codice Fiscale **82000490415**
P.ta I.V.A. **00352820419**

Art. 67/bis Condizionatori d'aria ed apparecchiature tecnologiche.

Art. 68 Aggetti e sporgenze sul suolo pubblico.

Art. 69 Muri di prospetto e recinzioni.

Art. 70 Servitù pubbliche.

Art. 71 Apposizione di mostre, vetrine, bacheche, insegne, cartelli pubblicitari.

Art. 72 Restauri e modifiche alle opere esterne dei fabbricati.

Art. 73 Uscite dalle autorimesse. Rampe per il transito dei veicoli.

Art. 74 Contatori di gas, energia elettrica ed acqua.

TITOLO XV° **Requisiti generali degli edifici.**

Art. 75 Salubrità del terreno.

Art. 76 Requisiti relativi all'impermeabilità e all'isolamento dall'umidità.

Art. 77 ~~Requisiti di carattere termico~~ Prestazioni energetica del sistema edificio-impianto.

~~**Art. 77/bis** Installazione di pannelli fotovoltaici per produzione di energia elettrica~~

Art. 78 Requisiti di carattere acustico.

Art. 79 Requisiti illuminotecnici.

Art. 80 Requisiti relativi all'aereazione e al dimensionamento dei locali.

Art. 81 Cortili e chiostrine.

Art. 82 Stabilità e sicurezza dei fabbricati.

Art. 83 Abbattimento delle barriere architettoniche.

TITOLO XVI° **Requisiti specifici degli impianti.**

Art. 84 Rifornimento idrico e impianti sollevamento acque.

Art. 84/bis Scorte idriche per attività zootecniche

Art. 85 Pozzi, vasche e cisterne per acqua potabile.

Art. 86 Modalità di scarico delle acque provenienti da insediamenti civili.

Art. 87 Modalità di scarico delle acque provenienti da insediamenti produttivi.

Art. 88 Impianto di smaltimento delle acque piovane.

Comune di BORGO PACE
Piazza del Pino 3 - 61040 BORGO PACE (PU)
☎ **0722.81.60.48** - 🖷 **0722.81.60.49**
E-mail - **utc@comune.borgo-pace.ps.it**
Codice fiscale **00360660419**
P.ta I.V.A. **00360660419**

Comune di MERCATELLO SUL METAURO
Piazza GARIBALDI, 5 - 61040 MERCATELLO SUL METAURO (PU)
☎ **0722.81.69.23** 🖷 **0722.89.393**
E-mail - utc.bartolucci@comune.mercatellosulmetauro.pu.it
Codice fiscale **82002010419**
P.ta I.V.A. **00376880415**

Comune di SANT'ANGELO IN VADO
Piazza Umberto I°, 3 - 61048 SANT'ANGELO IN VADO (PU)
☎ **0722.81.99.07** 🖷 **0722.81.99.20**
E-mail - urbanistica@comune.sant-angelo-in-vado.ps.it
Codice Fiscale **82000490415**
P.ta I.V.A. **00352820419**

Art. 89 Impianti di smaltimento delle acque luride.

Art. 90 Dimensionamento e caratteristiche delle fosse settiche e degli impianti di depurazione delle acque luride.

Art. 91 Concimaie.

Art. 92 Impianti igienici.

Art. 93 Impianti di aereazione.

Art. 94 Caratteristiche dei fabbricati ai fini della prevenzione degli incendi.

Art. 95 Norme antincendio per edifici speciali.

Art. 96 Impianti di gas per uso domestico.

Art. 97 Impianti di spegnimento.

Art. 98 Focolai, forni e camini, condotti di calore e canne fumarie.

TITOLO XVII° Uso di suolo, spazi e servizi pubblici

Art. 99 Occupazione temporanea e permanente di spazio o suolo o sottosuolo pubblico.

Art. 100 Rinvenimenti e scoperte.

Art. 101 Tende aggettanti sullo spazio pubblico.

TITOLO XVIII° Disposizioni finali

Art. 102 Rilevamento del patrimonio edilizio.

Art. 103 Entrata in vigore del presente regolamento edilizio.

Art. 104 Norme finali per l'attuazione del regolamento edilizio tipo.

Art. 105 ~~Domande di concessione e di autorizzazione presentate prima~~ Procedimenti amministrativi in corso alla data dell'entrata in vigore del presente regolamento edilizio comunale ~~o della data prevista dal comma 2 dell'articolo 103~~.

Allegato A Documenti da allegare alla domanda di ~~concessione edilizia~~ Permesso di costruire (o altro Titolo abilitativo edilizio) relativa allo stato di fatto.

Allegato B Documenti da allegare alla domanda di ~~concessione edilizia~~ Permesso di costruire (o altro Titolo abilitativo edilizio) relativa allo stato di progetto.

~~**Allegato C** Elaborati richiesti per l'autorizzazione.~~

Comune di BORGO PACE
Piazza del Pino 3 - 61040 BORGO PACE (PU)
☎ 0722.81.60.48 - 0722.81.60.49
E-mail - utc@comune.borgo-pace.ps.it
Codice fiscale 00360660419
P.ta I.V.A. 00360660419

Comune di MERCATELLO SUL METAURO
Piazza GARIBALDI, 5 - 61040 MERCATELLO SUL METAURO (PU)
☎ 0722.81.69.23 0722.89.393
E-mail - utc.bartolucci@comune.mercatellosulmetauro.pu.it
Codice fiscale 82002010419
P.ta I.V.A. 00376880415

Comune di SANT'ANGELO IN VADO
Piazza Umberto I°, 3 - 61048 SANT'ANGELO IN VADO (PU)
☎ 0722.81.99.07 0722.81.99.20
E-mail - urbanistica@comune.sant-angelo-in-vado.ps.it
Codice Fiscale 82000490415
P.ta I.V.A. 00352820419

URBANISTICA

Allegato 1 Norme per il miglioramento dell'efficienza energetica e la sostenibilità degli edifici:

Area Tematica 1: Prestazioni dell'involucro:

1.01 Orientamento dell'edificio (obbligatorio).

1.02 Protezione del sole (obbligatorio).

1.03 Isolamento termico dell'involucro degli edifici nuovi (obbligatorio).

1.04 Materiali ecosostenibili (facoltativo).

1.05 Materiali di riciclo (obbligatorio).

1.06 Tetti verdi (facoltativo).

1.07 Isolamento acustico (obbligatorio).

1.08 Illuminazione e ventilazione naturale (obbligatorio).

Area Tematica 2: Efficienza energetica degli impianti:

2.01 Sistemi di produzione calore ad alto rendimento (obbligatorio).

2.02 Impianti centralizzati di produzione calore (obbligatorio).

2.03 Regolazione locale della temperatura dell'aria (obbligatorio).

2.04 Sistemi a bassa temperatura (facoltativo).

2.05 Efficienza degli impianti elettrici (obbligatorio).

2.06 Riduzione inquinamento luminoso (obbligatorio).

2.07 Riduzione inquinamento elettromagnetico interno (50 Hz) (facoltativo).

Area tematica 3: Fonti energetiche rinnovabili:

3.01 Produzione di energia da fonti rinnovabili (obbligatorio).

3.02 Sistemi solari passivi (facoltativo).

Area tematica 4: Sostenibilità ambientale:

4.01 Contabilizzazione individuale dell'acqua potabile (obbligatorio).

4.02 Riduzione del consumo di acqua potabile (obbligatorio).

4.03 Recupero acqua piovana (obbligatorio).

Comune di BORGO PACE
Piazza del Pino 3 - 61040 BORGO PACE (PU)
☎ 0722.81.60.48 - 0722.81.60.49
E-mail - utc@comune.borgo-pace.ps.it
Codice fiscale 00360660419
P.ta I.V.A. 00360660419

Comune di MERCATELLO SUL METAURO
Piazza GARIBALDI, 5 - 61040 MERCATELLO SUL METAURO (PU)
☎ 0722.81.69.23 0722.89.393
E-mail - utc.bartolucci@comune.mercatellosulmetauro.pu.it
Codice fiscale 82002010419
P.ta I.V.A. 00376880415

Comune di SANT'ANGELO IN VADO
Piazza Umberto I°, 3 - 61048 SANT'ANGELO IN VADO (PU)
☎ 0722.81.99.07 0722.81.99.20
E-mail - urbanistica@comune.sant-angelo-in-vado.ps.it
Codice Fiscale 82000490415
P.ta I.V.A. 00352820419

4.04 Rete duale di adduzione (facoltativo).

4.05 Raccolta differenziata rifiuti a scala edilizia e urbana (obbligatorio).

4.06 Permeabilità dei suoli (obbligatorio.

Comune di BORGO PACE
Piazza del Pino 3 - 61040 BORGO PACE (PU)
☎ 0722.81.60.48 - 0722.81.60.49
E-mail - utc@comune.borgo-pace.ps.it
Codice fiscale 00360660419
P.ta I.V.A. 00360660419

Comune di MERCATELLO SUL METAURO
Piazza GARIBALDI, 5 - 61040 MERCATELLO SUL METAURO (PU)
☎ 0722.81.69.23 0722.89.393
E-mail - utc.bartolucci@comune.mercatellosulmetauro.pu.it
Codice fiscale 82002010419
P.ta I.V.A. 00376880415

Comune di SANT'ANGELO IN VADO
Piazza Umberto I°, 3 - 61048 SANT'ANGELO IN VADO (PU)
☎ 0722.81.99.07 0722.81.99.20
E-mail - urbanistica@comune.sant-angelo-in-vado.ps.it
Codice Fiscale 82000490415
P.ta I.V.A. 00352820419

URBANISTICA

Regolamento Edilizio Comunale - Vigente	Regolamento Edilizio Comunale - Variante
N.B.: Le parti ~~barrate~~ sono quelle oggetto di modifica e/o eliminazione	*N.B.: Le parti sottolineate sono quelle oggetto di variante e/o integrazione*
TITOLO I° Disposizioni generali Opere, attività ed interventi soggetti a ~~concessione o ad autorizzazione edilizia~~	TITOLO I° Disposizioni generali Opere, attività ed interventi soggetti a permesso di costruire (PdC), o a denuncia di inizio attività (DIA) o a segnalazione certificata di inizio attività (SCIA) o a Comunicazione di inizio attività (CIA)
Articolo 1 Contenuti del regolamento edilizio	Articolo 1 Contenuti del regolamento edilizio
~~1. La Regione, con il regolamento edilizio tipo, attua le finalità di cui all'articolo 25, comma 1, lettera b), della legge 28 febbraio 1985, n. 47, e dell'articolo 10 della L.R. 18 giugno 1986, n. 14.~~ ~~2. I Comuni con il regolamento edilizio, sulla base del regolamento edilizio tipo, disciplinano gli interventi urbanistici ed edilizi nel territorio comunale.~~ ~~3.~~ L'attività costruttiva edilizia e le altre attività ad essa connesse; le opere e le urbanizzazioni che modificano l'ambiente urbano territoriale; le lottizzazioni di aree ed ogni altra attività comportante trasformazione urbanistica o edilizia del territorio comunale, con esclusione delle normali operazioni agricole e delle attività estrattive, sono disciplinate dalle previsioni degli strumenti urbanistici generali, dalle relative norme tecniche di attuazione, dalla legislazione statale e regionale in materia nonché dal presente regolamento edilizio.	1. Il presente regolamento edilizio, redatto sulla base del regolamento edilizio tipo regionale ed adeguato al Testo Unico delle disposizioni legislative e regolamentari in materia edilizia (D.P.R. 6 giugno 2001, n. 380 modificato ed integrato con D.Lgs. 27 dicembre 2002, n. 301) e s.m.i., che attua le finalità di cui all'articolo 25, comma 1, lettera b) della legge 28 febbraio 1985, n. 47, dell'articolo 10 della L.R. 18 giugno 1986, n. 14, e della legislazione vigente in materia di sviluppo sostenibile disciplina gli interventi urbanistici ed edilizi nel territorio comunale di Sant'Angelo in Vado (PU). A Tal fine l'Allegato 1 costituisce parte integrante del presente Regolamento Edilizio Comunale 2. L'attività costruttiva edilizia e le altre attività ad essa connesse; le opere e le urbanizzazioni che modificano l'ambiente urbano territoriale; le lottizzazioni di aree ed ogni altra attività comportante trasformazione urbanistica o edilizia del territorio comunale, con esclusione delle normali operazioni agricole e delle attività estrattive, sono disciplinate dalle previsioni degli strumenti urbanistici generali, dalle relative norme tecniche di attuazione, dalla legislazione statale e regionale in materia nonché dal presente regolamento edilizio.

Comune di BORGO PACE
Piazza del Pino 3 - 61040 BORGO PACE (PU)
☎ 0722.81.60.48 - 0722.81.60.49
E-mail - utc@comune.borgo-pace.ps.it
Codice fiscale 00360660419
P.ta I.V.A. 00360660419

Comune di MERCATELLO SUL METAURO
Piazza GARIBALDI, 5 - 61040 MERCATELLO SUL METAURO (PU)
☎ 0722.81.69.23 0722.89.393
E-mail - utc.bartolucci@comune.mercatellosulmetauro.pu.it
Codice fiscale 82002010419
P.ta I.V.A. 00376880415

Comune di SANT'ANGELO IN VADO
Piazza Umberto I°, 3 - 61048 SANT'ANGELO IN VADO (PU)
☎ 0722.81.99.07 0722.81.99.20
E-mail - urbanistica@comune.sant-angelo-in-vado.ps.it
Codice Fiscale 82000490415
P.ta I.V.A. 00352820419

Articolo 2 Attività soggette a ~~concessione edilizia~~	Articolo 2 Attività soggette a permesso di costruire (PdC)
1. Sono soggette a ~~concessione edilizia~~ le seguenti opere realizzate da soggetti privati o pubblici: ~~a) nuove costruzioni, ampliamenti, sopraelevazioni, demolizioni con ricostruzione totale o parziale di fabbricati;~~ ~~b) interventi di restauro e risanamento conservativo che non riguardino il recupero abitativo di edifici preesistenti;~~ ~~c) interventi di ristrutturazione edilizia di cui al successivo articolo 11;~~ ~~d) interventi di ristrutturazione urbanistica di cui al successivo articolo 12;~~ ~~e) modificazioni ai sensi dell'articolo 5, comma 1, lettera a), della L.R. 18 giugno 1986, n. 14, delle destinazioni d'uso di fabbricati esistenti o di parte di essi mediante l'esecuzione di opere edilizie, quando implichino variazione in aumento degli standards previsti dal D.M. 2 aprile 1968, pubblicato nella Gazzetta Ufficiale del 16 aprile 1968, n. 97;~~ ~~f) altre modificazioni delle destinazioni d'uso di fabbricati esistenti o di parte di essi mediante l'esecuzione di opere edilizie e per le quali il Comune non preveda il rilascio dell'autorizzazione a norma dell'articolo 6 della citata L.R. n. 14 del *1986*.~~ ~~g) opere di urbanizzazione primaria e, secondaria viabilità poderale o di bonifica, strade private;~~ ~~h) esecuzione di opere di consolidamento e sostegno di terreni;~~ ~~i) realizzazione di manufatti all'interno delle zone cimiteriali;~~ ~~l) serre fisse, intendendo per tali gli impianti stabilmente infissi al suolo, di tipo prefabbricato o eseguiti in opera, destinati esclusivamente a colture specializzate prodotte in condizioni climatiche artificiali;~~ ~~m) costruzioni di garage ed autorimesse fuori terra;~~ ~~n) manufatti necessari a realizzare stazioni di servizio per distribuzione di carburante, esclusi gli~~	1. Sono soggette a permesso di costruire le seguenti opere realizzate da soggetti privati o pubblici: a) gli interventi di nuova costruzione di cui al successivo articolo 11 bis; b) gli interventi di ristrutturazione edilizia di cui al successivo articolo 11 che portino ad un organismo edilizio in tutto o in parte diverso dal precedente e che comportino aumento di unità immobiliari, modifiche del volume, della sagoma, dei prospetti o delle superfici, ovvero che, limitatamente agli immobili compresi nelle zone omogenee A, comportino mutamenti della destinazione d'uso; c) gli interventi di ristrutturazione urbanistica di cui al successivo articolo 12.

Comune di BORGO PACE
Piazza del Pino 3 - 61040 BORGO PACE (PU)
☎ 0722.81.60.48 - 0722.81.60.49
E-mail - utc@comune.borgo-pace.ps.it
Codice fiscale 00360660419
P.ta I.V.A. 00360660419

Comune di MERCATELLO SUL METAURO
Piazza GARIBALDI, 5 - 61040 MERCATELLO SUL METAURO (PU)
☎ 0722.81.69.23 0722.89.393
E-mail - utc.bartolucci@comune.mercatellosulmetauro.pu.it
Codice fiscale 82002010419
P.ta I.V.A. 00376880415

Comune di SANT'ANGELO IN VADO
Piazza Umberto I°, 3 - 61048 SANT'ANGELO IN VADO (PU)
☎ 0722.81.99.07 0722.81.99.20
E-mail - urbanistica@comune.sant-angelo-in-vado.ps.it
Codice Fiscale 82000490415
P.ta I.V.A. 00352820419

~~apparati necessari alla erogazione del solo carburante;~~ ~~o) installazione fuori terra di serbatoi destinati al deposito di carburante e oli minerali, saldamente infissi al suolo;~~ ~~p) altri interventi a carattere permanente di cui al precedente articolo 1, comma 3, esclusi quelli indicati nei successivi articoli 3, 4 e 5, nonché escluse le opere di competenza di amministrazioni dello Stato e le opere su aree demaniali di cui al successivo articolo 7.~~ ~~2. Sono inoltre soggetti a concessione edilizia, qualora abbiano carattere permanente, i seguenti interventi: predisposizione di aree per campeggi, parcheggi e simili, piste e impianti di risalita per sport invernali e ogni altra realizzazione di opere sul territorio per uso sportivo e ricreativo.~~	
Articolo 3 Interventi ~~di manutenzione ordinaria, straordinaria, di restauro e di risanamento conservativo, soggetti ad autorizzazione gratuita.~~	Articolo 3 Interventi soggetti a dichiarazione/denuncia di inizio attività (DIA)
1. ~~Sono soggetti ad autorizzazione gratuita, rilasciata dal Sindaco:~~ ~~a) gli interventi di manutenzione ordinaria, relativamente ai soli immobili vincolati ai sensi della legge 1° giugno 1939, n. 1089 o della legge 29 giugno 1939, n. 1497;~~ ~~b) gli interventi di manutenzione straordinaria di cui al successivo articolo 9;~~ ~~c) gli interventi di restauro e di risanamento conservativo per il recupero abitativo di edifici preesistenti di cui al successivo articolo 10.~~ 2. ~~Per gli interventi di manutenzione straordinaria e di restauro e risanamento conservativo, l'istanza al Sindaco per l'autorizzazione, da presentarsi a mezzo lettera raccomandata, si~~	1. In alternativa al permesso di costruire, possono essere realizzati mediante DIA ai sensi del successivo articolo 49: a) gli interventi di ristrutturazione edilizia di cui all'articolo 2, comma 1, lettera b); b) gli interventi di nuova costruzione o di ristrutturazione urbanistica qualora siano disciplinati da piani attuativi comunque denominati, ivi compresi gli accordi negoziali aventi valore di piano attuativo, che contengano precise disposizioni plano-volumetriche, tipologiche, formali e costruttive, la cui sussistenza sia stata esplicitamente dichiarata dall'organo competente in sede di approvazione degli stessi piani o di ricognizione di quelli vigenti; c) gli interventi di nuova costruzione qualora siano in diretta esecuzione dello strumento urbanistico generale, laddove esso contenga precise disposizioni plano-volumetriche. 2. Gli interventi di cui al comma 1 sono soggetti al contributo di costruzione ai sensi del successivo articolo 31. Con legge regionale possono essere individuati altri interventi soggetti a denuncia di

Comune di BORGO PACE
Piazza del Pino 3 - 61040 BORGO PACE (PU)
☎ 0722.81.60.48 - 0722.81.60.49
E-mail - utc@comune.borgo-pace.ps.it
Codice fiscale 00360660419
P.ta I.V.A. 00360660419

Comune di MERCATELLO SUL METAURO
Piazza GARIBALDI, 5 - 61040 MERCATELLO SUL METAURO (PU)
☎ 0722.81.69.23 0722.89.393
E-mail - utc.bartolucci@comune.mercatellosulmetauro.pu.it
Codice fiscale 82002010419
P.ta I.V.A. 00376880415

Comune di SANT'ANGELO IN VADO
Piazza Umberto I°, 3 - 61048 SANT'ANGELO IN VADO (PU)
☎ 0722.81.99.07 0722.81.99.20
E-mail - urbanistica@comune.sant-angelo-in-vado.ps.it
Codice Fiscale 82000490415
P.ta I.V.A. 00352820419

~~intende accolta qualora il Sindaco non si pronunci nel termine di novanta giorni dal ricevimento della medesima. In tal caso il richiedente può dar corso ai lavori, dando comunicazione al Sindaco del loro inizio a mezzo lettera raccomandata.~~ 3. ~~La disposizione di cui al precedente comma non si applica per gli interventi su edifici soggetti ai vincoli previsti dalla legge 1° giugno 1939, n. 1089, dalla legge 29 giugno 1939, n. 1497 e dal D.L. 27 giugno 1985, n. 312, convertito (con modificazioni) nella legge 8 agosto 1985, n. 431, e per quelli che comportino il rilascio dell'immobile da parte del conduttore.~~	inizio attività, diversi da quelli di cui al comma 1, assoggettati al contributo di costruzione definendo criteri e parametri per la relativa determinazione. 3. La realizzazione degli interventi di cui al comma 1 che riguardino immobili sottoposti a tutela storico-artistica o paesaggistica-ambientale, è subordinata al preventivo rilascio del parere o dell'autorizzazione richiesti dalle relative previsioni normative, in particolare, dal D.Lgs. 22 gennaio 2004, n. 42 e s.m.i..
Articolo 4 ~~Altri interventi ed opere soggetti ad autorizzazione gratuita~~	Articolo 4 Interventi soggetti a segnalazione certificata di inizio attività (SCIA)
1. Sono soggett~~e ad autorizzazione gratuita, ai sensi dell'articolo 7, comma 2, del D.L. 23 gennaio 1982, n. 9, convertito (con modificazioni) nella legge 25 marzo 1982, n. 94, purché conformi alle prescrizioni degli strumenti urbanistici vigenti, e non sottoposte ai vincoli previsti dalle leggi 1 giugno 1939, n. 1089, 29 giugno 1939, n. 1497 e dal D.L. 27 giugno 1985, n. 312, convertito (con modificazioni) nella legge 8 agosto 1985, n. 431:~~ ~~a) le opere costituenti pertinenze di impianti tecnologici al servizio di edifici già esistenti, fermo restando quanto stabilito dall'articolo 2, comma 1, lettera m);~~ ~~b) le occupazioni di suolo mediante deposito di materiale o esposizione di merci a cielo aperto;~~ ~~c) le opere di demolizione, i rinterri e gli scavi che non riguardano le coltivazioni di cave e torbiere. Le cave sono soggette alla disciplina della L.R. 22 maggio 1980, n. 37.~~ 2. ~~La realizzazione di parcheggi di cui all'articolo 9 della legge 22 marzo 1989, n. 122 è soggetta ad autorizzazione gratuita con le modalità stabilite dallo stesso articolo~~.	1. Sono soggetti a SCIA ai sensi del successivo articolo 49/bis gli interventi non riconducibili ai precedenti articoli 2 e 3 ed al successivo articolo 5, che siano conformi alle previsioni degli strumenti urbanistici, dei regolamenti edilizi e della disciplina urbanistico-edilizia vigente. 2. Sono, altresì, realizzabili mediante SCIA le varianti a permessi di costruire che non incidono sui parametri urbanistici e sulle volumetrie, che non modificano la destinazione d'uso e la categoria edilizia, non alterano la sagoma dell'edificio e non violano le eventuali prescrizioni contenute nel permesso di costruire. Ai fini dell'attività di vigilanza urbanistica ed edilizia,

Comune di BORGO PACE
Piazza del Pino 3 - 61040 BORGO PACE (PU)
☎ 0722.81.60.48 - 0722.81.60.49
E-mail - utc@comune.borgo-pace.ps.it
Codice fiscale 00360660419
P.ta I.V.A. 00360660419

Comune di MERCATELLO SUL METAURO
Piazza GARIBALDI, 5 - 61040 MERCATELLO SUL METAURO (PU)
☎ 0722.81.69.23 0722.89.393
E-mail - utc.bartolucci@comune.mercatellosulmetauro.pu.it
Codice fiscale 82002010419
P.ta I.V.A. 00376880415

Comune di SANT'ANGELO IN VADO
Piazza Umberto I°, 3 - 61048 SANT'ANGELO IN VADO (PU)
☎ 0722.81.99.07 0722.81.99.20
E-mail - urbanistica@comune.sant-angelo-in-vado.ps.it
Codice Fiscale 82000490415
P.ta I.V.A. 00352820419

	nonché ai fini del rilascio del certificato di agibilità, tali segnalazioni di inizio attività costituiscono parte integrante del procedimento relativo al permesso di costruzione dell'intervento principale e possono essere presentate prima della dichiarazione di ultimazione dei lavori.
3. ~~Sono soggetti ad autorizzazione gratuita, ai sensi dell'articolo 5, comma 2, della legge 29 maggio 1982, n. 308, gli interventi su edifici esistenti riguardanti nuovi impianti, lavori, opere, installazioni, relativi alle energie rinnovabili ed alla conservazione ed al risparmio dell'energia.~~	3. La realizzazione degli interventi di cui ai commi 1 e 2 che riguardino immobili sottoposti a tutela storico-artistica o paesaggistica-ambientale, è subordinata al preventivo rilascio del parere o dell'autorizzazione richiesti dalle relative previsioni normative, in particolare, dal D.Lgs. 22 gennaio 2004, n. 42 e s.m.i..
4. ~~Sono inoltre soggetti ad autorizzazione, ai sensi dell'articolo 2, ottavo comma, del D.L. 30 dicembre 1981, n. 801, convertito (con modificazioni) nella legge 5 marzo 1982, n. 62, le opere ed interventi di natura edilizia e urbanistica relativi allo smaltimento di liquami e fanghi nelle zone a ciò destinate, con riduzione a sessanta giorni del termine stabilito dall'articolo 48 della legge 5 agosto 1978, n. 457.~~	4. È comunque salva la facoltà dell'interessato di chiedere il rilascio di permesso di costruire per la realizzazione degli interventi di cui ai commi 1 e 2 senza obbligo del pagamento del contributo di costruzione di cui al successivo articolo 31, salvo quanto previsto dal precedente articolo 3 secondo periodo del comma 2. In questo caso la violazione della disciplina urbanistico-edilizia non comporta l'applicazione delle sanzioni di cui all'articolo 44 del Testo Unico delle disposizioni legislative e regolamentari in materia edilizia, ma è soggetta all'applicazione delle sanzioni di cui all'articolo 37 dello stesso.
5. Sono altresì soggette ~~ad autorizzazione di cui all'articolo 48 della legge 5 agosto 1978, n. 457 le opere edilizie previste dall'articolo 2 della legge 9 gennaio 1989, n. 13 qualora consistenti in rampe o ascensori esterni ovvero in manufatti che alterino la sagoma dell'edificio.~~ ~~6. Per gli interventi di cui al precedente comma 1, l'istanza al Sindaco per l'autorizzazione ad eseguire i lavori si intende accolta, qualora il Sindaco non si pronunci nel termine di sessanta giorni dal ricevimento della medesima. In tal caso il richiedente può dar corso ai lavori, dando comunicazione al Sindaco del loro inizio a mezzo lettera raccomandata.~~ ~~7. Sono infine soggetti ad autorizzazione gratuita i seguenti interventi:~~ ~~a) perforazione di pozzi ed opere annesse per la estrazione idrica e mineraria;~~ ~~b) apposizione di tende aggettanti su spazio pubblico, collocazione di insegne, bacheche, mostre, vetrine, tabelle o cartelli, cartelloni e altri oggetti a scopo di pubblicità;~~	5. Sono altresì soggetti a SCIA gli interventi edilizi minori (pertinenze <20% volume principale) di cui al Regolamento comunale approvato con deliberazione di Consiglio Comunale n. 38 del 28/04/2008 e successive modificazioni e integrazioni.

Comune di BORGO PACE
Piazza del Pino 3 - 61040 BORGO PACE (PU)
☎ 0722.81.60.48 - 0722.81.60.49
E-mail - utc@comune.borgo-pace.ps.it
Codice fiscale 00360660419
P.ta I.V.A. 00360660419

Comune di MERCATELLO SUL METAURO
Piazza GARIBALDI, 5 - 61040 MERCATELLO SUL METAURO (PU)
☎ 0722.81.69.23 0722.89.393
E-mail - utc.bartolucci@comune.mercatellosulmetauro.pu.it
Codice fiscale 82002010419
P.ta I.V.A. 00376880415

Comune di SANT'ANGELO IN VADO
Piazza Umberto I°, 3 - 61048 SANT'ANGELO IN VADO (PU)
☎ 0722.81.99.07 0722.81.99.20
E-mail - urbanistica@comune.sant-angelo-in-vado.ps.it
Codice Fiscale 82000490415
P.ta I.V.A. 00352820419

~~c) apertura o modificazione di accessi sulle fronti stradali o su aree pubbliche, purché non comportino alterazioni sul corpo del fabbricato;~~ ~~d) qualsiasi opera a carattere non permanente, ma occasionale o stagionale, quali chioschi, cabine e simili, copertura di impianti sportivi, ricreativi o di ristori;~~ ~~e) modifica della destinazione d'uso nei limiti di cui all'articolo 6 della L.R. 18 giugno 1986, n. 14.~~ ~~f) distributori di carburanti con annessi accessori, purché non comportino la realizzazione di manufatti diversi da quelli della distribuzione carburanti, quali officine, depositi, punti vendita, bar ristoro e simili;~~ ~~g) muri di sostegno e rilevati in genere, non facenti parte di nuove opere stradali;~~ ~~h) laghi artificiali ad uso irriguo, industriale, ecc.~~ ~~8. La domanda di autorizzazione deve essere corredata dei provvedimenti abilitativi richiesti da norme statali, regionali o comunali.~~	
Articolo 5 ~~Opere non soggette a concessione o autorizzazione~~	Articolo 5 Attività edilizia libera – Interventi soggetti a comunicazione di inizio attività (CIA)
1. ~~Non sono soggette ad autorizzazione o concessione:~~ a) ~~le opere di manutenzione ordinaria, purché non interessino edifici vincolati secondo quanto specificato al precedente articolo 3, comma 1, lettera a);~~ b) ~~le opere interne alle costruzioni, escluse quelle interessanti edifici vincolati al sensi della legge 1° giugno 1939, n. 1089 e della legge 29 giugno 1939, n. 1497, e successive modifiche e integrazioni, che non siano in contrasto con gli strumenti urbanistici adottati o approvati, con i regolamenti edilizi e con i regolamenti d'igiene vigenti, non comportino modifiche della sagoma della costruzione, dei prospetti, ne aumento delle superfici utili e del numero dell'unità immobiliari, non modifichino la destinazione d'uso delle costruzioni e delle singole unità immobiliari, non rechino pregiudizio alla statica dell'immobile. Ai fini dell'applicazione della disposizione contenuta nella presente lettera, non è considerato aumento~~	1. Fatte salve le prescrizioni degli strumenti urbanistici, e comunque nel rispetto delle altre normative di settore aventi incidenza sulla disciplina dell'attività edilizia e, in particolare, delle norme antisismiche, di sicurezza, antincendio, igienico-sanitarie, di quelle relative all'efficienza energetica nonché delle disposizioni contenute nel codice dei beni culturali e del paesaggio, di cui al D.Lgs. 22 gennaio 2004, n. 42 e s.m.i., i seguenti interventi sono eseguiti senza alcun titolo abilitativo a) interventi di manutenzione ordinaria di cui al successivo articolo 8 (ex DPR 380/01 e s.m.i., art.3, comma 1, lettera a); b) gli interventi volti all'eliminazione di barriere architettoniche che non comportino la realizzazione di rampe o di ascensori esterni, ovvero di manufatti che alterino la sagoma dell'edificio; c) le opere temporanee per attività di ricerca nel sottosuolo che abbiano carattere geognostico,

Comune di BORGO PACE
Piazza del Pino 3 - 61040 BORGO PACE (PU)
☎ 0722.81.60.48 - 0722.81.60.49
E-mail - utc@comune.borgo-pace.ps.it
Codice fiscale 00360660419
P.ta I.V.A. 00360660419

Comune di MERCATELLO SUL METAURO
Piazza GARIBALDI, 5 - 61040 MERCATELLO SUL METAURO (PU)
☎ 0722.81.69.23 0722.89.393
E-mail - utc.bartolucci@comune.mercatellosulmetauro.pu.it
Codice fiscale 82002010419
P.ta I.V.A. 00376880415

Comune di SANT'ANGELO IN VADO
Piazza Umberto I°, 3 - 61048 SANT'ANGELO IN VADO (PU)
☎ 0722.81.99.07 0722.81.99.20
E-mail - urbanistica@comune.sant-angelo-in-vado.ps.it
Codice Fiscale 82000490415
P.ta I.V.A. 00352820419

~~delle superfici utili, l'eliminazione o lo spostamento di pareti interne o di parti di esse. Per quanto riguarda gli immobili compresi nelle zone indicate alla lettera A dell'articolo 2 del D.M. 2 aprile 1968, pubblicato nella Gazzetta Ufficiale del 16 aprile 1968, n. 97, al fine di garantire la salvaguardia delle originarie caratteristiche costruttive, salva diversa disciplina degli strumenti urbanistici attuativi, sono comunque soggette ad autorizzazione le opere interne;~~

c) ~~opere di assoluta urgenza e di necessità immediata, eseguite su ordinanza del Sindaco, emanata per la tutela della pubblica incolumità. In mancanza dell'ordinanza del Sindaco, possono tuttavia essere eseguite, senza preventiva istanza di concessione o autorizzazione da parte dell'interessato, quelle opere provvisionali di assoluta urgenza, indispensabili ad evitare imminenti pericoli o danni, fermo restando l'obbligo di darne successiva ed immediata comunicazione al Sindaco e di presentare sollecitamente la domanda di concessione oppure la domanda di autorizzazione, secondo quanto previsto dal presente regolamento;~~

d) ~~demolizione di opere abusive ordinata dal Sindaco in applicazione della legislazione vigente;~~

e) ~~opere temporanee per attività di ricerca nel sottosuolo, che abbiamo carattere geognostico o siano eseguite in aree esterne al centro edificato, ai sensi dell'articolo 7, comma 4, del D.L. 23 gennaio 1982, n. 9, convertito (con modificazioni) nella legge 25 marzo 1982, n. 94;~~

f) ~~opere e installazioni per la segnaletica stradale, orizzontale e verticale, in applicazione del codice della strada;~~

g) ~~installazione di condutture elettriche, telefoniche, antenne televisive; fermo restando che dette opere sono soggette ad autorizzazione, quando richiedano notevoli opere murarie, scavi e rinterri;~~

h) ~~opere di sistemazione degli spazi esterni; fermo restando che dette opere sono soggette ad autorizzazione, quando comportino opere murarie o consistenti rimodellamenti del terreno oppure ricadano sotto la disciplina della legge 1° giugno 1939, n. 1089, della legge 29 giugno 1939, n. 1497 e del D.L. 27 giugno 1985, n. 312, convertito (con modificazioni) nella legge 8~~

ad esclusione di attività di ricerca di idrocarburi, e che siano eseguite in aree esterne al centro edificato;

d) i movimenti di terra strettamente pertinenti all'esercizio dell'attività agricola e le pratiche agro-silvo-pastorali, compresi gli interventi su impianti idraulici agrari;

e) le serre mobili stagionali, sprovviste di strutture in muratura, funzionali allo svolgimento dell'attività agricola;

f) installazione di depositi di gas di petrolio liquefatti di capacità complessiva non superiore a 13 mc come disposto dall'art.17 del D.Lgs 22 febbraio 2006, n.128.

Comune di BORGO PACE
Piazza del Pino 3 - 61040 BORGO PACE (PU)
☎ 0722.81.60.48 - 0722.81.60.49
E-mail - utc@comune.borgo-pace.ps.it
Codice fiscale 00360660419
P.ta I.V.A. 00360660419

Comune di MERCATELLO SUL METAURO
Piazza GARIBALDI, 5 - 61040 MERCATELLO SUL METAURO (PU)
☎ 0722.81.69.23 0722.89.393
E-mail - utc.bartolucci@comune.mercatellosulmetauro.pu.it
Codice fiscale 82002010419
P.ta I.V.A. 00376880415

Comune di SANT'ANGELO IN VADO
Piazza Umberto I°, 3 - 61048 SANT'ANGELO IN VADO (PU)
☎ 0722.81.99.07 0722.81.99.20
E-mail - urbanistica@comune.sant-angelo-in-vado.ps.it
Codice Fiscale 82000490415
P.ta I.V.A. 00352820419

~~agosto 1985, n. 431;~~ ~~i) le opere edilizie di cui all'articolo 2 della legge 9 gennaio 1989, n. 13, finalizzate alla eliminazione delle barriere architettoniche negli edifici privati.~~ 2. ~~Nei casi di cui al comma 1, lettera b), il proprietario dell'unità immobiliare deve presentare al Sindaco, contestualmente all'inizio dei lavori, una relazione, a firma di un professionista abilitato alla progettazione, che asseveri le opere da compiersi e il rispetto delle norme di sicurezza e delle norme igienico-sanitarie vigenti.~~	2. Nel rispetto dei medesimi presupposti di cui al comma 1, previa comunicazione, anche per via telematica, dell'inizio dei lavori da parte dell'interessato all'amministrazione comunale, possono essere eseguiti senza alcun titolo abilitativo i seguenti interventi: a) gli interventi di manutenzione straordinaria di cui al successivo articolo 9 (ex DPR 380/01 e s.m.i., art.3, comma 1, lettera b), ivi compresa l'apertura di porte interne o lo spostamento di pareti interne, sempre che non riguardino le parti strutturali dell'edificio, non comportino aumento del numero delle unità immobiliari e non implichino incremento dei parametri urbanistici; b) le opere dirette a soddisfare obiettive esigenze contingenti e temporanee e ad essere immediatamente rimosse al cessare della necessità e, comunque, entro un termine non superiore a novanta giorni; c) le opere di pavimentazione e di finitura di spazi esterni, anche per aree di sosta, che siano contenute entro l'indice di permeabilità, ove stabilito dallo strumento urbanistico comunale, ivi compresa la realizzazione di intercapedini interamente interrate e non accessibili, vasche di raccolta delle acque, locali tombati. d) pannelli solari, fotovoltaici, a servizio degli edifici, da realizzare al di fuori delle zone A) di cui al D.M. 02/04/1968, n.1444; e) aree ludiche senza fini di lucro e gli elementi di arredo delle aree pertinenziali degli edifici. 3. L'interessato agli interventi di cui al comma 2 allega alla comunicazione di inizio dei lavori le autorizzazioni eventualmente obbligatorie ai sensi delle normative di settore e, limitatamente agli interventi di cui alla lettera a) del medesimo comma 2, i dati identificativi dell'impresa alla quale intende affidare la realizzazione dei lavori. 4. Limitatamente agli interventi di cui al comma 2, lettera a), l'interessato, unitamente alla comunicazione di inizio dei lavori, trasmette all'amministrazione comunale una relazione tecnica provvista di data certa e corredata degli

Comune di BORGO PACE
Piazza del Pino 3 - 61040 BORGO PACE (PU)
☎ 0722.81.60.48 - 0722.81.60.49
E-mail - utc@comune.borgo-pace.ps.it
Codice fiscale 00360660419
P.ta I.V.A. 00360660419

Comune di MERCATELLO SUL METAURO
Piazza GARIBALDI, 5 - 61040 MERCATELLO SUL METAURO (PU)
☎ 0722.81.69.23 0722.89.393
E-mail - utc.bartolucci@comune.mercatellosulmetauro.pu.it
Codice fiscale 82002010419
P.ta I.V.A. 00376880415

Comune di SANT'ANGELO IN VADO
Piazza Umberto I°, 3 - 61048 SANT'ANGELO IN VADO (PU)
☎ 0722.81.99.07 0722.81.99.20
E-mail - urbanistica@comune.sant-angelo-in-vado.ps.it
Codice Fiscale 82000490415
P.ta I.V.A. 00352820419

	opportuni elaborati progettuali, a firma di un tecnico abilitato, il quale dichiari preliminarmente di non avere rapporti di dipendenza con l'impresa né con il committente e che asseveri, sotto la propria responsabilità, che i lavori sono conformi agli strumenti urbanistici approvati e ai regolamenti edilizi vigenti e che per essi la normativa statale e regionale non prevede il rilascio di un titolo abilitativo. 5. Riguardo agli interventi di cui al presente articolo, l'interessato provvede, nei casi previsti dalle vigenti disposizioni, alla presentazione degli atti di aggiornamento catastale nel termine di cui all'art. 34-quinquies, comma 2, lett. b) del D.L. 10/01/2006, n.4, convertito, con modificazioni, dalla L. 09/03/2006, n. 80.
Articolo 6 ~~Concessioni~~ in deroga	Articolo 6 Permesso di costruire in deroga agli strumenti urbanistici
1. Nei limiti e nelle forme stabiliti dall'articolo 41 quater della legge 17 agosto 1942, n. 1150 e dall'articolo 3 della legge 21 dicembre 1955, n. 1357, il ~~Sindaco~~, previa deliberazione del Consiglio comunale ~~e munito del nulla osta preventivo della Giunta regionale, ha la facoltà di concedere~~ deroghe alle disposizioni del regolamento edilizio, nonché alle norme degli strumenti urbanistici vigenti per edifici ed impianti pubblici o di interesse pubblico. 2. ~~Sono escluse dalla concessione in deroga le zone omogenee A di cui all'articolo 2 del D.M. 2 aprile 1968, pubblicato nella Gazzetta Ufficiale del 16 aprile 1968, n. 97.~~ 3. ~~Sono altresì non derogabili le norme relative alle destinazioni di zona, per le quali sono necessarie specifiche varianti allo strumento urbanistico.~~	1. Nei limiti e nelle forme stabiliti dall'articolo 41-quater della legge 17 agosto 1942, n. 1150 e dall'articolo 3 della legge 21 dicembre 1955, n. 1357, nel rispetto comunque delle disposizioni contenute nel D.Lgs. 22 gennaio 2004, n. 42 e s.m.i. e delle altre normative di settore aventi incidenza sulla disciplina dell'attività edilizia, il Responsabile dello Sportello Unico per l'Edilizia, previa deliberazione del Consiglio Comunale, concede deroghe alle disposizioni del regolamento edilizio, nonché alle norme degli strumenti urbanistici vigenti per edifici ed impianti pubblici o di interesse pubblico. 2. Dell'avvio del procedimento viene data comunicazione agli interessati ai sensi dell'articolo 7 della legge 7 agosto 1990, n. 241. 3. La deroga, nel rispetto delle norme igieniche, sanitarie e di sicurezza, può riguardare esclusivamente i limiti di densità edilizia, di altezza e di distanza tra i fabbricati di cui alle norme di attuazione degli strumenti urbanistici generali ed esecutivi, fermo restando in ogni caso il rispetto delle disposizioni di cui agli articoli 7, 8 e 9 del decreto ministeriale 2 aprile 1968, n.

Comune di BORGO PACE
Piazza del Pino 3 - 61040 BORGO PACE (PU)
☎ 0722.81.60.48 - 0722.81.60.49
E-mail - utc@comune.borgo-pace.ps.it
Codice fiscale 00360660419
P.ta I.V.A. 00360660419

Comune di MERCATELLO SUL METAURO
Piazza GARIBALDI, 5 - 61040 MERCATELLO SUL METAURO (PU)
☎ 0722.81.69.23 0722.89.393
E-mail - utc.bartolucci@comune.mercatellosulmetauro.pu.it
Codice fiscale 82002010419
P.ta I.V.A. 00376880415

Comune di SANT'ANGELO IN VADO
Piazza Umberto I°, 3 - 61048 SANT'ANGELO IN VADO (PU)
☎ 0722.81.99.07 0722.81.99.20
E-mail - urbanistica@comune.sant-angelo-in-vado.ps.it
Codice Fiscale 82000490415
P.ta I.V.A. 00352820419

4. La facoltà di deroga può essere estesa ad interventi di edilizia sperimentale da realizzare con finanziamento pubblico.	1444. 4. La facoltà di deroga può essere estesa ad interventi di edilizia sperimentale da realizzare con finanziamento pubblico.
Articolo 7 Opere di competenza ~~dello Stato~~ ed opere su aree demaniali	Articolo 7 Opere di competenza delle pubbliche amministrazioni ed opere su aree demaniali
1. ~~Ai sensi dell'articolo 81 del D.P.R. 24 luglio 1977, n. 616, per le opere da eseguirsi da amministrazioni statali o per opere insistenti su aree del demanio statale, l'accertamento della conformità alle prescrizione delle norme e dei piani urbanistici ed edilizi, salvo che per le opere destinate alla difesa militare, è fatto dallo Stato d'intesa con la Regione.~~ ~~2. In caso di non conformità con i vincoli e le norme dei piani urbanistici ed edilizi vigenti, la progettazione di massima ed esecutiva delle opere pubbliche di interesse statale, da realizzare dagli enti istituzionalmente competenti, per quanto concerne la loro localizzazione e le scelte del tracciato, è eseguita dalle amministrazioni statali competenti d'intesa con la Regione. A tal fine, la Giunta regionale acquisisce preventivamente il parere dei Comuni nel cui territorio sono previsti gli interventi.~~	1. Non sono soggetti a titolo abilitativo: a) le opere e gli interventi pubblici che richiedano per la loro realizzazione l'azione integrata e coordinata di una pluralità di amministrazioni pubbliche allorché l'accordo delle predette amministrazioni, raggiunto con l'assenso del comune, sia pubblicato ai sensi dell'articolo 34, comma 4, del decreto legislativo 18 agosto 2000, n. 267; b) le opere pubbliche, da eseguirsi da amministrazioni statali o comunque insistenti su aree del demanio statale e opere pubbliche di interesse statale, da realizzarsi dagli enti istituzionalmente competenti, ovvero da concessionari di servizi pubblici, previo accertamento di conformità con le prescrizioni urbanistiche ed edilizie ai sensi del D.P.R. 18 aprile 1994, n. 383, e successive modificazioni. c) opere pubbliche dei comuni deliberate dal consiglio comunale, ovvero dalla giunta comunale, assistite dalla validazione del progetto, ai sensi dell'art. 47 del decreto del Presidente della Repubblica 21 dicembre 1999, n. 554.
TITOLO II° Tipologia degli interventi	TITOLO II° Tipologia degli interventi
Articolo 8 Interventi di manutenzione ordinaria	Articolo 8 Interventi di manutenzione ordinaria
1. Sono interventi di manutenzione ordinaria quelli che riguardano le opere di riparazione, rinnovamento e sostituzione delle finiture degli edifici e quelli necessari ad integrare o a	1. Sono interventi di manutenzione ordinaria quelli che riguardano le opere di riparazione, rinnovamento e sostituzione delle finiture degli edifici e quelli necessari ad integrare o a

Comune di BORGO PACE
Piazza del Pino 3 - 61040 BORGO PACE (PU)
☎ 0722.81.60.48 - 0722.81.60.49
E-mail - utc@comune.borgo-pace.ps.it
Codice fiscale 00360660419
P.ta I.V.A. 00360660419

Comune di MERCATELLO SUL METAURO
Piazza GARIBALDI, 5 - 61040 MERCATELLO SUL METAURO (PU)
☎ 0722.81.69.23 0722.89.393
E-mail - utc.bartolucci@comune.mercatellosulmetauro.pu.it
Codice fiscale 82002010419
P.ta I.V.A. 00376880415

Comune di SANT'ANGELO IN VADO
Piazza Umberto I°, 3 - 61048 SANT'ANGELO IN VADO (PU)
☎ 0722.81.99.07 0722.81.99.20
E-mail - urbanistica@comune.sant-angelo-in-vado.ps.it
Codice Fiscale 82000490415
P.ta I.V.A. 00352820419

mantenere in efficienza gli impianti tecnologici esistenti. 2. Gli interventi di manutenzione ordinaria, tra l'altro, riguardano: a) il rimaneggiamento del manto di copertura, il suo riordino e anche la sostituzione integrale, purché con uguale materiale e senza modificare la volumetria delle coperture; b) la riparazione di intonaci, rivestimenti, pavimenti, infissi sia interni sia esterni; c) il rifacimento di intonaci, tinteggi, rivestimenti, pavimenti, infissi, all'interno delle unità immobiliari anche con caratteristiche diverse dai precedenti oppure all'esterno delle unità immobiliari con le stesse caratteristiche dei precedenti;	mantenere in efficienza gli impianti tecnologici esistenti. 2. Gli interventi di manutenzione ordinaria, tra l'altro, riguardano: a) il rimaneggiamento del manto di copertura, il suo riordino e anche la sostituzione integrale, purché con ugual materiale e senza modificare la volumetria delle coperture; b) la riparazione di intonaci, rivestimenti, pavimenti, infissi sia interni sia esterni; c) il rifacimento di intonaci, tinteggi, rivestimenti, pavimenti, infissi, all'interno delle unità immobiliari anche con caratteristiche diverse dai precedenti, oppure all'esterno delle unità immobiliari con le stesse caratteristiche dei precedenti, <u>in ciò comprendendo anche la riparazione e sostituzione dei serramenti esterni, dei portoni, dei cancelli, delle vetrine e delle porte d'ingresso dei negozi, anche con materiali diversi purché non ne siano mutate le caratteristiche esteriori (sagoma, disegno, colori e dimensioni delle porzioni apribili) con esclusione delle zone A1 del PRG;</u>
d) la riparazione o sostituzione di canali di gronda, discendenti pluviali e canne fumarie;	d) la riparazione o sostituzione di canali di gronda, discendenti pluviali e canne fumarie, <u>anche con l'impiego di materiali diversi purché vengano conservate le caratteristiche esistenti, con esclusione delle zone A1 del PRG;</u>
e) la riparazione o sostituzione di materiali ed elementi di isolamento e impermeabilizzazione; f) la riparazione delle sistemazioni esterne, come le recinzioni;	e) la riparazione o sostituzione di materiali ed elementi di isolamento e impermeabilizzazione; f) la riparazione delle sistemazioni esterne, come le recinzioni, <u>anche con l'impiego di materiali diversi purché vengano conservate le caratteristiche esistenti, con esclusione delle zone A1 del PRG;</u>
g) il restauro o il rifacimento di pozzi o cisterne all'interno delle proprietà private; h) la riparazione ed ammodernamento di impianti tecnici che non comportino la costruzione o la destinazione di nuovi locali per i servizi igienici e tecnologici;	g) il restauro o il rifacimento di pozzi o cisterne all'interno delle proprietà private; h) la riparazione ed ammodernamento di impianti tecnici che non comportino la costruzione o la destinazione di nuovi locali per i servizi igienici e tecnologici, <u>ivi compresa la riparazione, sostituzione e posa in opera di apparecchi sanitari;</u>
i) ogni altra opera di riparazione o sostituzione di elementi danneggiati, usurati o inadeguati alle esigenze del normale uso del fabbricato.	i) ogni altra opera di riparazione o sostituzione di elementi danneggiati, usurati o inadeguati alle esigenze del normale uso del fabbricato; <u>l) l'applicazione di zanzariere o tende da sole su pareti non aggettanti su spazi pubblici, con</u>

Comune di BORGO PACE
Piazza del Pino 3 - 61040 BORGO PACE (PU)
☎ 0722.81.60.48 - 0722.81.60.49
E-mail - utc@comune.borgo-pace.ps.it
Codice fiscale 00360660419
P.ta I.V.A. 00360660419

Comune di MERCATELLO SUL METAURO
Piazza GARIBALDI, 5 - 61040 MERCATELLO SUL METAURO (PU)
☎ 0722.81.69.23 0722.89.393
E-mail - utc.bartolucci@comune.mercatellosulmetauro.pu.it
Codice fiscale 82002010419
P.ta I.V.A. 00376880415

Comune di SANT'ANGELO IN VADO
Piazza Umberto I°, 3 - 61048 SANT'ANGELO IN VADO (PU)
☎ 0722.81.99.07 0722.81.99.20
E-mail - urbanistica@comune.sant-angelo-in-vado.ps.it
Codice Fiscale 82000490415
P.ta I.V.A. 00352820419

3. ~~Resta ferma, per gli interventi di manutenzione ordinaria qualificabili come opere interne, l'applicazione delle disposizioni contenute nel precedente articolo 5, comma 1, lettera b) e comma 2.~~ 4. ~~Resta altresì fermo, ai sensi dell'articolo 5, comma 3, della legge 29 maggio 1982, n. 308, che l'installazione di impianti solari e di pompe di calore destinati unicamente alla produzione di aria e acqua calda per edifici esistenti e negli spazi liberi privati annessi, è considerata estensione dell'impianto idrico-sanitario già in opera e non soggetta ad autorizzazione specifica.~~ ~~5.~~ Per quanto riguarda gli edifici industriali e artigianali sono considerate opere di manutenzione ordinaria anche quelle intese ad assicurare la funzionalità degli impianti ed il loro adeguamento tecnologico, così come indicate nella circolare del ministero dei lavori pubblici 16 novembre 1977, n. 1918.	esclusione delle zone A1 del PRG; 3. Fatto salvo quanto previsto dall'articolo 26, comma 1 della legge 9 gennaio 1991, n. 10, e successive modifiche e integrazioni, gli interventi di incremento dell'efficienza energetica che prevedano l'installazione di impianti solari termici o fotovoltaici aderenti o integrati nei tetti degli edifici con la stessa inclinazione e lo stesso orientamento della falda e i cui componenti non modificano la sagoma degli edifici stessi, sono considerati interventi di manutenzione ordinaria e non sono soggetti alla disciplina della denuncia di inizio attività di cui agli articoli 22 e 23 del decreto del Presidente della Repubblica 6 giugno 2001, n. 380 e successive modificazioni, qualora la superficie dell'impianto non sia superiore a quella del tetto stesso. In tale caso, ove i medesimi edifici non ricadano in centri storici, è sufficiente una comunicazione preventiva al Comune. 4. Per quanto riguarda gli edifici industriali e artigianali sono considerate opere di manutenzione ordinaria anche quelle intese ad assicurare la funzionalità degli impianti ed il loro adeguamento tecnologico, così come indicate nella circolare del ministero dei lavori pubblici 16 novembre 1977, n. 1918.
Articolo 9 Interventi di manutenzione straordinaria	Articolo 9 Interventi di manutenzione straordinaria
1. Gli interventi di manutenzione straordinaria riguardano le opere e le modifiche necessarie al rinnovamento e sostituzione di parti anche strutturali degli edifici, nonché alla realizzazione e integrazione del servizi igienico-sanitari e tecnologici. 2. Le parti dell'edificio sottoposte a rinnovamento e sostituzione, ai sensi del comma 1, debbono mantenere, ~~ricostituite nei materiali,~~ la loro posizione e funzione all'interno del preesistente sistema strutturale e distributivo. 3. Per parti strutturali si intendono quegli elementi dell'edificio aventi funzioni portanti, quali muri maestri, solai di piano e di copertura, volte e scale. I relativi interventi di manutenzione straordinaria debbono essere limitati	1. Gli interventi di manutenzione straordinaria riguardano le opere e le modifiche necessarie al rinnovamento e sostituzione di parti anche strutturali degli edifici, nonché alla realizzazione e integrazione dei servizi igienico-sanitari e tecnologici. 2 Le parti dell'edificio sottoposte a rinnovamento e sostituzione, ai sensi del comma 1, debbono mantenere la loro posizione e funzione all'interno del preesistente sistema strutturale e distributivo. 3. Per parti strutturali si intendono quegli elementi dell'edificio aventi funzioni portanti, quali muri maestri, solai di piano e di copertura, volte e scale. I relativi interventi di manutenzione straordinaria debbono essere limitati

Comune di BORGO PACE
Piazza del Pino 3 - 61040 BORGO PACE (PU)
☎ 0722.81.60.48 - 0722.81.60.49
E-mail - utc@comune.borgo-pace.ps.it
Codice fiscale 00360660419
P.ta I.V.A. 00360660419

Comune di MERCATELLO SUL METAURO
Piazza GARIBALDI, 5 - 61040 MERCATELLO SUL METAURO (PU)
☎ 0722.81.69.23 0722.89.393
E-mail - utc.bartolucci@comune.mercatellosulmetauro.pu.it
Codice fiscale 82002010419
P.ta I.V.A. 00376880415

Comune di SANT'ANGELO IN VADO
Piazza Umberto I°, 3 - 61048 SANT'ANGELO IN VADO (PU)
☎ 0722.81.99.07 0722.81.99.20
E-mail - urbanistica@comune.sant-angelo-in-vado.ps.it
Codice Fiscale 82000490415
P.ta I.V.A. 00352820419

esclusivamente alle opere necessarie ad assicurare la stabilità di tali elementi, anche attraverso la sostituzione totale degli stessi, mentre non possono comportare alcuna variazione della situazione planimetrica preesistente. 4. I servizi igienico sanitari e tecnologici, oltre che integrati con opere che ne migliorino l'efficienza, possono essere anche realizzati ex novo al fine di migliorare la funzionalità dell'uso originario dell'immobile o la funzionalità stabilita dagli strumenti urbanistici. 5. In ogni caso gli interventi di manutenzione straordinaria, da attuare nel rispetto degli elementi tipologici, formali e strutturali dell'organismo edilizio, non debbono alterare i volumi e le superfici delle singole unità immobiliari e non devono comportare modificazioni delle destinazioni d'uso. 6. Gli interventi di manutenzione straordinaria, tra l'altro, riguardano: a) il consolidamento delle fondazioni, dei muri portanti, delle strutture del tetto, dei solai, delle volte e delle scale; b) il rifacimento delle strutture del tetto senza modifiche di forme e di quote (d'imposta e di colmo); c) la demolizione e ricostruzione di solai, volte e scale, anche con materiali diversi, ma senza modifiche di quota; d) la demolizione di volte e rifacimento in loro vece di solai senza modifiche della quota di calpestio; e) la demolizione e ricostruzione di parti delle fondazioni o dei muri portanti, con o senza modifiche di materiali; f) il consolidamento, demolizione e successiva ricostruzione di tramezzi, con o senza modifiche di materiali; g) l'inserimento ex-novo di intonaci, di rivestimenti interni, di pavimenti interni; h) l'apertura, chiusura o modificazione di porte esterne o finestre, ~~solo se ciò costituisce ripristino delle preesistenze~~; i) il rifacimento del manto del tetto con materiale diverso; l) il rifacimento o la realizzazione di pavimenti, intonaci, infissi rivestimenti e tinteggi ~~esterni~~ con	esclusivamente alle opere necessarie ad assicurare la stabilità di tali elementi, anche attraverso la sostituzione totale degli stessi, mentre non possono comportare alcuna variazione della situazione planimetrica preesistente. 4. I servizi igienico sanitari e tecnologici, oltre che integrati con opere che ne migliorino l'efficienza, possono essere anche realizzati ex novo al fine di migliorare la funzionalità dell'uso originario dell'immobile o la funzionalità stabilita dagli strumenti urbanistici. 5. In ogni caso gli interventi di manutenzione straordinaria, da attuare nel rispetto degli elementi tipologici, formali e strutturali dell'organismo edilizio, non debbono alterare i volumi e le superfici delle singole unità immobiliari e non devono comportare modificazioni delle destinazioni d'uso. 6. Gli interventi di manutenzione straordinaria, tra l'altro, riguardano: a) il consolidamento delle fondazioni, dei muri portanti, delle strutture del tetto, dei solai, delle volte e delle scale; b) il rifacimento delle strutture del tetto senza modifiche di forme e di quote (d'imposta e di colmo); c) la demolizione e ricostruzione di solai, volte e scale, anche con materiali diversi, ma senza modifiche di quota; d) la demolizione di volte e rifacimento in loro vece di solai, senza modifiche della quota di calpestio; e) la demolizione e ricostruzione di parti delle fondazioni o dei muri portanti, con o senza modifiche di materiali; f) il consolidamento, demolizione e successiva ricostruzione di tramezzi, con o senza modifiche di materiali; g) l'inserimento ex-novo di intonaci, di rivestimenti interni, di pavimenti interni; h) l'apertura, chiusura o modificazione di porte esterne o finestre; i) il rifacimento del manto del tetto con materiale diverso; l) il rifacimento o la realizzazione di pavimenti, intonaci, infissi, rivestimenti e tinteggi, all'esterno

Comune di BORGO PACE
Piazza del Pino 3 - 61040 BORGO PACE (PU)
☎ 0722.81.60.48 - 0722.81.60.49
E-mail - utc@comune.borgo-pace.ps.it
Codice fiscale 00360660419
P.ta I.V.A. 00360660419

Comune di MERCATELLO SUL METAURO
Piazza GARIBALDI, 5 - 61040 MERCATELLO SUL METAURO (PU)
☎ 0722.81.69.23 0722.89.393
E-mail - utc.bartolucci@comune.mercatellosulmetauro.pu.it
Codice fiscale 82002010419
P.ta I.V.A. 00376880415

Comune di SANT'ANGELO IN VADO
Piazza Umberto I°, 3 - 61048 SANT'ANGELO IN VADO (PU)
☎ 0722.81.99.07 0722.81.99.20
E-mail - urbanistica@comune.sant-angelo-in-vado.ps.it
Codice Fiscale 82000490415
P.ta I.V.A. 00352820419

caratteristiche diverse; m) la sostituzione di infissi esterni con caratteristiche diverse o la messa in opera di doppi infissi; n) l'inserimento di vespai, di isolamenti termo-acustici e di altre impermeabilizzazioni; o) le modifiche o costruzioni delle ~~sistemazioni esterne, come le~~ recinzioni; p) la sostituzione totale o la realizzazione di nuovi servizi igienico-sanitari in mancanza o inefficienza di quelli esistenti. 7. ~~Resta ferma, per gli interventi di manutenzione straordinaria qualificabili come opere interne, l'applicazione delle disposizioni contenute nel precedente articolo 5, comma 1, lettera b) e comma 2.~~ ~~8.~~ Per quanto riguarda gli edifici industriali e artigianali, sono considerati interventi di manutenzione straordinaria tutti quelli sulle apparecchiature, servizi e impianti così come indicati nella circolare del Ministro dei lavori pubblici 16 novembre 1977, n. 1918, non elencati tra quelli di manutenzione ordinaria, purché non compromettano le caratteristiche ambientali e paesaggistiche, non diano luogo a effetti negativi di natura igienica e non comportino aumento delle superfici utili.	delle unità immobiliari, realizzati con caratteristiche diverse; m) la sostituzione di infissi esterni con caratteristiche diverse o la messa in opera di doppi infissi e grate; n) l'inserimento di vespai, di isolamenti termo-acustici e di altre impermeabilizzazioni; o) le modifiche o costruzioni delle recinzioni; p) la sostituzione totale o la realizzazione di nuovi servizi igienico-sanitari in mancanza o inefficienza di quelli esistenti; q) la realizzazione di soppalchi che non determinino aumento di superficie utile (altezza libera inferiore a 2,20 metri), fermo restando che, negli edifici produttivi, non sono considerate aumento di superficie utile le strutture metalliche autoportanti di stoccaggio delle merci organizzate anche su più livelli, compresi i corselli di servizio fino ad una larghezza massima di 1,80 metri e le strutture grigliate per l'appoggio degli impianti tecnologici. 7. Per quanto riguarda gli edifici industriali e artigianali, sono considerati interventi di manutenzione straordinaria tutti quelli sulle apparecchiature, servizi e impianti così come indicati nella circolare del ministro dei lavori pubblici 16 novembre 1977, n. 1918, non elencati tra quelli di manutenzione ordinaria, purché non compromettano le caratteristiche ambientali e paesaggistiche, non diano luogo a effetti negativi di natura igienica e non comportino aumento delle superfici utili.
Articolo 10 Interventi di restauro e risanamento conservativo	Articolo 10 Interventi di restauro e risanamento conservativo
1. Sono interventi di restauro e risanamento conservativo tutti quelli finalizzati alla conservazione dell'organismo edilizio e al miglioramento della funzionalità dello stesso in	1. Sono interventi di restauro e risanamento conservativo tutti quelli finalizzati alla conservazione dell'organismo edilizio e al miglioramento della funzionalità dello stesso in

Comune di BORGO PACE
Piazza del Pino 3 - 61040 BORGO PACE (PU)
☎ 0722.81.60.48 - 0722.81.60.49
E-mail - utc@comune.borgo-pace.ps.it
Codice fiscale 00360660419
P.ta I.V.A. 00360660419

Comune di MERCATELLO SUL METAURO
Piazza GARIBALDI, 5 - 61040 MERCATELLO SUL METAURO (PU)
☎ 0722.81.69.23 0722.89.393
E-mail - utc.bartolucci@comune.mercatellosulmetauro.pu.it
Codice fiscale 82002010419
P.ta I.V.A. 00376880415

Comune di SANT'ANGELO IN VADO
Piazza Umberto I°, 3 - 61048 SANT'ANGELO IN VADO (PU)
☎ 0722.81.99.07 0722.81.99.20
E-mail - urbanistica@comune.sant-angelo-in-vado.ps.it
Codice Fiscale 82000490415
P.ta I.V.A. 00352820419

relazione a destinazioni d'uso con esso compatibili, anche diverse da quelle precedenti. 2. Tali interventi consistono in un insieme sistematico di opere che possono coinvolgere tutte le componenti dell'organismo edilizio (formali, strutturali, distributive, tecnologiche), sempre però nel rispetto degli elementi tipologici, formali e strutturali dello stesso. 3. Gli interventi di restauro e risanamento conservativo, comprensivi di quelli di cui al precedente articolo 9 allorché siano aggregati in un "insieme sistematico", riguardano, tra l'altro, le seguenti opere: a) consolidamento, ripristino delle scale e rinnovo degli elementi costitutivi dell'edificio (quali muri, volte, solai di piano e copertura, balconi); vanno considerate come parte integrante dell'edificio anche quelle aggiunte o modificazioni che pur risultando conseguenti ad alterazioni dell'impianto originario sono ormai, per dignità di materiali e correttezza di forme, completamente assimilate all'organismo edilizio e costituiscono documento storico della sua evoluzione nel tempo; b) ripristino di quelle parti alterate da superfetazioni o manomissioni totalmente estranee, per tecnologia, forma e materiali, all'impianto architettonico (quali costruzioni pensili, abbaini, tettoie, verande, accessori per giardini e orti) e quindi da eliminare; c) inserimento di elementi accessori e impianti richiesti dalle esigenze dell'uso (quali nuovi servizi igienico-sanitari, locale caldaia, ascensori) sempre nel rispetto degli elementi tipologici formali e strutturali dell'organismo edilizio; d) riordino delle aperture, anche con modificazioni dell'impianto distributivo interno. 4. ~~Resta ferma, per gli interventi di restauro e di risanamento conservativo qualificabili come opere interne, l'applicazione delle disposizioni contenute nell'articolo 5, comma 1, lettera b) e comma 2.~~ 5. La modifica della destinazione d'uso è	relazione a destinazioni d'uso con esso compatibili, anche diverse da quelle precedenti. 2. Tali interventi consistono in un insieme sistematico di opere che possono coinvolgere tutte le componenti dell'organismo edilizio (formali, strutturali, distributive, tecnologiche), sempre però nel rispetto degli elementi tipologici, formali e strutturali dello stesso. 3. Gli interventi di restauro e risanamento conservativo, comprensivi di quelli di cui al precedente articolo 9 allorché siano aggregati in un "insieme sistematico", riguardano, tra l'altro, le seguenti opere: a) consolidamento, ripristino delle scale e rinnovo degli elementi costitutivi dell'edificio (quali muri, volte, solai di piano e copertura, balconi); vanno considerate come parte integrante dell'edificio anche quelle aggiunte o modificazioni che pur risultando conseguenti ad alterazioni dell'impianto originario sono ormai, per dignità di materiali e correttezza di forme, completamente assimilate all'organismo edilizio e costituiscono documento storico della sua evoluzione nel tempo; b) ripristino di quelle parti alterate da superfetazioni o manomissioni totalmente estranee, per tecnologia, forma e materiali, all'impianto architettonico (quali costruzioni pensili, abbaini, tettoie, verande, accessori per giardini e orti) e quindi da eliminare; c) inserimento di elementi accessori e impianti richiesti dalle esigenze dell'uso (quali nuovi servizi igienico-sanitari, canne fumarie ed esalatori, locale caldaia, ascensori) sempre nel rispetto degli elementi tipologici formali e strutturali dell'organismo edilizio; solo negli edifici sottoposti ai vincoli previsti dal decreto legislativo 22 gennaio 2004, n. 42 e s.m.i., sarà necessaria l'autorizzazione degli Enti preposti alla tutela dei vincoli; d) riordino delle aperture, anche con modificazioni dell'impianto distributivo interno. 4. Tali interventi possono prevedere la modificazione del numero delle unità immobiliari e delle loro dimensioni, quali l'ampliamento o la diminuzione della dimensione delle unità immobiliari, mediante l'accorpamento totale o parziale di vani contigui di altra unità immobiliare. 5. La modifica della destinazione d'uso e'

Comune di BORGO PACE
Piazza del Pino 3 - 61040 BORGO PACE (PU)
☎ 0722.81.60.48 - 0722.81.60.49
E-mail - utc@comune.borgo-pace.ps.it
Codice fiscale 00360660419
P.ta I.V.A. 00360660419

Comune di MERCATELLO SUL METAURO
Piazza GARIBALDI, 5 - 61040 MERCATELLO SUL METAURO (PU)
☎ 0722.81.69.23 0722.89.393
E-mail - utc.bartolucci@comune.mercatellosulmetauro.pu.it
Codice fiscale 82002010419
P.ta I.V.A. 00376880415

Comune di SANT'ANGELO IN VADO
Piazza Umberto I°, 3 - 61048 SANT'ANGELO IN VADO (PU)
☎ 0722.81.99.07 0722.81.99.20
E-mail - urbanistica@comune.sant-angelo-in-vado.ps.it
Codice Fiscale 82000490415
P.ta I.V.A. 00352820419

consentita, purché ammessa dalle norme degli strumenti urbanistici e compatibile con il carattere storico-artistico dell'edificio e la sua struttura e tipologia originaria.	consentita, purché ammessa dalle norme degli strumenti urbanistici e compatibile con il carattere storico-artistico dell'edificio e la sua struttura e tipologia originaria. 6. Gli interventi di restauro e risanamento conservativo eseguiti negli edifici sottoposti ai vincoli previsti dal decreto legislativo 22 gennaio 2004, n. 42 e s.m.i., dovranno avere la necessaria autorizzazione, con esclusione delle opere interne che non determinano modifiche dell'aspetto esteriore dell'edificio.
Articolo 11 Interventi di ristrutturazione edilizia	Articolo 11 Interventi di ristrutturazione edilizia
1. Sono interventi di ristrutturazione edilizia tutti quelli finalizzati alla trasformazione dell'organismo edilizio in rapporto a nuove esigenze funzionali con un insieme sistematico di opere che, ~~pur senza arrivare~~ alla demolizione completa con ricostruzione, possono portare ad un organismo completamente diverso da quello esistente. 2. Le opere di modifica e sostituzione di alcuni elementi costitutivi dell'edificio, nonché l'inserimento di nuovi elementi o impianti non sono condizionati né alla destinazione né alla tipologia originariamente proprie dell'edificio. 3. Gli interventi di ristrutturazione edilizia, possono riguardare, tra l'altro, le seguenti opere: a) rifacimento dell'ossatura portante sia orizzontale che verticale con variazioni planimetriche e altimetriche della originaria posizione degli elementi strutturali; b) demolizione di coperture, solai, volte, scale, muri portanti, fondazioni; c) demolizione e ricostruzione delle fondazioni e dei muri portanti con modifiche dei sistemi statici o con spostamenti; d) demolizione e ricostruzione dei solai, delle scale e della copertura, anche con modifiche di quote; e) costruzione di nuovi solai, scale, coperture,	1. Sono interventi di ristrutturazione edilizia tutti quelli finalizzati alla trasformazione dell'organismo edilizio in rapporto a nuove esigenze funzionali con un insieme sistematico di opere che, anche arrivando alla demolizione completa con ricostruzione con la stessa volumetria e la stessa sagoma di quello preesistente (fatte salve le sole innovazioni necessarie per l'adeguamento alla normativa antisismica), possono portare ad un organismo completamente diverso da quello esistente. 2. Le opere di modifica e sostituzione di alcuni elementi costitutivi dell'edificio, nonché l'inserimento di nuovi elementi o impianti non sono condizionati né alla destinazione né alla tipologia originariamente proprie dell'edificio. 3. Gli interventi di ristrutturazione edilizia, possono riguardare, tra l'altro, le seguenti opere: a) rifacimento dell'ossatura portante sia orizzontale che verticale con variazioni planimetriche e altimetriche della originaria posizione degli elementi strutturali; b) demolizione di coperture, solai, volte, scale, muri portanti, fondazioni; c) demolizione e ricostruzione delle fondazioni e dei muri portanti con modifiche dei sistemi statici o con spostamenti; d) demolizione e ricostruzione dei solai, delle scale e della copertura, anche con modifiche di quote; e) costruzione di nuovi solai, scale, coperture,

Comune di BORGO PACE
Piazza del Pino 3 - 61040 BORGO PACE (PU)
☎ 0722.81.60.48 - 0722.81.60.49
E-mail - utc@comune.borgo-pace.ps.it
Codice fiscale 00360660419
P.ta I.V.A. 00360660419

Comune di MERCATELLO SUL METAURO
Piazza GARIBALDI, 5 - 61040 MERCATELLO SUL METAURO (PU)
☎ 0722.81.69.23 0722.89.393
E-mail - utc.bartolucci@comune.mercatellosulmetauro.pu.it
Codice fiscale 82002010419
P.ta I.V.A. 00376880415

Comune di SANT'ANGELO IN VADO
Piazza Umberto I°, 3 - 61048 SANT'ANGELO IN VADO (PU)
☎ 0722.81.99.07 0722.81.99.20
E-mail - urbanistica@comune.sant-angelo-in-vado.ps.it
Codice Fiscale 82000490415
P.ta I.V.A. 00352820419

volte, muri portanti, fondazioni; f) demolizione parziale o totale di un singolo edificio e sua ricostruzione secondo parametri fissati, ove necessario, dalla normativa di apposito piano di recupero e a condizione che l'intervento non muti l'assetto urbanistico in cui l'edificio è inserito; g) soprelevazioni e ampliamenti; ~~h) realizzazione di nuove aperture sulle murature perimetrali;~~ ~~i)~~ riorganizzazione dei collegamenti verticali e orizzontali, nonché dei servizi di uso comune.	volte, muri portanti, fondazioni; f) demolizione parziale o totale di un singolo edificio e sua ricostruzione secondo parametri fissati, ove necessario, dalla normativa di apposito piano di recupero e a condizione che l'intervento non muti l'assetto urbanistico in cui l'edificio è inserito; g) soprelevazioni e ampliamenti; h) riorganizzazione dei collegamenti verticali e orizzontali, nonché dei servizi di uso comune.
	Articolo 11/bis Interventi di nuova costruzione
	1. Sono interventi di nuova costruzione quelli di trasformazione edilizia e urbanistica del territorio non rientranti nelle categorie definite alle lettere precedenti. 2. Gli interventi di nuova costruzione riguardano, tra l'altro, le seguenti opere: a) la costruzione di manufatti edilizi fuori terra o interrati, ovvero l'ampliamento di quelli esistenti all'esterno della sagoma esistente, fermo restando, per gli interventi pertinenziali, quanto previsto alla successiva lettera f); b) gli interventi di urbanizzazione primaria e secondaria realizzati da soggetti diversi dal comune; c) la realizzazione di infrastrutture e di impianti, anche per pubblici servizi, che comporti la trasformazione in via permanente di suolo inedificato; d) l'installazione di torri e tralicci per impianti radio-ricetrasmittenti e di ripetitori per i servizi di telecomunicazione; e) l'installazione di manufatti leggeri, anche prefabbricati, e di strutture di qualsiasi genere, quali roulottes, campers, case mobili, imbarcazioni, che siano utilizzati come abitazioni, ambienti di lavoro, oppure come depositi, magazzini e simili, e che non siano diretti a soddisfare esigenze meramente temporanee; f) gli interventi pertinenziali che le norme tecniche degli strumenti urbanistici, in relazione alla

Comune di BORGO PACE
Piazza del Pino 3 - 61040 BORGO PACE (PU)
☎ 0722.81.60.48 - 0722.81.60.49
E-mail - utc@comune.borgo-pace.ps.it
Codice fiscale 00360660419
P.ta I.V.A. 00360660419

Comune di MERCATELLO SUL METAURO
Piazza GARIBALDI, 5 - 61040 MERCATELLO SUL METAURO (PU)
☎ 0722.81.69.23 0722.89.393
E-mail - utc.bartolucci@comune.mercatellosulmetauro.pu.it
Codice fiscale 82002010419
P.ta I.V.A. 00376880415

Comune di SANT'ANGELO IN VADO
Piazza Umberto I°, 3 - 61048 SANT'ANGELO IN VADO (PU)
☎ 0722.81.99.07 0722.81.99.20
E-mail - urbanistica@comune.sant-angelo-in-vado.ps.it
Codice Fiscale 82000490415
P.ta I.V.A. 00352820419

	zonizzazione e al pregio ambientale e paesaggistico delle aree, qualifichino come interventi di nuova costruzione, ovvero che comportino la realizzazione di un volume superiore al 20% del volume dell'edificio principale; g) la realizzazione di depositi di merci o di materiali, la realizzazione di impianti per attività produttive all'aperto ove comportino l'esecuzione di lavori cui consegua la trasformazione permanente del suolo inedificato.
Articolo 12 Interventi di ristrutturazione urbanistica	Articolo 12 Interventi di ristrutturazione urbanistica
1. Sono interventi di ristrutturazione urbanistica quelli rivolti a sostituire l'esistente tessuto urbanistico-edilizio con altro diverso, mediante un insieme sistematico di interventi edilizi anche con la modificazione del disegno dei lotti, degli isolati e della rete stradale. 2. Non sono consentiti interventi di ristrutturazione urbanistica in assenza di uno specifico strumento urbanistico che ne disciplini l'attuazione e la normativa.	1. Sono interventi di ristrutturazione urbanistica quelli rivolti a sostituire l'esistente tessuto urbanistico-edilizio con altro diverso, mediante un insieme sistematico di interventi edilizi anche con la modificazione del disegno dei lotti, degli isolati e della rete stradale. 2. Non sono consentiti interventi di ristrutturazione urbanistica in assenza di uno specifico strumento urbanistico che ne disciplini l'attuazione e la normativa.
TITOLO III° Indici e parametri edilizi e urbanistici	TITOLO III° Indici e parametri edilizi e urbanistici
Articolo 13 Definizione degli indici e parametri	Articolo 13 Definizione degli indici e parametri
1. Gli indici e i parametri edilizi e urbanistici sono definiti nel modo seguente: **a)Superficie territoriale (ST)** È l'area complessiva interessata da un intervento urbanistico attuativo, comprendente le aree per l'urbanizzazione primaria e secondaria e le aree destinate all'edificazione. **b) Superficie fondiaria (SF)**	1. Gli indici e i parametri edilizi e urbanistici sono definiti nel modo seguente: **a) Superficie Territoriale (ST)** E' l'area complessiva interessata da un intervento urbanistico attuativo, comprendente le aree per l'urbanizzazione primaria e secondaria e le aree destinate all'edificazione. **b) Superficie Fondiaria (SF)**

Comune di BORGO PACE
Piazza del Pino 3 - 61040 BORGO PACE (PU)
☎ 0722.81.60.48 - 0722.81.60.49
E-mail - utc@comune.borgo-pace.ps.it
Codice fiscale 00360660419
P.ta I.V.A. 00360660419

Comune di MERCATELLO SUL METAURO
Piazza GARIBALDI, 5 - 61040 MERCATELLO SUL METAURO (PU)
☎ 0722.81.69.23 0722.89.393
E-mail - utc.bartolucci@comune.mercatellosulmetauro.pu.it
Codice fiscale 82002010419
P.ta I.V.A. 00376880415

Comune di SANT'ANGELO IN VADO
Piazza Umberto I°, 3 - 61048 SANT'ANGELO IN VADO (PU)
☎ 0722.81.99.07 0722.81.99.20
E-mail - urbanistica@comune.sant-angelo-in-vado.ps.it
Codice Fiscale 82000490415
P.ta I.V.A. 00352820419

È l'area destinata all'edificazione, che risulta dalla ST sottraendo le superficie per le opere di urbanizzazione primaria e secondaria.	E' l'area destinata all'edificazione, che risulta dalla ST sottraendo le superfici per le opere di urbanizzazione primaria e secondaria.
c) Superficie utile lorda (SUL) È la somma delle superfici lorde di ciascun piano dell'edificio, comprese entro il perimetro esterno delle murature, includendo "bow window", scale e ballatoi di accesso, vani ascensori, cavedi per impianti tecnici, nonché il sottotetto qualora abitabile o utilizzabile (come indicato alla successiva lettera t).	**c) Superficie Utile Lorda (SUL)** E' la somma delle superfici lorde di ciascun piano dell'edificio, comprese entro il perimetro esterno delle murature, includendo "bow window", scale e ballatoi di accesso, vani ascensori, cavedi per impianti tecnici, nonché il sottotetto qualora abitabile o utilizzabile (come indicato alla successiva lettera t), e porticati di uso esclusivo (*si intende per "porticato" la porzione di fabbricato posta al piano terreno, aperta almeno su un lato, lungo il quale appositi pilastri sorreggono il piano superiore che è definito e delimitato da volumi abitabili dell'edificio di appartenenza*).
Contribuiscono al calcolo della superficie utile lorda, con una quota pari al 50% della loro entità, i porticati di uso condominiale ed il piano seminterrato (come definito alla successiva lettera u). Non contribuiscono al calcolo della superficie utile lorda: - i piani completamente interrati (come definiti alla successiva lettera u); - i porticati pubblici o d'uso pubblico; - i volumi tecnici emergenti dalla copertura piana o dalle falde del tetto, destinati ad extracorsa degli ascensori, scale di accesso alla copertura, locali strettamente necessari per impianti, serbatoi, vasi di espansione o canne fumarie;	Contribuiscono al calcolo della superficie utile lorda, con una quota pari al 50% della loro entità, i porticati di uso condominiale ed il piano seminterrato (come definito alla successiva lettera u). Non contribuiscono al calcolo della superficie utile lorda: - i piani completamente interrati (come definiti alla successiva lettera u); - i porticati pubblici o d'uso pubblico; - i volumi tecnici emergenti dalla copertura piana o dalle falde del tetto, destinati ad extracorsa degli ascensori, scale di accesso alla copertura, locali strettamente necessari per impianti, serbatoi, vasi di espansione o canne fumarie, locali tombati (come definiti alla successiva lettera dd);
- scale di sicurezza antincendio esterne ed aperte, nonché qualsiasi rampa esterna di scala non coperta, terrazze e logge aperte.	- scale di sicurezza antincendio esterne ed aperte, nonché qualsiasi rampa esterna di scala non coperta, terrazze e logge aperte (*si intende per "loggia aperta" un organismo architettonico addossato ad un edificio, aperto su tutti e tre i lati esterni caratterizzato da pilastri che ne sorreggono la copertura che si materializza in una tettoia o in un solaio di una soprastante loggia aperta*).
d) Volume (V) È la somma dei prodotti della superficie lorda di ciascun piano per l'altezza dello stesso piano,	**d) Volume (V)** E' la somma dei prodotti della superficie utile lorda di ciascun piano per l'altezza dello stesso piano, misurata tra le quote di calpestio del piano

Comune di BORGO PACE
Piazza del Pino 3 - 61040 BORGO PACE (PU)
☎ 0722.81.60.48 - 0722.81.60.49
E-mail - utc@comune.borgo-pace.ps.it
Codice fiscale 00360660419
P.ta I.V.A. 00360660419

Comune di MERCATELLO SUL METAURO
Piazza GARIBALDI, 5 - 61040 MERCATELLO SUL METAURO (PU)
☎ 0722.81.69.23 0722.89.393
E-mail - utc.bartolucci@comune.mercatellosulmetauro.pu.it
Codice fiscale 82002010419
P.ta I.V.A. 00376880415

Comune di SANT'ANGELO IN VADO
Piazza Umberto I°, 3 - 61048 SANT'ANGELO IN VADO (PU)
☎ 0722.81.99.07 0722.81.99.20
E-mail - urbanistica@comune.sant-angelo-in-vado.ps.it
Codice Fiscale 82000490415
P.ta I.V.A. 00352820419

misurata tra le quote di calpestio del piano stesso e del piano superiore. Per l'ultimo piano, l'altezza è quella compresa tra la quota di calpestio e l'intradosso del solaio piano o, per coperture a falde, l'altezza media dell'intradosso relativa alla superficie lorda computata.	stesso e del piano superiore. Per l'ultimo piano, l'altezza e' quella compresa tra la quota di calpestio e l'intradosso del solaio piano o, per coperture a falde, l'altezza media dell'intradosso relativa alla superficie utile lorda computata. **d1) Calcolo dei parametri edilizi** 1. In deroga a quanto previsto dal presente articolo, per le nuove costruzioni e per la ristrutturazione degli edifici esistenti ai sensi della legge regionale n. 14 del 17 giugno 2008 non sono considerati nel computo per la determinazione dei volumi, delle superfici e nei rapporti di copertura, fermo restando il rispetto delle distanze minime previste dal codice civile: a) il maggior spessore delle murature esterne, oltre i trenta centimetri, siano esse tamponature o muri portanti; b) il maggior spessore dei solai intermedi e di copertura oltre i trenta centimetri; c) le serre solari e tutti i maggiori volumi e superfici necessari al miglioramento dei livelli di isolamento termico ed acustico o di inerzia termica o finalizzati alla captazione diretta dell'energia solare o alla realizzazione di sistemi di ombreggiamento delle facciate nei mesi estivi. 2. Le disposizioni di cui al comma 1 si applicano anche: a) al computo delle variazioni delle altezze massime, nonché delle distanze dai confini, dalle strade e tra edifici; b) al computo della superficie utile e non residenziale in riferimento alla determinazione dei limiti massimi di costo per l'edilizia residenziale sovvenzionata e agevolata. 3. Per il recupero degli edifici esistenti resta ferma la salvaguardia degli elementi costruttivi e decorativi di pregio storico ed artistico, nonché degli allineamenti o conformazioni diverse, orizzontali, verticali e delle falde dei tetti che caratterizzano le cortine di edifici urbani e rurali di antica formazione. 4. La deroga di cui al comma 1 si applica anche ai fini del calcolo della volumetria e delle superfici urbanistiche per la determinazione del contributo di costruzione, nonché degli standard urbanistici. 5. Per beneficiare della deroga di cui al comma 1,

Comune di BORGO PACE
Piazza del Pino 3 - 61040 BORGO PACE (PU)
☎ 0722.81.60.48 - 0722.81.60.49
E-mail - utc@comune.borgo-pace.ps.it
Codice fiscale 00360660419
P.ta I.V.A. 00360660419

Comune di MERCATELLO SUL METAURO
Piazza GARIBALDI, 5 - 61040 MERCATELLO SUL METAURO (PU)
☎ 0722.81.69.23 0722.89.393
E-mail - utc.bartolucci@comune.mercatellosulmetauro.pu.it
Codice fiscale 82002010419
P.ta I.V.A. 00376880415

Comune di SANT'ANGELO IN VADO
Piazza Umberto I°, 3 - 61048 SANT'ANGELO IN VADO (PU)
☎ 0722.81.99.07 0722.81.99.20
E-mail - urbanistica@comune.sant-angelo-in-vado.ps.it
Codice Fiscale 82000490415
P.ta I.V.A. 00352820419

	il contenimento del consumo energetico-ambientale è dimostrato nell'ambito della documentazione tecnica richiesta per il rilascio del relativo titolo abilitativo edilizio, anche in conformità con quanto previsto dal D.Lgs 192/2005. 6. Ai fini del rilascio di titoli abilitativi edilizi, comunque denominati, per interventi successivi da realizzare negli edifici costruiti o modificati ai sensi del presente articolo, non è consentita la riduzione degli spessori e la trasformazione dei volumi realizzati ai sensi del comma 1.
e) Indice di Fabbricabilità Territoriale (IT) È il rapporto tra il volume (V) massimo realizzabile in una determinata zona e la superficie territoriale (ST) della zona stessa.	**e) Indice di Fabbricabilità Territoriale (IT)** E' il rapporto tra il volume (V) massimo realizzabile in una determinata zona e la superficie territoriale (ST) della zona stessa.
f) Indice di utilizzazione territoriale (UT) È il rapporto tra la superficie utile lorda (SUL) massima realizzabile in una determinata zona e la superficie territoriale (ST) della zona stessa.	**f) Indice di Utilizzazione Territoriale (UT)** E' il rapporto tra la superficie utile lorda (SUL) massima realizzabile in una determinata zona e la superficie territoriale (ST) della zona stessa.
g) Indice di fabbricabilità fondiaria(IF) È il rapporto tra il volume (V) e la superficie fondiaria (SF).	**g) Indice di Fabbricabilita' Fondiaria (IF)** E' il rapporto tra il volume (V) e la superficie fondiaria (SF).
h) Indice di utilizzazione fondiaria (UF). È il rapporto tra la superficie utile lorda (SUL) e la superficie fondiaria (SF).	**h) Indice di Utilizzazione Fondiaria (UF)** E' il rapporto tra la superficie utile lorda (SUL) e la superficie fondiaria (SF).
i) Superficie coperta (SC) È la proiezione orizzontale delle superfici lorde fuori terra.	**i) Superficie Coperta (SC)** E' la proiezione orizzontale delle superfici lorde fuori terra, con esclusione di balconi, cornicioni e scale esterne non coperte.
l) Indice di copertura (IC) È il rapporto tra la superficie coperta (SC) e la superficie fondiaria (SF).	**l) Indice di Copertura (IC)** E' il rapporto tra la superficie coperta (SC) e la superficie fondiaria (SF).
m) Altezza delle fronti (H) È l'altezza di ogni parte di prospetto in cui può essere scomposto l'edificio, misurata dalla linea di terra alla linea di copertura computando i corpi arretrati qualora non compresi.	**m) Altezza delle fronti (H)** E' l'altezza di ogni parte di prospetto in cui può essere scomposto l'edificio, misurata dalla linea di terra alla linea di copertura computando i corpi arretrati qualora non compresi, esclusi gli abbaini purché arretrati di almeno mt. 0,80 dal filo del muro esterno e di altezza lorda non superiore a

Comune di BORGO PACE
Piazza del Pino 3 - 61040 BORGO PACE (PU)
☎ 0722.81.60.48 - 0722.81.60.49
E-mail - utc@comune.borgo-pace.ps.it
Codice fiscale 00360660419
P.ta I.V.A. 00360660419

Comune di MERCATELLO SUL METAURO
Piazza GARIBALDI, 5 - 61040 MERCATELLO SUL METAURO (PU)
☎ 0722.81.69.23 0722.89.393
E-mail - utc.bartolucci@comune.mercatellosulmetauro.pu.it
Codice fiscale 82002010419
P.ta I.V.A. 00376880415

Comune di SANT'ANGELO IN VADO
Piazza Umberto I°, 3 - 61048 SANT'ANGELO IN VADO (PU)
☎ 0722.81.99.07 0722.81.99.20
E-mail - urbanistica@comune.sant-angelo-in-vado.ps.it
Codice Fiscale 82000490415
P.ta I.V.A. 00352820419

La linea di terra è definita dall'intersezione della parete del prospetto con il piano stradale o il piano del marciapiede o il piano del terreno a sistemazione definitiva. La linea di copertura è definita, nel caso di copertura piana, dall'intersezione della parete del prospetto con il piano corrispondente allo estradosso del solaio di copertura; nel caso di copertura a falde, dall'intersezione della parete di prospetto con il piano corrispondente all'estradosso della falda di copertura. Salvo diversa specifica prescrizione ~~dei singoli~~ strumenti urbanistici, la misura dell'altezza non tiene conto del vano scala, dell'ascensore e di canne fumarie, né delle maggiorazioni corrispondenti a bocche di lupo o agli accessi esterni, carrabili e pedonali, al piano seminterrato, purché gli eccessi stessi, realizzati in trincea rispetto alla linea di terra, ~~non~~ siano di larghezza superiore a m. ~~3~~.	mt. 1,20 fuori falda. La linea di terra é definita dall'intersezione della parete del prospetto con il piano stradale o il piano del marciapiede o il piano del terreno a sistemazione definitiva. La linea di copertura é definita, nel caso di copertura piana, dall'intersezione della parete del prospetto con il piano corrispondente all'estradosso del solaio di copertura; nel caso di copertura a falde, dall'intersezione della parete di prospetto con il piano corrispondente all'estradosso della falda di copertura. Salvo diversa specifica prescrizione, per singole aree o zone, degli strumenti urbanistici, la misura dell'altezza non tiene conto del vano scala, dell'ascensore e di canne fumarie, ne' delle maggiorazioni corrispondenti a bocche di lupo o agli accessi esterni, carrabili e pedonali, al piano seminterrato e/o interrato, purché gli accessi stessi, realizzati in trincea rispetto alla linea di terra, siano di larghezza non superiore a mt. 3,50 e di profondità di almeno mt. 3,50 nel caso di accessi su fronti paralleli all'asse stradale e di mt. 1,00 nel caso di accessi su fronti perpendicolari o comunque non paralleli all'asse stradale (v. figura 9).
n) Altezza massima degli edifici (H MAX) È la massima tra le altezze delle diverse parti di prospetto in cui può essere scomposto l'edificio, misurate come alla precedente lettera m). Nel caso di prospetti in cui siano presenti falde inclinate di tetti (a capanna, sfalsati o ad unico spiovente), per altezza massima si considera quella corrispondente all'intersezione delle pareti di prospetto con il piano corrispondente all'estradosso della falda di copertura purché il colmo non superi di ml. 1,80 l'altezza così misurata; in caso diverso l'altezza massima va misurata alla linea di colmo (v. figure 1, 2, 3 e 4). Nel caso che le falde di copertura coincidano con le pareti inclinate dei prospetti, l'altezza massima va sempre misurata alla linea di colmo (v. figure 5 e 6). Per edifici ubicati su terreni con pendenza naturale superiore al 15%, l'altezza massima consentita dagli strumenti urbanistici, salvo prescrizioni più restrittive degli stessi, può essere	**n) Altezza massima degli edifici (H MAX)** È la massima tra le altezze delle diverse parti di prospetto in cui può essere scomposto l'edificio, misurate come alla precedente lettera m). Nel caso di prospetti in cui siano presenti falde inclinate di tetti (a capanna, sfalsati o ad unico spiovente), per altezza massima si considera quella corrispondente all'intersezione delle pareti di prospetto con il piano corrispondente all'estradosso della falda di copertura purché il colmo non superi di m 1,80 l'altezza così misurata; in caso diverso l'altezza massima va misurata alla linea di colmo (v. figure 1, 2, 3 e 4). Nel caso che le falde di copertura coincidano con le pareti inclinate dei prospetti, l'altezza massima va sempre misurata alla linea di colmo (v. figure 5 e 6). Per edifici ubicati su terreni con pendenza naturale superiore al 15%, l'altezza massima consentita dagli strumenti urbanistici, salvo prescrizioni più restrittive degli stessi, può essere

Comune di BORGO PACE
Piazza del Pino 3 - 61040 BORGO PACE (PU)
☎ 0722.81.60.48 - 0722.81.60.49
E-mail - utc@comune.borgo-pace.ps.it
Codice fiscale 00360660419
P.ta I.V.A. 00360660419

Comune di MERCATELLO SUL METAURO
Piazza GARIBALDI, 5 - 61040 MERCATELLO SUL METAURO (PU)
☎ 0722.81.69.23 0722.89.393
E-mail - utc.bartolucci@comune.mercatellosulmetauro.pu.it
Codice fiscale 82002010419
P.ta I.V.A. 00376880415

Comune di SANT'ANGELO IN VADO
Piazza Umberto I°, 3 - 61048 SANT'ANGELO IN VADO (PU)
☎ 0722.81.99.07 0722.81.99.20
E-mail - urbanistica@comune.sant-angelo-in-vado.ps.it
Codice Fiscale 82000490415
P.ta I.V.A. 00352820419

superata di un 20% nelle parti a valle dei prospetti, con un massimo assoluto di ml. 2,00 (v. figura 7).	superata di un 20% nelle parti a valle dei prospetti, con un massimo assoluto di m 2,00 (v. figura 7).
o) Distacco tra gli edifici (DF) È la distanza (minima) tra le pareti antistanti gli edifici, o corpi di fabbrica degli stessi, salvo le pareti prospettanti sugli spazi interni di cui alla successiva lettera r), misurata nei punti di massima sporgenza. Due pareti si intendono ~~prospicienti~~ quando l'angolo formato dal prolungamento delle stesse è inferiore ai 70 gradi sessagesimali e la sovrapposizione è superiore a 1/4 della distanza minima tra le pareti stesse. Per gli edifici gradonati la distanza viene misurata in corrispondenza di ogni arretramento.	**o) Distacco tra gli edifici (DF)** È la distanza (minima) tra le pareti antistanti gli edifici, o corpi di fabbrica degli stessi, <u>considerando tali anche gli elementi che pur non concorrendo a determinare la superficie utile lorda, sono da considerare elementi costitutivi dell'edificio (logge aperte e aggetti oltre i limiti di cui all'art.61 comma 7 del presente regolamento)</u>, salvo le pareti prospettanti sugli spazi interni di cui alla successiva lettera r), misurata nei punti di massima sporgenza. Due pareti si intendono <u>antistanti</u> quando l'angolo formato dal prolungamento delle stesse e' inferiore ai 70 gradi sessagesimali e la sovrapposizione e' superiore a 1/4 della distanza minima tra le pareti stesse. Per gli edifici gradonati la distanza viene misurata in corrispondenza di ogni arretramento.
p) Distacco dai confini (DC) È la distanza tra la proiezione verticale della parete dell'edificio e la linea di confine, misurata nel punto di massima sporgenza. Si intende come confine, oltre che la linea di separazione delle diverse proprietà esistenti o la linea che definisce i diversi lotti o comparti dei piani attuativi, anche la linea di delimitazione di aree pubbliche per servizi o attrezzature individuata negli strumenti urbanistici.	**p) Distacco dai confini (DC)** E' la distanza tra la proiezione verticale della parete dell'edificio e la linea di confine, misurata nel punto di massima sporgenza. Si intende come confine, oltre che la linea di separazione delle diverse proprietà esistenti o la linea che definisce i diversi lotti o comparti dei piani attuativi, anche la linea di delimitazione di aree pubbliche per servizi o attrezzature individuata negli strumenti urbanistici.
q) Distanza dalle strade (DS) È la distanza tra le proiezione verticale della parete dell'edificio ed il ciglio della sede stradale, comprensiva di marciapiede e delle aree pubbliche di parcheggio e di arredo stradale.	**q) Distanza dalle strade (DS)** E' la distanza tra la proiezione verticale della parete dell'edificio ed il ciglio della sede stradale, comprensiva di marciapiede e delle aree pubbliche di parcheggio e di arredo stradale.
r) Spazi interni agli edifici Si intendono per spazi interni le aree scoperte circondate da edifici per una lunghezza superiore ai 3/4 del perimetro, così suddivise: - patio, si intende per patio lo spazio interno di un edificio ad un solo piano, o all'ultimo piano di un edificio a più piani, con normali minime non	**r) Spazi interni agli edifici** Si intendono per spazi interni le aree scoperte circondate da edifici per una lunghezza superiore ai 3/4 del perimetro, così suddivise: - patio, si intende per patio lo spazio interno di un edificio ad un solo piano, o all'ultimo piano di un edificio a più piani, con normali minime non inferiori a m. 6,00 e pareti circostanti di altezza

Comune di BORGO PACE
Piazza del Pino 3 - 61040 BORGO PACE (PU)
☎ 0722.81.60.48 - 0722.81.60.49
E-mail - utc@comune.borgo-pace.ps.it
Codice fiscale 00360660419
P.ta I.V.A. 00360660419

Comune di MERCATELLO SUL METAURO
Piazza GARIBALDI, 5 - 61040 MERCATELLO SUL METAURO (PU)
☎ 0722.81.69.23 0722.89.393
E-mail - utc.bartolucci@comune.mercatellosulmetauro.pu.it
Codice fiscale 82002010419
P.ta I.V.A. 00376880415

Comune di SANT'ANGELO IN VADO
Piazza Umberto I°, 3 - 61048 SANT'ANGELO IN VADO (PU)
☎ 0722.81.99.07 0722.81.99.20
E-mail - urbanistica@comune.sant-angelo-in-vado.ps.it
Codice Fiscale 82000490415
P.ta I.V.A. 00352820419

inferiori a m. 6,00 e pareti circostanti di altezza non superiore a m. 4,00;
- cortile, si intende per cortile lo spazio interno di cui al successivo articolo 81, comma 1;
- chiostrina, si intende per chiostrina lo spazio interno di cui al successivo articolo 81, comma 3.

s) Numero dei piani
È il numero dei piani fuori terra, compreso l'ultimo eventuale piano in arretramento ed escluso il piano seminterrato anche se ~~abitabile o~~ agibile.

t) Piano sottotetto abitabile o utilizzabile
Si intende per piano sottotetto quello compreso tra il solaio piano di copertura dell'ultimo piano e le falde del tetto.
Il piano sottotetto è da considerare ~~abitabile~~ ove pur non risultando destinato ad abitazione presenti un'altezza sufficiente per ottenere l'~~abitabilità~~, ai sensi del D.M. 5 luglio 1975, pubblicato nella Gazzetta Ufficiale del 18 luglio 1975, n. 190. Il piano sottotetto è da considerare utilizzabile (e quindi da conteggiare come superficie utile lorda) ~~quando l'altezza netta interna misurata dal piano del pavimento alla linea di colmo o comunque nel punto più alto, all'intradosso del solaio~~, è superiore al ml. 1,50.

u) Piano interrato e piano seminterrato
Si definisce piano seminterrato il piano sito al piede dell'edificio e parzialmente interrato, quando la superficie delle pareti perimetrali comprese al di sotto della linea di terra è superiore al 50 % della superficie totale delle stesse pareti perimetrali.
Si definisce piano interrato il piano sito al piede dell'edificio quando le pareti perimetrali sono completamente comprese entro la linea di terra, salvo le porzioni strettamente necessarie per bocche di lupo, accessi, carrabili e pedonali, purché realizzati in trincea rispetto alla linea di terra.
Nel caso di edifici di volumetria particolare, sia per le dimensioni che per la posizione su terreni in forte pendenza e per l'articolazione volumetrica nell'attacco a terra, ai fini dell'individuazione delle parti interrate e seminterrate si dovrà scomporre il piano in porzioni rispettivamente da considerare

non superiore a m. 4,00;
- cortile, si intende per cortile lo spazio interno di cui al successivo articolo 81, comma 1;
- chiostrina, si intende per chiostrina lo spazio interno di cui al successivo articolo 81, comma 3.

s) Numero dei piani
È il numero dei piani fuori terra, compreso l'ultimo eventuale piano in arretramento ed escluso il piano seminterrato anche se agibile.

t) Piano sottotetto abitabile o utilizzabile
Si intende per piano sottotetto quello compreso tra il solaio piano di copertura dell'ultimo piano e le falde del tetto.
Il piano sottotetto è da considerare agibile ove pur non risultando destinato ad abitazione presenti un'altezza sufficiente per ottenere l'agibilità (DPR 06/06/2001, n.380, Titolo III°), ai sensi del D.M. 5 luglio 1975, pubblicato nella Gazzetta Ufficiale del 18 luglio 1975, n. 190. Il piano sottotetto è da considerare utilizzabile (e quindi da conteggiare come superficie utile lorda) per la sola porzione in cui l'altezza netta interna, misurata dal piano del pavimento all'intradosso del solaio, è superiore a ml 1,50.

u) Piano interrato e piano seminterrato
Si definisce piano seminterrato il piano sito al piede dell'edificio e parzialmente interrato, quando la superficie delle pareti perimetrali comprese al di sotto della linea di terra e' superiore al 50% della superficie totale delle stesse pareti perimetrali.
Si definisce piano interrato il piano sito al piede dell'edificio quando le pareti perimetrali sono completamente comprese entro la linea di terra, salvo le porzioni strettamente necessarie per bocche di lupo, accessi, carrabili e pedonali, purché realizzati in trincea rispetto alla linea di terra.
Nel caso di edifici di volumetria particolare, sia per le dimensioni che per la posizione su terreni in forte pendenza e per l'articolazione volumetrica nell'attacco a terra, ai fini dell'individuazione delle parti interrate e seminterrate si dovrà scomporre il piano in porzioni rispettivamente da considerare fuori terra, seminterrate e interrate (v. figura 8).

Comune di BORGO PACE
Piazza del Pino 3 - 61040 BORGO PACE (PU)
☎ 0722.81.60.48 - 0722.81.60.49
E-mail - utc@comune.borgo-pace.ps.it
Codice fiscale 00360660419
P.ta I.V.A. 00360660419

Comune di MERCATELLO SUL METAURO
Piazza GARIBALDI, 5 - 61040 MERCATELLO SUL METAURO (PU)
☎ 0722.81.69.23 0722.89.393
E-mail - utc.bartolucci@comune.mercatellosulmetauro.pu.it
Codice fiscale 82002010419
P.ta I.V.A. 00376880415

Comune di SANT'ANGELO IN VADO
Piazza Umberto I°, 3 - 61048 SANT'ANGELO IN VADO (PU)
☎ 0722.81.99.07 0722.81.99.20
E-mail - urbanistica@comune.sant-angelo-in-vado.ps.it
Codice Fiscale 82000490415
P.ta I.V.A. 00352820419

fuori terra, seminterrate e interrate (v. figura 8).

v) Superficie utile abitabile o utilizzabile (SUA)
È la superficie di pavimento degli alloggi o dei locali ad altra destinazione, misurata al netto di murature, pilastri, tramezzi, sguinci, vani di porte e finestre, di eventuali scale interne, di logge e di balconi.

z) Superficie complessiva (SC)
La superficie complessiva è costituita dalla somma della superficie utile abitabile e dal 60% del totale delle superfici non residenziali destinate a servizi ed accessori (Snr), misurate al netto di murature, pilastri, tramezzi, sguinci e vani di porte e finestre (Sc = Su + 60% Snr).
Le superfici per servizi ed accessori riguardano:
1) cantinole, soffitte, locali motore ascensore, cabine idriche, lavatoi comuni, centrali termiche ed altri locali a stretto servizio delle residenze;
2) autorimesse singole e collettive;
3) androni di ingresso e porticati liberi;
4) logge e balconi.
I porticati di cui al numero 3) sono esclusi dal computo della superficie complessiva qualora gli strumenti urbanistici ne prescrivano l'uso pubblico.

aa) Fronte dell'edificio
Si intende il tratto visibile, da un punto di vista ortogonale, di un edificio indipendentemente dall'andamento planimetrico delle pareti che lo delimitano, e, quindi, la fronte viene calcolata secondo la distanza in metri tra due punti estremi dell'intero prospetto.

bb) Fabbricato o edificio
Si intende qualsiasi costruzione coperta, comunque infissa al suolo con le più svariate tecnologie, isolata da vie e spazi vuoti, oppure separata da altre costruzioni mediante muri maestri che si elevano, senza soluzioni di continuità, dalle fondamenta al tetto, che disponga di uno o più liberi accessi sulla via e abbia una o più scale autonome.
Per fabbricato residenziale si intende quel fabbricato o quella parte di fabbricato destinato esclusivamente o prevalentemente ad abitazione;

v) Superficie utile abitabile o utilizzabile (SUA)
E' la superficie di pavimento degli alloggi o dei locali ad altra destinazione, misurata al netto di murature, pilastri, tramezzi, sguinci, vani di porte e finestre, di eventuali scale interne, di logge e di balconi.

z) Superficie complessiva (SC)
La superficie complessiva (Sc) e' costituita dalla somma della superficie utile abitabile (Sua) e dal 60% del totale delle superfici non residenziali destinate a servizi ed accessori (Snr), misurate al netto di murature, pilastri, tramezzi, sguinci e vani di porte e finestre (Sc = Sua + 60% Snr).
Le superfici per servizi ed accessori riguardano:
1) cantinole, soffitte, locali motore ascensore, cabine idriche, lavatoi comuni, centrali termiche ed altri locali a stretto servizio delle residenze;
2) autorimesse singole e collettive;
3) androni di ingresso e porticati;
4) logge e balconi.
I porticati di cui al numero 3) sono esclusi dal computo della superficie complessiva qualora gli strumenti urbanistici ne prescrivano l'uso pubblico.

aa) Fronte dell'edificio
Si intende il tratto visibile, da un punto di vista ortogonale, di un edificio indipendentemente dall'andamento planimetrico delle pareti che lo delimitano, e, quindi, la fronte viene calcolata secondo la distanza in metri tra due punti estremi dell'intero prospetto.

bb) Fabbricato o edificio
Si intende qualsiasi costruzione coperta, comunque infissa al suolo con le più svariate tecnologie, isolata da vie e spazi vuoti, oppure separata da altre costruzioni mediante muri maestri che si elevano, senza soluzioni di continuità, dalle fondamenta al tetto, che disponga di uno o più liberi accessi sulla via e abbia una o più scale autonome.
Per fabbricato residenziale si intende quel fabbricato o quella parte di fabbricato destinato esclusivamente o prevalentemente ad abitazione; per fabbricato non residenziale si intende quel

Comune di BORGO PACE
Piazza del Pino 3 - 61040 BORGO PACE (PU)
☎ 0722.81.60.48 - 0722.81.60.49
E-mail - utc@comune.borgo-pace.ps.it
Codice fiscale 00360660419
P.ta I.V.A. 00360660419

Comune di MERCATELLO SUL METAURO
Piazza GARIBALDI, 5 - 61040 MERCATELLO SUL METAURO (PU)
☎ 0722.81.69.23 0722.89.393
E-mail - utc.bartolucci@comune.mercatellosulmetauro.pu.it
Codice fiscale 82002010419
P.ta I.V.A. 00376880415

Comune di SANT'ANGELO IN VADO
Piazza Umberto I°, 3 - 61048 SANT'ANGELO IN VADO (PU)
☎ 0722.81.99.07 0722.81.99.20
E-mail - urbanistica@comune.sant-angelo-in-vado.ps.it
Codice Fiscale 82000490415
P.ta I.V.A. 00352820419

per fabbricato non residenziale si intende quel fabbricato o quella parte di fabbricato destinato esclusivamente prevalentemente ad uso diverso da quello residenziale. **cc) Ampliamento** Si intende l'ulteriore costruzione in senso orizzontale o verticale di abitazioni o di vani in un fabbricato già esistente. **dd) Abitazione, stanza, vano** 1) Per abitazione (appartamento, alloggio) si intende un insieme di vani o anche un solo vano utile, destinato all'abitare per famiglia, che disponga di un ingresso indipendente sulla strada o su pianerottolo, cortile, terrazza; 2) per vano si intende lo spazio coperto, delimitato da ogni lato da pareti (in muratura, legno o vetro), anche se qualcuna non raggiunge il soffitto. La parte interrotta da notevole apertura (arco e simili) deve considerarsi come divisorio di due vani, salvo che uno di essi, per le sue piccole dimensioni, non risulti in modo indubbio come parte integrante dell'altro; 3) per stanza (vano utile) si intende il vano compreso nell'abitazione, che abbia luce ed aria dirette ed un'ampiezza sufficiente a contenere almeno un letto (camere da letto, sale da pranzo, studi, salotti, ecc.). nonché la cucina ed i vani ricavati dalle soffitte, quando abbiano i requisiti di cui sopra; 4) per vani accessori si intendono i vani compresi nelle abitazioni destinati ai disimpegni, bagni, anticamere, corridoi, ecc., nonché la cucina quando manchi di uno dei requisiti sopraccitati per essere considerata stanza.	fabbricato o quella parte di fabbricato destinato esclusivamente o prevalentemente ad uso diverso da quello residenziale. **cc) Ampliamento** Si intende l'ulteriore costruzione in senso orizzontale o verticale di abitazioni o di vani in un fabbricato già esistente. **dd) Abitazione, stanza, vano, <u>locali tombati e sagoma</u>** 1) Per abitazione (appartamento, alloggio) si intende un insieme di vani o anche un solo vano utile, destinato all'abitare per famiglia, che disponga di un accesso indipendente sulla strada o su pianerottolo, cortile, terrazza; 2) per vano si intende lo spazio coperto, delimitato da ogni lato da pareti (in muratura, legno o vetro <u>o altro materiale</u>), anche se qualcuna non raggiunge il soffitto. La parte interrotta da notevole apertura (arco e simili) deve considerarsi come divisorio di due vani, salvo che uno di essi, per le sue piccole dimensioni, non risulti in modo indubbio come parte integrante dell'altro; 3) per stanza (vano utile) si intende il vano compreso nell'abitazione, che abbia luce ed aria dirette ed un'ampiezza sufficiente a contenere almeno un letto (camere da letto, sale da pranzo, studi, salotti, ecc.), nonché la cucina ed i vani ricavati dalle soffitte, quando abbiano i requisiti di cui sopra; 4) per vani accessori si intendono i vani compresi nelle abitazioni destinati ai disimpegni, bagni, anticamere, corridoi, ecc., nonché la cucina quando manchi di uno dei requisiti sopraccitati per essere considerata stanza. <u>5) per locale tombato si intende il volume tecnico completamente interrato, con il solaio di copertura ricoperto da uno strato di terreno vegetale idoneo all'inerbimento, sprovvisto di finestrature e aperture esterne di ogni tipo ad esclusione della sola botola a passo d'uomo per l'accesso e dotato di areazione artificiale.</u> <u>6) per sagoma si intende la proiezione orizzontale della superficie utile lorda fuori terra, con esclusione di balconi, cornicioni e scale esterne non coperte e i profili dei prospetti.</u>

Comune di BORGO PACE
Piazza del Pino 3 - 61040 BORGO PACE (PU)
☎ 0722.81.60.48 - 0722.81.60.49
E-mail - utc@comune.borgo-pace.ps.it
Codice fiscale 00360660419
P.ta I.V.A. 00360660419

Comune di MERCATELLO SUL METAURO
Piazza GARIBALDI, 5 - 61040 MERCATELLO SUL METAURO (PU)
☎ 0722.81.69.23 0722.89.393
E-mail - utc.bartolucci@comune.mercatellosulmetauro.pu.it
Codice fiscale 82002010419
P.ta I.V.A. 00376880415

Comune di SANT'ANGELO IN VADO
Piazza Umberto I°, 3 - 61048 SANT'ANGELO IN VADO (PU)
☎ 0722.81.99.07 0722.81.99.20
E-mail - urbanistica@comune.sant-angelo-in-vado.ps.it
Codice Fiscale 82000490415
P.ta I.V.A. 00352820419

URBANISTICA

Articolo 13 Schemi	Articolo 13 Schemi

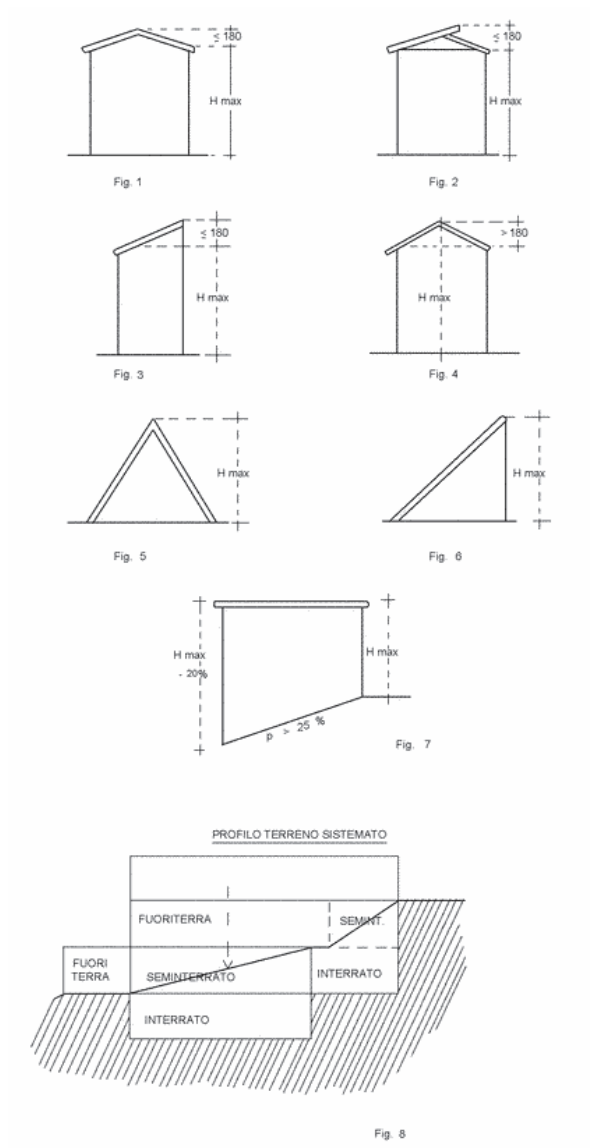

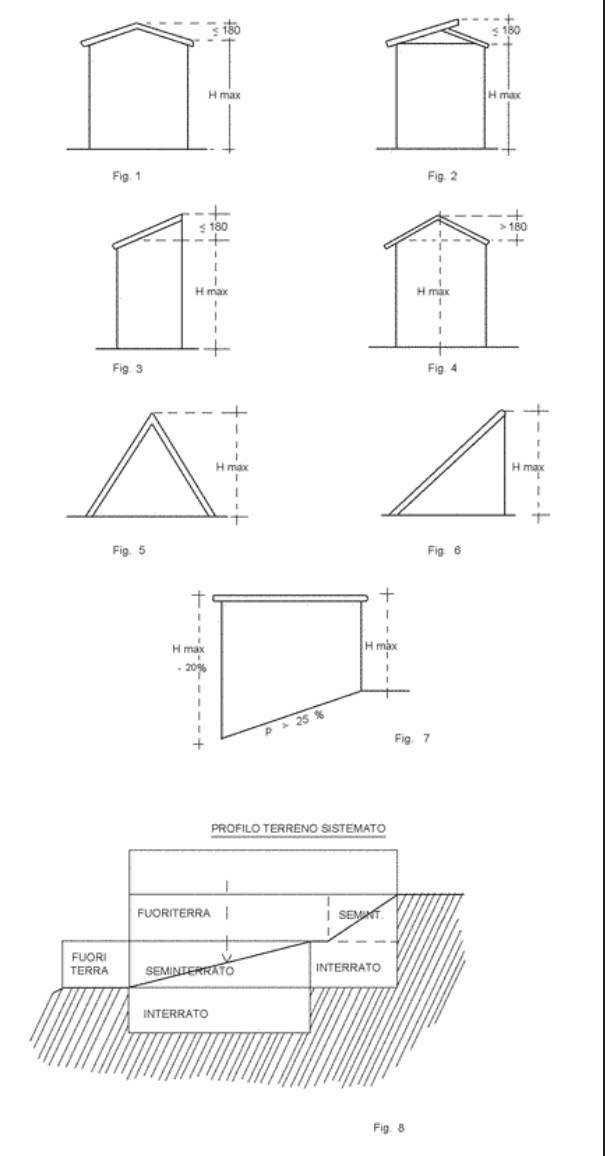

Comune di BORGO PACE
Piazza del Pino 3 - 61040 BORGO PACE (PU)
☎ **0722.81.60.48** - 🖷 **0722.81.60.49**
E-mail - **utc@comune.borgo-pace.ps.it**
Codice fiscale **00360660419**
P.ta I.V.A. **00360660419**

Comune di MERCATELLO SUL METAURO
Piazza GARIBALDI, 5 - 61040 MERCATELLO SUL METAURO (PU)
☎ **0722.81.69.23** 🖷 **0722.89.393**
E-mail - utc.bartolucci@comune.mercatellosulmetauro.pu.it
Codice fiscale **82002010419**
P.ta I.V.A. **00376880415**

Comune di SANT'ANGELO IN VADO
Piazza Umberto I°, 3 - 61048 SANT'ANGELO IN VADO (PU)
☎ **0722.81.99.07** 🖷 **0722.81.99.20**
E-mail - urbanistica@comune.sant-angelo-in-vado.ps.it
Codice Fiscale **82000490415**
P.ta I.V.A. **00352820419**

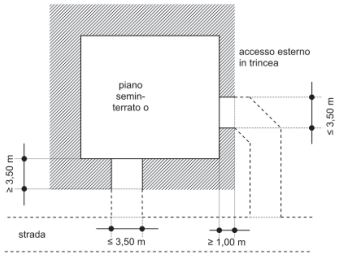

figura 9 - accesso esterno in trincea (art. 13, lettera m)
dimensioni dell'ingombro della trincea di accesso

Articolo 13/bis
Definizione delle tipologie edilizie

1. Per tipologia dei fabbricati si intende la costanza di determinate caratteristiche organizzative, riferite esclusivamente ai sistemi di aggregazione dei volumi abitabili, ai rapporti planivolumetrici con il lotto sul quale insistono nonché, alla configurazione dei profili prospettici.

1.1. TIPOLOGIE ESTENSIVE:
Tipologie ad utilizzazione estensiva del territorio caratterizzate genericamente dall'accessibilità non condominiale ai singoli alloggi:

1.1.1. Isolata:
è quel tipo di costruzione in cui, per quanto riguarda la configurazione prospettica, l'altezza delle fronti risulta comparabile con i lati dell'ingombro planimetrico; presenta generalmente distanze da tutti i confini, ma può avere anche un lato in aderenza; si configura con una volumetria media variabile dai 600 mc. ai 1.500 mc. (e comunque pari al volume massimo ammesso). La definizione tipologica non attiene al numero degli alloggi.

1.1.2. Villa:
è quel tipo di costruzione che si configura volumetricamente e prospetticamente come

Comune di BORGO PACE
Piazza del Pino 3 - 61040 BORGO PACE (PU)
☎ 0722.81.60.48 - 0722.81.60.49
E-mail - utc@comune.borgo-pace.ps.it
Codice fiscale 00360660419
P.ta I.V.A. 00360660419

Comune di MERCATELLO SUL METAURO
Piazza GARIBALDI, 5 - 61040 MERCATELLO SUL METAURO (PU)
☎ 0722.81.69.23 0722.89.393
E-mail - utc.bartolucci@comune.mercatellosulmetauro.pu.it
Codice fiscale 82002010419
P.ta I.V.A. 00376880415

Comune di SANT'ANGELO IN VADO
Piazza Umberto I°, 3 - 61048 SANT'ANGELO IN VADO (PU)
☎ 0722.81.99.07 0722.81.99.20
E-mail - urbanistica@comune.sant-angelo-in-vado.ps.it
Codice Fiscale 82000490415
P.ta I.V.A. 00352820419

edificio unico e che per quanto riguarda l'altezza delle fronti e le distanze, presenta gli stessi rapporti riferiti per la tipologia isolata; per quanto riguarda il numero degli alloggi esso non può essere superiore a 2 unità.

1.1.3. Schiera:

è quella sequenza di edifici che si configura chiaramente come ripetizione o assemblaggio di un modulo tipo, dal quale per altro può presentare varianti, ma con caratteristiche formali unitarie. La schiera può essere di tipo lineare, quando la sequenza avviene sempre in un senso, generalmente parallelo alla strada; al fine di evitare l'effetto di cortina unica, può presentare lo sfalsamento fra i singoli moduli edilizi. La schiera può essere del tipo composto quando l'aderenza tra i vari moduli avviene in modo vario, anche in senso perpendicolare tra i muri in aderenza determinando spazi articolati ed eventuali cortili.

1.2. TIPOLOGIE INTENSIVE:

Tipologie ad utilizzazione intensiva del territorio, essenzialmente plurifamiliari, caratterizzate genericamente dall'accessibilità condominiale ai singoli alloggi:

1.2.1. A blocco:

è quel tipo di costruzione in cui, per quanto riguarda la configurazione prospettica, risulta prevalente l'altezza delle fronti, rispetto all'ingombro planimetrico; è generalmente costituito da vano scala centralizzato dal quale avviene l'accesso ai vari appartamenti.

1.2.2. In linea:

è quel tipo di costruzione in cui, per quanto riguarda la configurazione prospettica, risulta prevalente la lunghezza delle fronti, rispetto ad altri parametri; è generalmente costituito da più vani scala, a distanze più o meno regolari, e presenta in genere altezze delle fronti omogenee.

1.2.3. Composta:

E' quel tipo di costruzione costituito da corpi di fabbrica a blocco ed in linea, accostati in modo vario; può essere anche articolato nelle altezze delle fronti pur in una unitarietà compositiva volumetrica, che deve emergere dalla configurazione prospettica.

Comune di BORGO PACE
Piazza del Pino 3 - 61040 BORGO PACE (PU)
☎ 0722.81.60.48 - 0722.81.60.49
E-mail - utc@comune.borgo-pace.ps.it
Codice fiscale 00360660419
P.ta I.V.A. 00360660419

Comune di MERCATELLO SUL METAURO
Piazza GARIBALDI, 5 - 61040 MERCATELLO SUL METAURO (PU)
☎ 0722.81.69.23 0722.89.393
E-mail - utc.bartolucci@comune.mercatellosulmetauro.pu.it
Codice fiscale 82002010419
P.ta I.V.A. 00376880415

Comune di SANT'ANGELO IN VADO
Piazza Umberto I°, 3 - 61048 SANT'ANGELO IN VADO (PU)
☎ 0722.81.99.07 0722.81.99.20
E-mail - urbanistica@comune.sant-angelo-in-vado.ps.it
Codice Fiscale 82000490415
P.ta I.V.A. 00352820419

TITOLO IV° Commissione edilizia comunale	TITOLO IV° Commissione edilizia comunale
Articolo 14 Funzioni della commissione edilizia comunale	Articolo 14 Funzioni della commissione edilizia comunale
1. La Commissione Edilizia è l'organo con funzioni consultive del Responsabile dello Sportello Unico per l'Edilizia (SUEd) addetto al rilascio di Permessi di costruire, in materia di progettazione urbana ed in materia edilizia. 2. Nel settore della progettazione urbana la Commissione Edilizia esprime il proprio parere sugli aspetti inerenti la qualità architettonica, paesistico/ambientale ed urbanistica prodotta dagli strumenti di pianificazione e loro varianti. 3. Nel settore edilizio la Commissione Edilizia esprime il proprio parere in ordine agli aspetti formali, compositivi, architettonici e funzionali degli interventi progettati e al loro inserimento nel contesto urbano, ambientale e paesaggistico. 3.bis Il Responsabile dello Sportello Unico per l'Edilizia può assumere le determinazioni sulle domande di Permesso di Costruire senza previa acquisizione del parere della Commissione Edilizia, salvo quanto disposto dal successivo comma 4. 4. Sono da sottoporre obbligatoriamente al parere della Commissione Edilizia gli interventi riguardanti: a) la pianificazione territoriale generale e attuativa, salvo le varianti degli strumenti urbanistici riguardanti aspetti di dettaglio; b) ~~gli interventi soggetti alle procedure di "Valutazione Impatto Ambientale" e "Verifica Compatibilità Ambientale";~~ ~~c)~~ le opere di ristrutturazione urbanistica, come definite dall'art. 3 del D.P.R. 06/06/2001, n.380 e s.m.i.; d) sulle richieste di Permesso di Costruire in deroga, ai sensi dell'articolo 14 del D.P.R. 06/06/2001, n. 380 e s.m.i.; 5.Il Responsabile dello Sportello Unico per l'Edilizia ha la facoltà di richiedere il parere della Commissione Edilizia su tutte le questioni di	1. La Commissione Edilizia è l'organo con funzioni consultive del Responsabile dello Sportello Unico per l'Edilizia (SUEd) addetto al rilascio di Permessi di costruire, in materia di progettazione urbana ed in materia edilizia. 2. Nel settore della progettazione urbana la Commissione Edilizia esprime il proprio parere sugli aspetti inerenti la qualità architettonica, paesistico/ambientale ed urbanistica prodotta dagli strumenti di pianificazione e loro varianti. 3. Nel settore edilizio la Commissione Edilizia esprime il proprio parere in ordine agli aspetti formali, compositivi, architettonici e funzionali degli interventi progettati e al loro inserimento nel contesto urbano, ambientale e paesaggistico. 3.bis Il Responsabile dello Sportello Unico per l'Edilizia può assumere le determinazioni sulle domande di Permesso di Costruire senza previa acquisizione del parere della Commissione Edilizia, salvo quanto disposto dal successivo comma 4. 4. Sono da sottoporre obbligatoriamente al parere della Commissione Edilizia gli interventi riguardanti: a) la pianificazione territoriale generale e attuativa, salvo le varianti degli strumenti urbanistici riguardanti aspetti di dettaglio; b) le opere di ristrutturazione urbanistica, come definite dall'art. 3 del D.P.R. 06/06/2001, n.380 e s.m.i.; d) sulle richieste di Permesso di Costruire in deroga, ai sensi dell'articolo 14 del D.P.R. 06/06/2001, n. 380 e s.m.i.; 5.Il Responsabile dello Sportello Unico per l'Edilizia ha la facoltà di richiedere il parere della Commissione Edilizia su tutte le questioni di

Comune di BORGO PACE
Piazza del Pino 3 - 61040 BORGO PACE (PU)
☎ 0722.81.60.48 - 0722.81.60.49
E-mail - utc@comune.borgo-pace.ps.it
Codice fiscale 00360660419
P.ta I.V.A. 00360660419

Comune di MERCATELLO SUL METAURO
Piazza GARIBALDI, 5 - 61040 MERCATELLO SUL METAURO (PU)
☎ 0722.81.69.23 0722.89.393
E-mail - utc.bartolucci@comune.mercatellosulmetauro.pu.it
Codice fiscale 82002010419
P.ta I.V.A. 00376880415

Comune di SANT'ANGELO IN VADO
Piazza Umberto I°, 3 - 61048 SANT'ANGELO IN VADO (PU)
☎ 0722.81.99.07 0722.81.99.20
E-mail - urbanistica@comune.sant-angelo-in-vado.ps.it
Codice Fiscale 82000490415
P.ta I.V.A. 00352820419

carattere edilizio ed urbanistico riguardanti il territorio comunale. Con particolare riferimento ai casi sotto indicati: • interventi di nuova costruzione, come definiti dall'art. 3 del D.P.R. 06/06/2001, n. 380 e s.m.i.; • Interventi di ristrutturazione edilizia e di restauro e risanamento conservativo, come definiti dall'art. 3 del D.P.R. 06/06/2001, n. 380 e s.m.i.; • Opere pertinenziali al servizio di edifici esistenti che determinano una variazione dei prospetti o delle sistemazioni esterne; • Laghi artificiali ad uso irriguo, industriale, ecc.; • Muri ed opere di sostegno di altezza superiore a ml. 2 non facenti parte di opere stradali; • In via preventiva su progetti anche preliminari, relativi ad opere di particolare importanza; • Sull'interpretazione e sulle eventuali proposte di modifica delle norme del Regolamento Edilizio, nonché sull'interpretazione degli strumenti urbanistici; • Sulle richieste di Permesso di Costruire in sanatoria, ai sensi dell'art. 36 del D.P.R. 06/06/2001, n. 380 e s.m.i.; • Sulle opere pubbliche comunali di carattere edilizio o che modificano l'aspetto esteriore dei luoghi. • Interventi di restauro e di risanamento conservativo, di cui al precedente art. 10, di edifici formalmente vincolati o tutelati, ai sensi del Titolo I° della Parte seconda del D.Lgs. 22/01/2004, n. 42; • Le opere che determinano modificazione dell'aspetto esteriore degli edifici e dei luoghi ricadenti in zone soggette alla tutela di cui al Titolo I° della Parte terza del D.Lgs. 22/01/2004, n. 42, anche se non comportano il successivo rilascio dell'autorizzazione di cui	carattere edilizio ed urbanistico riguardanti il territorio comunale. Con particolare riferimento ai casi sottoindicati: • interventi di nuova costruzione, come definiti dall'art. 3 del D.P.R. 06/06/2001, n. 380 e s.m.i.; • <u>gli interventi soggetti alle procedure di "Valutazione Impatto Ambientale" e "Verifica Compatibilità Ambientale";</u> • Interventi di ristrutturazione edilizia e di restauro e risanamento conservativo, come definiti dall'art. 3 del D.P.R. 06/06/2001, n. 380 e s.m.i.; • Opere pertinenziali al servizio di edifici esistenti che determinano una variazione dei prospetti o delle sistemazioni esterne; • Laghi artificiali ad uso irriguo, industriale, ecc.; • Muri ed opere di sostegno di altezza superiore a ml. 2 non facenti parte di opere stradali; • In via preventiva su progetti anche preliminari, relativi ad opere di particolare importanza; • Sull'interpretazione e sulle eventuali proposte di modifica delle norme del Regolamento Edilizio, nonché sull'interpretazione degli strumenti urbanistici; • Sulle richieste di Permesso di Costruire in sanatoria, ai sensi dell'art. 36 del D.P.R. 06/06/2001, n. 380 e s.m.i.; • Sulle opere pubbliche comunali di carattere edilizio o che modificano l'aspetto esteriore dei luoghi. • Interventi di restauro e di risanamento conservativo, di cui al precedente art. 10, di edifici formalmente vincolati o tutelati, ai sensi del Titolo I° della Parte seconda del D.Lgs. 22/01/2004, n. 42; • Le opere che determinano modificazione dell'aspetto esteriore degli edifici e dei luoghi ricadenti in zone soggette alla tutela di cui al Titolo I° della Parte terza del D.Lgs. 22/01/2004, n. 42, anche se non comportano il successivo rilascio dell'autorizzazione di cui all'art. 6 della L.R. 34/92.

Comune di BORGO PACE
Piazza del Pino 3 - 61040 BORGO PACE (PU)
☎ 0722.81.60.48 - 0722.81.60.49
E-mail - utc@comune.borgo-pace.ps.it
Codice fiscale 00360660419
P.ta I.V.A. 00360660419

Comune di MERCATELLO SUL METAURO
Piazza GARIBALDI, 5 - 61040 MERCATELLO SUL METAURO (PU)
☎ 0722.81.69.23 0722.89.393
E-mail - utc.bartolucci@comune.mercatellosulmetauro.pu.it
Codice fiscale 82002010419
P.ta I.V.A. 00376880415

Comune di SANT'ANGELO IN VADO
Piazza Umberto I°, 3 - 61048 SANT'ANGELO IN VADO (PU)
☎ 0722.81.99.07 0722.81.99.20
E-mail - urbanistica@comune.sant-angelo-in-vado.ps.it
Codice Fiscale 82000490415
P.ta I.V.A. 00352820419

all'art. 6 della L.R. 34/92. 6. Non sono sottoposti al parere della Commissione Edilizia: • i progetti di opere per le quali, in sede istruttoria, è stato rilevato un contrasto con le prescrizioni edilizie ed urbanistiche approvate o adottate. Il motivato parere negativo del Responsabile dell'istruttoria, o di uno degli Enti chiamati ad esprimersi sull'intervento progettato, è condizione sufficiente all'emissione del provvedimento di diniego; • Le varianti a Concessioni, Autorizzazioni o Permessi di Costruire che non determinano una variazione significativa della volumetria, dei prospetti o delle sistemazioni esterne; • Le richieste per il rinnovo o la proroga di Concessioni, Autorizzazioni o Permessi di Costruire già rilasciati o nuovi Permessi di Costruire per opere non ultimate nei termini; • I provvedimenti di annullamento e di dichiarazione di decadenza di Concessioni, Autorizzazioni o Permessi di Costruire già rilasciati. 7. Il Responsabile del SUEd, addetto al rilascio dei Permessi di Costruire, ha comunque la facoltà di richiedere il parere della Commissione Edilizia su tutte le questioni di carattere urbanistico ed edilizio riguardanti il territorio comunale. 8. Il Responsabile del SUEd può assumere determinazioni difformi dal parere espresso dalla Commissione Edilizia comunale, dandone congrua motivazione.	6. Non sono sottoposti al parere della Commissione Edilizia: • i progetti di opere per le quali, in sede istruttoria, è stato rilevato un contrasto con le prescrizioni edilizie ed urbanistiche approvate o adottate. Il motivato parere negativo del Responsabile dell'istruttoria, o di uno degli Enti chiamati ad esprimersi sull'intervento progettato, è condizione sufficiente all'emissione del provvedimento di diniego; • Le varianti a Concessioni, Autorizzazioni o Permessi di Costruire che non determinano una variazione significativa della volumetria, dei prospetti o delle sistemazioni esterne; • Le richieste per il rinnovo o la proroga di Concessioni, Autorizzazioni o Permessi di Costruire già rilasciati o nuovi Permessi di Costruire per opere non ultimate nei termini; • I provvedimenti di annullamento e di dichiarazione di decadenza di Concessioni, Autorizzazioni o Permessi di Costruire già rilasciati. 7. Il Responsabile del SUEd, addetto al rilascio dei Permessi di Costruire, ha comunque la facoltà di richiedere il parere della Commissione Edilizia su tutte le questioni di carattere urbanistico ed edilizio riguardanti il territorio comunale. 8. Il Responsabile del SUEd può assumere determinazioni difformi dal parere espresso dalla Commissione Edilizia comunale, dandone congrua motivazione.
Articolo 15 Composizione della commissione edilizia	Articolo 15 Composizione della commissione edilizia
1. La Commissione Edilizia è nominata dal Consiglio Comunale ed è costituita da n. 4 componenti di seguito indicati: a) dal Responsabile del SUEd, in qualità di Presidente; b) da tre esperti nelle materie sottoindicati, nominati dal Consiglio Comunale, di cui:	1. La Commissione Edilizia è nominata dal Consiglio Comunale ed è costituita da n. 4 componenti di seguito indicati: a) dal Responsabile del SUEd, in qualità di Presidente; b) da tre esperti nelle materie sottoindicati, nominati dal Consiglio Comunale, di cui:

Comune di BORGO PACE
Piazza del Pino 3 - 61040 BORGO PACE (PU)
☎ 0722.81.60.48 - 0722.81.60.49
E-mail - utc@comune.borgo-pace.ps.it
Codice fiscale 00360660419
P.ta I.V.A. 00360660419

Comune di MERCATELLO SUL METAURO
Piazza GARIBALDI, 5 - 61040 MERCATELLO SUL METAURO (PU)
☎ 0722.81.69.23 0722.89.393
E-mail - utc.bartolucci@comune.mercatellosulmetauro.pu.it
Codice fiscale 82002010419
P.ta I.V.A. 00376880415

Comune di SANT'ANGELO IN VADO
Piazza Umberto I°, 3 - 61048 SANT'ANGELO IN VADO (PU)
☎ 0722.81.99.07 0722.81.99.20
E-mail - urbanistica@comune.sant-angelo-in-vado.ps.it
Codice Fiscale 82000490415
P.ta I.V.A. 00352820419

b.1) uno in materia di progettazione di interventi di restauro e di recupero edilizio; b.2) uno in materia di progettazione e direzione lavori di opere edili, civili ed industriali; b.3) uno in materia di normativa sulla progettazione urbana, urbanistica ed edilizia. 2. Esercita le funzioni di segretario della commissione, senza diritto di voto, un dipendente del Servizio Urbanistica o, in sua assenza o impedimento, un dipendente designato dal Responsabile del SUEd. 3. La commissione così composta potrà essere integrata da esperti nei settori geologico, botanico-agrario-forestale, impiantistico e di ingegneria naturalistica, membri non ordinari, da convocare per l'esame di pratiche per le quali necessita una valutazione specialistica. Tali esperti non avranno diritto di voto. 4. Per i componenti della Commissione Edilizia valgono le norme di incompatibilità previste per gli assessori comunali. I membri della Commissione Edilizia non possono essere funzionari di organi statali, regionali o provinciali ai quali competono, in base alle norme vigenti, funzioni di controllo preventivo o successivo sull' attività urbanistico-edilizia del comune. 5. I membri elettivi durano in carica quanto il Consiglio Comunale che li ha designati e comunque sino alla nomina dei nuovi membri da parte del Consiglio Comunale subentrante. Il Consiglio Comunale può rinnovare in qualsiasi momento, in tutto o in parte la Commissione Edilizia o conformare la sua composizione fino alla scadenza. Sono considerati dimissionari i membri assenti per tre riunioni consecutive senza giustificato motivo. 6. Gli esperti di cui ai punti 1), 2) e 3) della lettera b) del comma 1) vengono nominati dal Consiglio Comunale e scelti, in alternativa come segue: • Sulla base di terne richieste ai principali Ordini o Collegi professionali e/o associazioni di categoria operanti nel campo della produzione edilizia o della valorizzazione del verde e dell'ambiente; • Sulla base di richieste avanzate a seguito di un apposito bando pubblico. In quest'ultimo caso la richiesta deve essere corredata da apposito	b.1) uno in materia di progettazione di interventi di restauro e di recupero edilizio; b.2) uno in materia di progettazione e direzione lavori di opere edili, civili ed industriali; b.3) uno in materia di normativa sulla progettazione urbana, urbanistica ed edilizia. 2. Esercita le funzioni di segretario della commissione, senza diritto di voto, un dipendente del Servizio Urbanistica o, in sua assenza o impedimento, un dipendente designato dal Responsabile del SUEd. 3. La commissione così composta potrà essere integrata da esperti nei settori geologico, botanico-agrario-forestale, impiantistico e di ingegneria naturalistica, membri non ordinari, da convocare per l'esame di pratiche per le quali necessita una valutazione specialistica. Tali esperti non avranno diritto di voto. 4. Per i componenti della Commissione Edilizia valgono le norme di incompatibilità previste per gli assessori comunali. I membri della Commissione Edilizia non possono essere funzionari di organi statali, regionali o provinciali ai quali competono, in base alle norme vigenti, funzioni di controllo preventivo o successivo sull' attività urbanistico-edilizia del comune. 5. I membri elettivi durano in carica quanto il Consiglio Comunale che li ha designati e comunque sino alla nomina dei nuovi membri da parte del Consiglio Comunale subentrante. Il Consiglio Comunale può rinnovare in qualsiasi momento, in tutto o in parte la Commissione Edilizia o conformare la sua composizione fino alla scadenza. Sono considerati dimissionari i membri assenti per tre riunioni consecutive senza giustificato motivo. 6. Gli esperti di cui ai punti 1), 2) e 3) della lettera b) del comma 1) vengono nominati dal Consiglio Comunale e scelti, in alternativa come segue: • Sulla base di terne richieste ai principali Ordini o Collegi professionali e/o associazioni di categoria operanti nel campo della produzione edilizia o della valorizzazione del verde e dell'ambiente; • Sulla base di richieste avanzate a seguito di un apposito bando pubblico. In quest'ultimo caso la richiesta deve essere corredata da apposito

Comune di BORGO PACE
Piazza del Pino 3 - 61040 BORGO PACE (PU)
☎ 0722.81.60.48 - 0722.81.60.49
E-mail - utc@comune.borgo-pace.ps.it
Codice fiscale 00360660419
P.ta I.V.A. 00360660419

Comune di MERCATELLO SUL METAURO
Piazza GARIBALDI, 5 - 61040 MERCATELLO SUL METAURO (PU)
☎ 0722.81.69.23 0722.89.393
E-mail - utc.bartolucci@comune.mercatellosulmetauro.pu.it
Codice fiscale 82002010419
P.ta I.V.A. 00376880415

Comune di SANT'ANGELO IN VADO
Piazza Umberto I°, 3 - 61048 SANT'ANGELO IN VADO (PU)
☎ 0722.81.99.07 0722.81.99.20
E-mail - urbanistica@comune.sant-angelo-in-vado.ps.it
Codice Fiscale 82000490415
P.ta I.V.A. 00352820419

curriculum professionale inerente gli specifici requisiti indicati dall'Amministrazione; • Tra dipendenti dello Stato e degli Enti pubblici, anche in quiescenza, iscritti agli Albi professionali di cui sopra, o in possesso del titolo di studio richiesto per l'accesso agli stessi, che siano stati responsabili, per un periodo non inferiore a tre anni di una struttura organizzativa dell'Amministrazione pubblica con competenze in materia di normativa sulla progettazione urbana, urbanistica ed edilizia; • Tra tecnici iscritti ai rispettivi Ordini o Collegi professionali di comprovata esperienza o specializzazione, in base a nomina diretta del Consiglio Comunale su proposta del Responsabile del SUEd. 7. Gli esperti di cui al comma 3) vengono scelti dal responsabile del SUEd, anche per singole sedute. 8. Ai membri esterni della Commissione è attribuito un gettone di presenza di entità definita con delibera del Consiglio Comunale. Nel caso di residenza fuori dal Comune è altresì riconosciuto il rimborso delle spese di viaggio, secondo le modalità riconosciute ai dipendenti degli Enti pubblici.	curriculum professionale inerente gli specifici requisiti indicati dall'Amministrazione; • Tra dipendenti dello Stato e degli Enti pubblici, anche in quiescenza, iscritti agli Albi professionali di cui sopra, o in possesso del titolo di studio richiesto per l'accesso agli stessi, che siano stati responsabili, per un periodo non inferiore a tre anni di una struttura organizzativa dell'Amministrazione pubblica con competenze in materia di normativa sulla progettazione urbana, urbanistica ed edilizia; • Tra tecnici iscritti ai rispettivi Ordini o Collegi professionali di comprovata esperienza o specializzazione, in base a nomina diretta del Consiglio Comunale su proposta del Responsabile del SUEd. 7. Gli esperti di cui al comma 3) vengono scelti dal responsabile del SUEd, anche per singole sedute. 8. Ai membri esterni della Commissione è attribuito un gettone di presenza di entità definita con delibera del Consiglio Comunale. Nel caso di residenza fuori dal Comune è altresì riconosciuto il rimborso delle spese di viaggio, secondo le modalità riconosciute ai dipendenti degli Enti pubblici.
Articolo 16 Funzionamento della commissione edilizia	Articolo 15 Composizione della commissione edilizia
1. ~~In considerazione dell'alto valore paesistico-ambientale dell'intero territorio comunale e degli obiettivi di qualità degli interventi edilizi che l'Amministrazione comunale intende perseguire indipendentemente dall'esistenza di vincoli preordinati alla tutela dell'ambiente, la Commissione edilizia viene sempre convocata in forma integrata ai sensi dell'art. 61 della L.R. n.34/1992.~~ 2. La Commissione edilizia si riunisce ~~in via ordinaria almeno ogni 45 giorni secondo modalità definite dal Presidente e, in via straordinaria,~~ ogni volta che il Presidente lo ritenga opportuno. ~~Il Presidente può predisporre un calendario preventivo semestrale/annuale delle sedute della~~	1. La Commissione Edilizia si riunisce ogni volta che il Presidente lo ritenga opportuno.

Comune di BORGO PACE
Piazza del Pino 3 - 61040 BORGO PACE (PU)
☎ 0722.81.60.48 - 0722.81.60.49
E-mail - utc@comune.borgo-pace.ps.it
Codice fiscale 00360660419
P.ta I.V.A. 00360660419

Comune di MERCATELLO SUL METAURO
Piazza GARIBALDI, 5 - 61040 MERCATELLO SUL METAURO (PU)
☎ 0722.81.69.23 0722.89.393
E-mail - utc.bartolucci@comune.mercatellosulmetauro.pu.it
Codice fiscale 82002010419
P.ta I.V.A. 00376880415

Comune di SANT'ANGELO IN VADO
Piazza Umberto I°, 3 - 61048 SANT'ANGELO IN VADO (PU)
☎ 0722.81.99.07 0722.81.99.20
E-mail - urbanistica@comune.sant-angelo-in-vado.ps.it
Codice Fiscale 82000490415
P.ta I.V.A. 00352820419

~~Commissione edilizia comunale, da trasmettere ai componenti ed ai tecnici operanti nel territorio comunale. La convocazione avviene comunque mediante lettera inviata tramite fax, e-mail, notifica o a mezzo postale. In caso di seduta straordinaria la convocazione avviene, anche telefonicamente, con non meno di 24 ore di preavviso.~~	2. La convocazione ordinaria della commissione edilizia viene disposta dal Presidente, o con le modalità da esso indicate, con invito scritto inviato tramite fax e/o e-mail con notifica di recapito ed, eventualmente, di lettura. La convocazione in seduta straordinaria può essere effettuata anche telefonicamente.
3. Le adunanze sono valide con la presenza della maggioranza dei componenti. Per la validità delle riunioni è inoltre necessaria la presenza del Presidente. ~~Nel caso di pareri da esprimere ai sensi dell'art. 61 della L.R. 34/10992 e s.m.i., è richiesta, oltre al Presidente, la presenza di almeno uno dei membri di cui all'art. 15, comma 1, lettera b), punti 1) e 2).~~	3. Le adunanze sono valide con la presenza della maggioranza dei componenti. Per la validità delle riunioni è inoltre necessaria la presenza del Presidente.
4. Le deliberazioni sono prese con il voto favorevole della maggioranza dei presenti e, in caso di parità prevale il voto del Presidente.	4. Le deliberazioni sono prese con il voto favorevole della maggioranza dei presenti e, in caso di parità prevale il voto del Presidente.
5. Quando il Presidente ritenga che si trattino argomenti di particolare importanza, o che richiedano una preparazione specifica, ha la facoltà di invitare alle riunioni della commissione uno o più esperti tra quelli individuati al comma 3 del precedente art. 15 o di richiederne la consulenza scritta. Tali esperti non hanno diritto di voto, ma il loro parere dovrà risultare sul verbale della commissione. Il Presidente può anche invitare i progettisti per avere chiarimenti sui progetti sottoposti all'esame; questi dovranno comunque allontanarsi prima della formulazione del parere.	5. Quando il Presidente ritenga che si trattino argomenti di particolare importanza, o che richiedano una preparazione specifica, ha la facoltà di invitare alle riunioni della Commissione uno o più esperti tra quelli individuati al comma 3 del precedente art. 15 o di richiederne la consulenza scritta. Tali esperti non hanno diritto di voto, ma il loro parere dovrà risultare sul verbale della Commissione. Il Presidente può anche invitare i progettisti per avere chiarimenti sui progetti sottoposti all'esame; questi dovranno comunque allontanarsi prima della formulazione del parere.
6. I progetti possono essere esaminati dalla commissione solo se siano già stati istruiti dal SUEd del comune, circa la loro conformità alle norme urbanistiche, edilizie e a quelle del presente Regolamento. Prima della deliberazione ogni progetto viene illustrato dal Responsabile dell'istruttoria o dal Responsabile del SUEd dando lettura del parere formulato.	6. I progetti possono essere esaminati dalla commissione solo se siano già stati istruiti dallo SUEd del comune, circa la loro conformità alle norme urbanistiche, edilizie e a quelle del presente Regolamento. Prima della deliberazione ogni progetto viene illustrato dal Responsabile dell'istruttoria o dal Responsabile del SUEd dando lettura del parere formulato.
7. I componenti della Commissione edilizia non possono essere presenti durante l'esame e il	7. I componenti della Commissione edilizia non possono essere presenti durante l'esame e il

Comune di BORGO PACE
Piazza del Pino 3 - 61040 BORGO PACE (PU)
☎ 0722.81.60.48 - 0722.81.60.49
E-mail - utc@comune.borgo-pace.ps.it
Codice fiscale 00360660419
P.ta I.V.A. 00360660419

Comune di MERCATELLO SUL METAURO
Piazza GARIBALDI, 5 - 61040 MERCATELLO SUL METAURO (PU)
☎ 0722.81.69.23 0722.89.393
E-mail - utc.bartolucci@comune.mercatellosulmetauro.pu.it
Codice fiscale 82002010419
P.ta I.V.A. 00376880415

Comune di SANT'ANGELO IN VADO
Piazza Umberto I°, 3 - 61048 SANT'ANGELO IN VADO (PU)
☎ 0722.81.99.07 0722.81.99.20
E-mail - urbanistica@comune.sant-angelo-in-vado.ps.it
Codice Fiscale 82000490415
P.ta I.V.A. 00352820419

giudizio su argomenti o progetti ai quali siano interessati: in particolare, nei casi in cui risultino proprietari dell'area o di area confinante, di aree appartenenti al coniuge o a parenti sino al quarto grado o ad affini sino al secondo grado, oppure in quanto siano autori del progetto o direttamente interessati all'esecuzione delle opere. Dell'allontanamento dalla riunione e dei motivi che lo determinano deve esserne dato atto nel verbale. Tale allontanamento non comporterà l'eventuale mancanza del numero legale dei componenti. 8. I verbali delle riunioni sono scritti in apposito registro tenuto a cura del segretario della commissione e devono contenere le motivazioni, i voti riportati favorevoli, contrari, astenuti e le eventuali dichiarazioni di voto, nonché riportare sinteticamente i termini della discussione svoltasi nell'adunanza in ordine a ciascuna domanda. 9. I verbali vengono firmati dal Presidente e dal segretario della commissione. 10. Il segretario riporta sommariamente il parere della commissione sull'incarto relativo ad ogni domanda esaminata e appone sul relativo progetto al dicitura "*esaminato dalla commissione edilizia …*" completando con la data e la firma del Presidente ~~o del responsabile del procedimento istruttorio.~~ 11. L'interessato alla domanda esaminata e qualsiasi cointeressato. Hanno la facoltà di prendere visione del relativo verbale della Commissione edilizia.	giudizio su argomenti o progetti ai quali siano interessati: in particolare, nei casi in cui risultino proprietari dell'area o di area confinante, di aree appartenenti al coniuge o a parenti sino al quarto grado o ad affini sino al secondo grado, oppure in quanto siano autori del progetto o direttamente interessati all'esecuzione delle opere. Dell'allontanamento dalla riunione e dei motivi che lo determinano deve esserne dato atto nel verbale. Tale allontanamento non comporterà l'eventuale mancanza del numero legale dei componenti. <u>Il parere sull'istanza è espresso a maggioranza dei presenti.</u> 8. I verbali delle riunioni sono scritti in apposito registro tenuto a cura del segretario della commissione e devono contenere le motivazioni, i voti riportati favorevoli, contrari, astenuti e le eventuali dichiarazioni di voto, nonché riportare sinteticamente i termini della discussione svoltasi nell'adunanza in ordine a ciascuna domanda. 9. I verbali vengono firmati dal Presidente e dal segretario della commissione. 10. Il segretario riporta sommariamente il parere della commissione sull' incarto relativo ad ogni domanda esaminata e appone sul relativo progetto la dicitura "*esaminato dalla commissione edilizia….*" completando con la data e la firma del Presidente <u>e del segretario della commissione.</u> 11. L'interessato alla domanda esaminata e qualsiasi cointeressato. Hanno la facoltà di prendere visione del relativo verbale della Commissione edilizia.
Articolo 17 Modalità di esame delle domande	Articolo 17 Modalità di esame delle domande
1. La Commissione Edilizia valuta i progetti secondo ~~l'iscrizione all' ordine del giorno~~ ed esprime: a) parere favorevole; b) parere favorevole con prescrizioni riguardo a modalità esecutive; c) parere di sospensione per approfondimenti e/o	1. La Commissione Edilizia valuta i progetti secondo <u>l'ordine cronologico di presentazione dei progetti rimessi dallo Sportello Unico per l'Edilizia all'esame della Commissione medesima</u> ed esprime: a) parere favorevole; b) parere favorevole con prescrizioni riguardo a modalità esecutive; c) parere di sospensione per approfondimenti e/o

Comune di BORGO PACE
Piazza del Pino 3 - 61040 BORGO PACE (PU)
☎ 0722.81.60.48 - 0722.81.60.49
E-mail - utc@comune.borgo-pace.ps.it
Codice fiscale 00360660419
P.ta I.V.A. 00360660419

Comune di MERCATELLO SUL METAURO
Piazza GARIBALDI, 5 - 61040 MERCATELLO SUL METAURO (PU)
☎ 0722.81.69.23 0722.89.393
E-mail - utc.bartolucci@comune.mercatellosulmetauro.pu.it
Codice fiscale 82002010419
P.ta I.V.A. 00376880415

Comune di SANT'ANGELO IN VADO
Piazza Umberto I°, 3 - 61048 SANT'ANGELO IN VADO (PU)
☎ 0722.81.99.07 0722.81.99.20
E-mail - urbanistica@comune.sant-angelo-in-vado.ps.it
Codice Fiscale 82000490415
P.ta I.V.A. 00352820419

richieste di modifica al progetto, anche in relazione al successivo art. 18; d) parere contrario, motivato. 2. ~~L' ordine del giorno dei lavori della Commissione Edilizia viene redatto secondo l' ordine cronologico di presentazione dei progetti rimessi dallo Sportello Unico per l'Edilizia all'esame della Commissione medesima.~~ ~~3. Detto~~ ordine cronologico potrà essere modificato, per motivate ragioni da riportare sul verbale, su proposta del Presidente.	richieste di modifica al progetto, anche in relazione al successivo art. 18; d) parere contrario, motivato. 2. L'ordine cronologico potrà essere modificato, per motivate ragioni da riportare sul verbale, su proposta del Presidente della Commissione.
Articolo 18 Sottocommissioni	Articolo 18 Sottocommissioni
1. Qualora si renda necessario un supplemento di indagine, su proposta del Presidente, la Commissione Edilizia può articolarsi in Sottocommissioni al fine di approfondire specifici aspetti della pratica in esame, anche mediante sopralluoghi. 2. Le Sottocommissioni vengono nominate a maggioranza in seno alla Commissione Edilizia e riferiscono sugli aspetti specifici richiesti, nella seduta immediatamente successiva, previa sospensione dell'esame della pratica.	1. Qualora si renda necessario un supplemento di indagine, su proposta del Presidente, la Commissione Edilizia può articolarsi in Sottocommissioni al fine di approfondire specifici aspetti della pratica in esame, anche mediante sopralluoghi. 2. Le Sottocommissioni vengono nominate a maggioranza in seno alla Commissione Edilizia e riferiscono sugli aspetti specifici richiesti, nella seduta immediatamente successiva, previa sospensione dell'esame della pratica. 3. La sospensione dell'esame di una pratica non può essere superiore a giorni 10.
Articolo 18/bis Modulistica per procedure edilizie	Articolo 18/bis Modulistica per procedure edilizie
1. Le richieste di Permesso di Costruire, Denuncia di Inizio Attività e di ogni altro atto, nulla-osta, assenso, devono essere esclusivamente presentate mediante l'utilizzo della modulistica e relativi allegati in essa previsti, predisposta ed approvata dal Responsabile ~~del Servizio Edilizia del Comune;~~ 2. L'utilizzo della modulistica sopraccitata e delle eventuali successive variazioni o integrazioni, diventa obbligatoria dal giorno successivo	1. Le richieste di Permesso di Costruire, Denuncia di Inizio Attività (DIA), Segnalazione certificata di inizio attività (SCIA), Comunicazione di inizio attività (CIA), Agibilità e di ogni altro atto, nulla-osta, assenso, devono essere esclusivamente presentate mediante l'utilizzo della modulistica e relativi allegati in essa previsti, predisposta ed approvata dal Responsabile dello Sportello Unico per l'Edilizia comunale; 2. L'utilizzo della modulistica sopraccitata e delle eventuali successive variazioni o integrazioni, diventa obbligatoria dal giorno successivo

Comune di BORGO PACE
Piazza del Pino 3 - 61040 BORGO PACE (PU)
☎ 0722.81.60.48 - 0722.81.60.49
E-mail - utc@comune.borgo-pace.ps.it
Codice fiscale 00360660419
P.ta I.V.A. 00360660419

Comune di MERCATELLO SUL METAURO
Piazza GARIBALDI, 5 - 61040 MERCATELLO SUL METAURO (PU)
☎ 0722.81.69.23 0722.89.393
E-mail - utc.bartolucci@comune.mercatellosulmetauro.pu.it
Codice fiscale 82002010419
P.ta I.V.A. 00376880415

Comune di SANT'ANGELO IN VADO
Piazza Umberto I°, 3 - 61048 SANT'ANGELO IN VADO (PU)
☎ 0722.81.99.07 0722.81.99.20
E-mail - urbanistica@comune.sant-angelo-in-vado.ps.it
Codice Fiscale 82000490415
P.ta I.V.A. 00352820419

all'esecutività della Determina di approvazione da parte del Responsabile del ~~Servizio Edilizia.~~ 3. Il Responsabile ~~del Servizio Edilizia~~ deve dare massima divulgazione anche attraverso l'utilizzo di procedure informatiche della modulistica interessata.	all'esecutività della Determina di approvazione da parte del Responsabile dello Sportello Unico per l'Edilizia comunale; 3. Le richieste di Permesso di costruire, agibilità e di ogni altro atto, nulla-osta, assenso non presentate utilizzando la modulistica sopra detta sono improcedibili. Le DIA/SCIA/CIA. non presentate sulla modulistica sopra detta sono prive di effetti. 4. Il Responsabile dello Sportello Unico per l'Edilizia comunale deve dare massima divulgazione anche attraverso l'utilizzo di procedure informatiche della modulistica interessata.
TITOLO V° Istanza di ~~concessione~~ e relativa istruttoria	TITOLO V° Istanza di permesso di costruire e relativa istruttoria
Articolo 19 Soggetti legittimati alla domanda di ~~concessione edilizia~~	Articolo 19 Soggetti legittimati alla domanda di permesso di costruire e alla presentazione di DIA/SCIA/CIA
1. È legittimato a richiedere ~~la concessione edilizia~~ il proprietario dell'immobile o chiunque altro vi abbia titolo, in base alle leggi in vigore. 2. L'esecuzione di interventi o attività di cui all'articolo 1, quando sia richiesta da privati su aree appartenenti al demanio e al patrimonio dello Stato o di enti pubblici è altresì subordinata alla preventiva autorizzazione dell'ente cui le aree appartengono. 3. A titolo esemplificativo, si considerano "aventi titolo legittimati" alla richiesta di concessione, tra gli altri: a) il titolare del diritto di superficie al di sopra del suolo; b) il titolare del diritto di superficie al di sotto del suolo, limitatamente alla richiesta di ~~concessione per la realizzazione di opere sotterranee;~~ c) l'enfiteuta;	1. E' legittimato a richiedere il permesso di costruire ed a presentare la denuncia di inizio attività (DIA), la segnalazione certificata di inizio attività (SCIA) e la comunicazione di inizio attività (CIA) il proprietario dell'immobile o chiunque altro vi abbia titolo, in base alle leggi in vigore. 2. L'esecuzione di interventi o attività di cui all'articolo 1, quando sia richiesta da privati su aree appartenenti al demanio e al patrimonio dello Stato o di enti pubblici è altresì subordinata alla preventiva autorizzazione dell'ente cui le aree appartengono. 3. A titolo esemplificativo, si considerano "aventi titolo legittimati" alla richiesta di permesso di costruire, tra gli altri: a) il titolare del diritto di superficie al di sopra del suolo; b) il titolare del diritto di superficie al di sotto del suolo, limitatamente alla richiesta di permesso di costruire, DIA, SCIA o CIA per la realizzazione di opere al di sotto del piano di campagna attuale; c) l'enfiteuta;

Comune di BORGO PACE
Piazza del Pino 3 - 61040 BORGO PACE (PU)
☎ 0722.81.60.48 - 0722.81.60.49
E-mail - utc@comune.borgo-pace.ps.it
Codice fiscale 00360660419
P.ta I.V.A. 00360660419

Comune di MERCATELLO SUL METAURO
Piazza GARIBALDI, 5 - 61040 MERCATELLO SUL METAURO (PU)
☎ 0722.81.69.23 0722.89.393
E-mail - utc.bartolucci@comune.mercatellosulmetauro.pu.it
Codice fiscale 82002010419
P.ta I.V.A. 00376880415

Comune di SANT'ANGELO IN VADO
Piazza Umberto I°, 3 - 61048 SANT'ANGELO IN VADO (PU)
☎ 0722.81.99.07 0722.81.99.20
E-mail - urbanistica@comune.sant-angelo-in-vado.ps.it
Codice Fiscale 82000490415
P.ta I.V.A. 00352820419

d) l'usufruttuario, limitatamente ~~alle richieste di autorizzazione o concessione~~ riguardanti gli interventi di manutenzione straordinaria o di restauro e risanamento conservativo; e) il titolare del diritto di uso ai sensi dell'articolo 1021 c.c. o del diritto di abitazione, ai sensi dell'articolo 1022 c.c., per la ~~richiesta di autorizzazione o di concessione~~ di cui alla lettera precedente; f) il titolare del diritto reale di servitù, limitatamente alla ~~richiesta di autorizzazione o concessione~~ riguardante la manutenzione straordinaria ovvero altri interventi edilizi che siano indispensabili all'esercizio del diritto; g) il locatario o l'affittuario, limitatamente alla ~~richiesta di autorizzazione~~ riguardante la manutenzione straordinaria urgente dell'immobile in locazione o in affitto; h) il mezzadro o il colono per gli interventi di cui all'articolo 8 della L.R. 28 ottobre 1977, n. 42; gli affittuari e i titolari di contratti associativi anche con clausola miglioratoria non convertiti, per gli interventi di cui agli articoli 16 e seguenti della legge 3 maggio 1982, n. 203; i) il titolare di altre situazioni giuridiche soggettive consistenti nel godimento del bene, limitatamente ~~alle richieste di autorizzazione o concessione,~~ direttamente connesse a tale godimento; l) i rappresentanti legali o volontari di uno degli aventi titolo sopra indicati.	d) l'usufruttuario, limitatamente alla presentazione di SCIA, CIA o richiesta di permesso di costruire, riguardanti gli interventi di manutenzione straordinaria o di restauro e risanamento conservativo; e) il titolare del diritto di uso ai sensi dell'articolo 1021 c.c. o del diritto di abitazione, ai sensi dell'articolo 1022 c.c., per la presentazione di SCIA, CIA o richiesta di permesso di costruire di cui alla lettera precedente; f) il titolare del diritto reale di servitù, limitatamente alla presentazione di SCIA, CIA o alla richiesta di permesso di costruire riguardante la manutenzione straordinaria ovvero altri interventi edilizi che siano indispensabili all'esercizio del diritto; g) il locatario o l'affittuario, limitatamente alla presentazione di SCIA o alla richiesta di permesso di costruire riguardante la manutenzione straordinaria urgente dell'immobile in locazione o in affitto; h) il mezzadro o il colono per gli interventi di cui all'articolo 8 della L.R. 28 ottobre 1977, n. 42; gli affittuari e i titolari di contratti associativi anche con clausola miglioratoria non convertiti per gli interventi di cui agli articoli 16 e seguenti della legge 3 maggio 1982, n. 203; i) il titolare di altre situazioni giuridiche soggettive consistenti nel godimento del bene, limitatamente alla presentazione di DIA, SCIA, CIA o alla richiesta di permesso di costruire, direttamente connesse a tale godimento; l) i rappresentanti legali o volontari di uno degli aventi titolo sopra indicati.
Articolo 20 Domanda di ~~concessione edilizia~~	Articolo 20 Domanda di permesso di costruire
1. La domanda diretta ad ottenere il rilascio ~~della concessione~~ è rivolta ~~al Sindaco~~ ed è sottoscritta dal soggetto legittimato ai sensi dell'articolo 19 e da uno o più progettisti. 2. La domanda ~~deve contenere:~~ a) nome, cognome, domicilio, numero di codice	1. La domanda diretta ad ottenere il rilascio del permesso di costruire è rivolta allo Sportello Unico per l'Edilizia comunale sulla modulistica appositamente predisposta dallo stesso ai sensi dell'art.18/bis ed è sottoscritta dal soggetto legittimato ai sensi dell'articolo 19. 2. La domanda conterrà: a) nome, cognome, domicilio, numero di codice

Comune di BORGO PACE
Piazza del Pino 3 - 61040 BORGO PACE (PU)
☎ 0722.81.60.48 - 0722.81.60.49
E-mail - utc@comune.borgo-pace.ps.it
Codice fiscale 00360660419
P.ta I.V.A. 00360660419

Comune di MERCATELLO SUL METAURO
Piazza GARIBALDI, 5 - 61040 MERCATELLO SUL METAURO (PU)
☎ 0722.81.69.23 0722.89.393
E-mail - utc.bartolucci@comune.mercatellosulmetauro.pu.it
Codice fiscale 82002010419
P.ta I.V.A. 00376880415

Comune di SANT'ANGELO IN VADO
Piazza Umberto I°, 3 - 61048 SANT'ANGELO IN VADO (PU)
☎ 0722.81.99.07 0722.81.99.20
E-mail - urbanistica@comune.sant-angelo-in-vado.ps.it
Codice Fiscale 82000490415
P.ta I.V.A. 00352820419

fiscale e firma del richiedente; b) nome, cognome, indirizzo, numero di codice fiscale e firma del progettista, che deve essere un tecnico abilitato nei limiti delle competenze stabilite per legge e iscritto all'albo professionale. Restano fermi i casi previsti dall'articolo 285 del R.D. 3 marzo 1934, n. 383; c) nome, cognome, indirizzo, numero di codice fiscale e firma del direttore dei lavori, che deve essere un tecnico in possesso dell'abilitazione o dei requisiti di cui alla lettera precedente. L'indicazione e la firma possono essere differite all'atto della comunicazione dell'inizio dei lavori; d) nome, cognome, indirizzo, numero di codice fiscale e firma del costruttore~~, nonché, in base alla normativa vigente, specie per quanto riguarda le strutture in cemento armato, anche del tecnico dell'impresa stessa e dell'assistente. Tali indicazioni e firme~~ possono essere differite secondo quanto stabilito alla lettera precedente; e) nel caso di lavori da eseguire in "diretta economia" o, comunque, senza una impresa costruttrice, ~~la precisazione della persona che assume la responsabilità del cantiere.~~	fiscale e firma del richiedente; b) nome, cognome, indirizzo, numero di codice fiscale e firma del progettista, che deve essere un tecnico abilitato nei limiti delle competenze stabilite per legge e iscritto all'albo professionale. Restano fermi i casi previsti dall'articolo 285 del D.R. 3 marzo 1934, n. 383; c) nome, cognome, indirizzo, numero di codice fiscale e firma del direttore dei lavori, che deve essere un tecnico in possesso dell'abilitazione o dei requisiti di cui alla lettera precedente. L'indicazione e la firma possono essere differite all'atto della comunicazione dell'inizio dei lavori; d) nome, cognome, indirizzo, numero di codice fiscale e firma del costruttore. L'indicazione e la firma possono essere differite secondo quanto stabilito alla lettera precedente; e) nel caso di lavori da eseguire in "diretta economia" o, comunque, senza una impresa costruttrice, la dichiarazione sostitutiva dell'atto di notorietà del richiedente in merito al fatto che eseguirà personalmente e da solo i lavori, ove ciò sia consentito.
3. Nella domanda devono inoltre risultare esplicitamente: a) l'elezione del domicilio nel Comune da parte del richiedente, ai sensi dell'articolo 47 del codice civile, per tutti gli atti ed affari relativi al rilascio ~~della concessione edilizia~~, ed alla esecuzione dei lavori; b) l'impegno di comunicare prima dell'inizio dei lavori i nomi del direttore dei lavori, del costruttore ~~e dell'assistente,~~ e i numeri di codice fiscale, qualora non siano stati indicati nella domanda, allegando le relative dichiarazioni di accettazione ~~e l'impegno a denunciare entro gli otto giorni successivi cambiamenti, sotto pena, in caso di inadempienza, di sospensione dei lavori;~~ c) l'attestazione che il richiedente ~~la concessione~~ rientra tra gli aventi titoli legittimati ai sensi del precedente articolo 19.	3. Nella domanda devono inoltre risultare esplicitamente: a) l'elezione del domicilio nel Comune da parte del richiedente, ai sensi dell'articolo 47 del Codice Civile, per tutti gli atti ed affari relativi al rilascio del permesso di costruire, ed alla esecuzione dei lavori; b) l'impegno di comunicare prima dell'inizio dei lavori i nomi del direttore dei lavori e del costruttore, e i numeri di codice fiscale, qualora non siano stati indicati nella domanda, allegando le relative dichiarazioni di accettazione, nonché, per quanto riguarda l'impresa (o le imprese) a cui si intende affidare i lavori, la dichiarazione dell'organico medio annuo e del contratto applicato ai lavoratori dipendenti, il certificato di regolarità contributiva (DURC) relativi alla stessa (o alle stesse) e copia della Notifica preliminare (D.Lgs. 81/2008); c) l'attestazione che il richiedente il permesso di costruire rientra tra gli aventi titolo legittimati ai sensi del precedente articolo 19.

Comune di BORGO PACE
Piazza del Pino 3 - 61040 BORGO PACE (PU)
☎ 0722.81.60.48 - 0722.81.60.49
E-mail - utc@comune.borgo-pace.ps.it
Codice fiscale 00360660419
P.ta I.V.A. 00360660419

Comune di MERCATELLO SUL METAURO
Piazza GARIBALDI, 5 - 61040 MERCATELLO SUL METAURO (PU)
☎ 0722.81.69.23 0722.89.393
E-mail - utc.bartolucci@comune.mercatellosulmetauro.pu.it
Codice fiscale 82002010419
P.ta I.V.A. 00376880415

Comune di SANT'ANGELO IN VADO
Piazza Umberto I°, 3 - 61048 SANT'ANGELO IN VADO (PU)
☎ 0722.81.99.07 0722.81.99.20
E-mail - urbanistica@comune.sant-angelo-in-vado.ps.it
Codice Fiscale 82000490415
P.ta I.V.A. 00352820419

4. Ove il soggetto legittimato ~~alla concessione~~ sia una persona giuridica, dovrà essere prodotta idonea comunicazione dalla quale risultino la natura, la sede ed il rappresentante legale.	4. Ove il soggetto legittimato al permesso di costruire sia una persona giuridica, dovrà essere prodotta idonea comunicazione dalla quale risultino la natura, la sede ed il rappresentante legale.
Articolo 21 Documentazione a corredo della domanda di ~~concessione edilizia~~	Articolo 21 Documentazione a corredo della domanda di permesso di costruire
1. Alla domanda di ~~concessione~~ è allegata, di regola, la seguente documentazione: a) stato di fatto dell'area o dell'immobile oggetto della richiesta e loro adiacenze, illustrato dagli elaborati elencati nell'allegato A al presente regolamento, che ne costituisce parte integrante; b) certificato catastale rilasciato in data non anteriore a sei mesi, ovvero titolo di proprietà o disponibilità dell'area o dell'immobile; c) relazione illustrativa e progetto degli interventi sull'area o sull'immobile, illustrato dagli elaborati elencati nell'allegato B al presente regolamento, che ne costituisce parte integrante; ~~d) certificato di uso del suolo ai sensi dell'articolo 8 del D.L. 23 gennaio 1982, n. 9, convertito (con modificazione) nella legge 25 marzo 1982, n. 94, nei Comuni con popolazione superiore ai 30 mila abitanti, qualora esso sia stato precedentemente richiesto. Nel caso il suddetto certificato richiesto non sia stato rilasciato, in sua vece e presentata copia della domanda con la data del protocollo comunale. È altresì necessaria l'attestazione del progettista, ai sensi dell'articolo 373 del c.p., che l'opera progettata è conforme al certificato di uso del suolo rilasciato dal Comune o richiesto;~~ e) l'ulteriore documentazione tecnica richiesta da leggi e regolamenti per il particolare tipo di intervento; f) ~~la bozza di convenzione, eventualmente necessaria.~~	1. Alla domanda di permesso di costruire è allegata, di regola, la seguente documentazione: a) stato di fatto dell'area o dell'immobile oggetto della richiesta e loro adiacenze, illustrato dagli elaborati elencati nell'allegato A al presente regolamento, che ne costituisce parte integrante; b) certificato catastale rilasciato in data non anteriore a sei mesi, ovvero titolo di proprietà o disponibilità dell'area o dell'immobile; c) relazione illustrativa e progetto degli interventi sull'area o sull'immobile, illustrato dagli elaborati elencati nell'allegato B al presente regolamento, nonché gli altri documenti previsti dalla Parte II[a] del DPR 380/2001 e s.m.i. e la dimostrazione di rispondenza dei requisiti richiesti per il miglioramento dell'efficienza energetica e la sostenibilità degli edifici di cui all'allegato 1 al presente regolamento, che ne costituisce parte integrante; d) l'ulteriore documentazione tecnica richiesta da leggi e regolamenti per il particolare tipo di intervento; e) una dichiarazione del progettista abilitato che asseveri la conformità del progetto agli strumenti urbanistici approvati ed adottati, ai regolamenti edilizi vigenti, e alle altre normative di settore aventi incidenza sulla disciplina dell'attività edilizia e, in particolare, alle norme antisismiche, di sicurezza, antincendio, igienico-sanitarie nel caso in cui la verifica in ordine a tale conformità non

Comune di BORGO PACE
Piazza del Pino 3 - 61040 BORGO PACE (PU)
☎ 0722.81.60.48 - 0722.81.60.49
E-mail - utc@comune.borgo-pace.ps.it
Codice fiscale 00360660419
P.ta I.V.A. 00360660419

Comune di MERCATELLO SUL METAURO
Piazza GARIBALDI, 5 - 61040 MERCATELLO SUL METAURO (PU)
☎ 0722.81.69.23 0722.89.393
E-mail - utc.bartolucci@comune.mercatellosulmetauro.pu.it
Codice fiscale 82002010419
P.ta I.V.A. 00376880415

Comune di SANT'ANGELO IN VADO
Piazza Umberto I°, 3 - 61048 SANT'ANGELO IN VADO (PU)
☎ 0722.81.99.07 0722.81.99.20
E-mail - urbanistica@comune.sant-angelo-in-vado.ps.it
Codice Fiscale 82000490415
P.ta I.V.A. 00352820419

2. È facoltà dell'Amministrazione Comunale richiedere per progetti di notevole rilevanza, per interventi su aree vincolate ai sensi della ~~legge 29 giugno 1939, n. 1497 e del D.L. 27 giugno 1985, n. 312, convertito (con modificazioni), nella legge 8 agosto 1985, n. 431,~~ nonché per interventi sul patrimonio edilizio esistente, ulteriore documentazione storica, ambientale, progettuale ed ulteriori elaborati illustrativi del progetto, quali prospettive, plastici, fotomontaggi.	comporti valutazioni tecnico-discrezionali, alle norme relative all'efficienza energetica. f) il parere della competente Azienda Sanitaria (ASUR – Area Vasta 1) nel caso invece comporti valutazioni tecnico discrezionali in ordine agli aspetti igienico-sanitari; g) il parere dei vigili del fuoco, ove necessario, in ordine al rispetto della normativa antincendio; h) l'attestazione dell'avvenuto versamento dei diritti di segreteria; i) l'autorizzazione dei confinanti per eventuale costruzione a confine; l) un'attestazione concernente il titolo di legittimazione del richiedente; m) il modello ISTAT ai fini della rilevazione statistica dell'attività edilizia; n) dichiarazione sostitutiva dell'atto di notorietà del proprietario e del progettista di assenza di vincoli di asservimento di cui al successivo art. 60. 2. E' facoltà dell'Amministrazione Comunale richiedere (o del progettista inviare) per progetti di notevole rilevanza, per interventi su aree vincolate ai sensi del decreto legislativo 22 gennaio 2004, n. 42 e s.m.i., nonché per interventi sul patrimonio edilizio esistente, ulteriore documentazione storica, ambientale, progettuale ed ulteriori elaborati illustrativi del progetto, quali prospettive, plastici, fotomontaggi.
Articolo 22 Ulteriori domande ed allegati connessi con la domanda di ~~concessione edilizia~~	Articolo 22 Ulteriori domande ed allegati connessi con la domanda di permesso di costruire
1. Per ~~le concessioni convenzionate~~, deve essere allegato alla domanda lo schema di convenzione o lo schema di atto unilaterale redatto sulla base della convenzione-tipo predisposta dalla Regione ai sensi della legislazione vigente, previ accordi con il Comune. Tale atto deve essere, prima del rilascio della concessione, trascritto nei modi e forme di legge nei registri immobiliari e cura del Comune e a spese del richiedente. 2. Per ~~le concessioni onerose~~ deve essere	1. Per i permessi di costruire convenzionati, deve essere allegato alla domanda lo schema di convenzione o lo schema di atto unilaterale redatto sulla base della convenzione-tipo predisposta dalla Regione ai sensi della legislazione vigente, previ accordi con il Comune. Tale atto deve essere, prima del rilascio del permesso di costruire, trascritto nei modi e forme di leggi nei registri immobiliari a cura del Comune e a spese del richiedente. 2. Per i permessi di costruire onerosi deve essere

Comune di BORGO PACE
Piazza del Pino 3 - 61040 BORGO PACE (PU)
☎ 0722.81.60.48 - 0722.81.60.49
E-mail - utc@comune.borgo-pace.ps.it
Codice fiscale 00360660419
P.ta I.V.A. 00360660419

Comune di MERCATELLO SUL METAURO
Piazza GARIBALDI, 5 - 61040 MERCATELLO SUL METAURO (PU)
☎ 0722.81.69.23 0722.89.393
E-mail - utc.bartolucci@comune.mercatellosulmetauro.pu.it
Codice fiscale 82002010419
P.ta I.V.A. 00376880415

Comune di SANT'ANGELO IN VADO
Piazza Umberto I°, 3 - 61048 SANT'ANGELO IN VADO (PU)
☎ 0722.81.99.07 0722.81.99.20
E-mail - urbanistica@comune.sant-angelo-in-vado.ps.it
Codice Fiscale 82000490415
P.ta I.V.A. 00352820419

allegato alla domanda anche un prospetto dimostrativo del «*volume totale edificato*» ai fini della determinazione ~~della~~ quota di contributo per le opere di urbanizzazione, e delle superfici sulle quali va calcolata la quota di contributo relativa al costo di costruzione. 3. Qualora il richiedente intenda obbligarsi a realizzare direttamente in tutto o in parte le opere di urbanizzazione, la relativa domanda deve essere presentata insieme con la domanda di ~~concessione~~, previ accordi con il Comune per la definizione delle modalità di esecuzione e delle relative garanzie.	allegato alla domanda anche un prospetto dimostrativo del "*volume totale edificato*", ai fini della determinazione del contributo di costruzione di cui all'art. 16 del DPR 380/2001 e s.m.i. relativamente alla quantificazione della quota di contributo per le opere di urbanizzazione, e delle superfici sulle quali va calcolata la quota di contributo relativa al costo di costruzione. 3. Qualora il richiedente intenda obbligarsi a realizzare direttamente in tutto o in parte le opere di urbanizzazione, la relativa domanda deve essere presentata insieme con la domanda di permesso di costruire, previ accordi con il Comune per la definizione delle modalità di esecuzione e delle relative garanzie.
Articolo 23 Atti autorizzativi generali	Articolo 23 Atti autorizzativi generali
1. I progetti delle opere da eseguire in edifici dichiarati di preminente interesse storico ed artistico ai sensi ~~dell'articolo 18 della legge 1° giugno 1939, n. 1089~~, debbono conseguire la preventiva approvazione della competente Soprintendenza. 2. I progetti relativi alle opere di cui all'articolo 2 della L.R. 21 agosto 1984, n. 24, devono conseguire le autorizzazioni ivi previste. 3. I progetti relativi all'allaccio e all'accesso delle strade private alle strade pubbliche, di competenza del compartimento ANAS o dell'amministrazione provinciale, devono conseguire la preventiva autorizzazione dei predetti enti. 4. I fabbricati in conglomerato cementizio normale o precompresso o a struttura metallica debbono adeguarsi alle disposizioni di cui ~~alla legge 5 novembre 1971, n. 1086~~. 5. Tutti i fabbricati in cui verranno installati impianti di riscaldamento o impianti di produzione di acqua calda e comunque tutti quelli indicati ~~nell'articolo 1 della legge 30 aprile 1976, n. 373,~~ debbono adeguarsi alle disposizioni di cui alla stessa ~~legge~~. 6. Nei casi prescritti dalle norme vigenti, i progetti	1. I progetti delle opere da eseguire in edifici dichiarati di preminente interesse storico ed artistico ai sensi degli articoli 10 e seguenti del Decreto Legislativo 22 gennaio 2004, n. 42 e s.m.i., debbono conseguire la preventiva approvazione della competente Soprintendenza. 2. I progetti relativi alle opere di cui all'articolo 2 della L.R. 21 agosto 1984, n. 24, devono conseguire le autorizzazioni ivi previste. 3. I progetti relativi all'allaccio e all'accesso delle strade private, alle strade pubbliche, di competenza del compartimento ANAS o dell'amministrazione provinciale, devono conseguire la preventiva autorizzazione dei predetti enti. 4. I fabbricati in conglomerato cementizio normale o precompresso o a struttura metallica debbono adeguarsi alle disposizioni di cui al Capo II del Testo Unico delle disposizioni legislative e regolamentari in materia edilizia. 5. Tutti i fabbricati in cui verranno installati impianti di riscaldamento o impianti di produzione di acqua calda e comunque tutti quelli indicati nel Capo VI del citato Testo Unico, debbono adeguarsi alle disposizioni di cui alla stessa normativa. 6. Nei casi prescritti dalle norme vigenti, i progetti

Comune di BORGO PACE
Piazza del Pino 3 - 61040 BORGO PACE (PU)
☎ 0722.81.60.48 - 0722.81.60.49
E-mail - utc@comune.borgo-pace.ps.it
Codice fiscale 00360660419
P.ta I.V.A. 00360660419

Comune di MERCATELLO SUL METAURO
Piazza GARIBALDI, 5 - 61040 MERCATELLO SUL METAURO (PU)
☎ 0722.81.69.23 0722.89.393
E-mail - utc.bartolucci@comune.mercatellosulmetauro.pu.it
Codice fiscale 82002010419
P.ta I.V.A. 00376880415

Comune di SANT'ANGELO IN VADO
Piazza Umberto I°, 3 - 61048 SANT'ANGELO IN VADO (PU)
☎ 0722.81.99.07 0722.81.99.20
E-mail - urbanistica@comune.sant-angelo-in-vado.ps.it
Codice Fiscale 82000490415
P.ta I.V.A. 00352820419

del fabbricati debbono essere sottoposti all'approvazione del Comando Provinciale dei Vigili del Fuoco e comunque ~~in particolare:~~ ~~a) i progetti degli edifici di altezza superiore a m. 20;~~ ~~b) i progetti degli edifici aventi particolare destinazione (alberghi, case albergo, scuole, collegi, ospedali, cliniche, caserme, grandi magazzini di vendita, musei, biblioteche, archivi, ecc.);~~ ~~c) i progetti degli edifici prevalentemente destinati ad abitazione, ma comprendenti locali adibiti a grandi magazzini di vendita, autorimesse ed a laboratori o depositi, nei quali vengano manipolate o conservate sostanze che presentino pericolo di incendio;~~ ~~d) i progetti degli edifici che, pur essendo destinati unicamente ad abitazione, non presentano prospetti su piazze o vie pubbliche o comprendono appartamenti prospettanti soltanto su cortili interni.~~ ~~7. Qualora negli edifici, i cui progetti non devono essere sottoposti all'esame del Comando Provinciale dei Vigili del Fuoco, sia prevista l'installazione di impianti di riscaldamento centralizzato con caldaie funzionanti con combustibili liquidi o gassosi, deve essere sottoposto all'esame del Comando dei Vigili del Fuoco il solo progetto dell'impianto, per la parte relativa al locale caldaia ed a quello di deposito del combustibile. Tale progetto, pur limitato ai locali innanzi specificati, deve comunque contenere tutte le indicazioni necessarie a definire l'esatta ubicazione nei confronti di altri locali adiacenti o sovrastanti, nonché delle vie di comunicazione in verticale (gabbie di scale, di ascensori, di montacarichi) con i piani dell'edificio.~~	dei fabbricati debbono essere sottoposti all'approvazione del Comando Provinciale dei Vigili del Fuoco e comunque nei termini e modalità di cui al DPR 01/08/2011, n.151 "regolamento recante semplificazione della disciplina dei procedimenti relativi alla prevenzione incendi, a norme dall'art. 49, comma 4-quater, del D.L. 78/2010, convertito, con modificazioni, dalla L. 30/07/2010, n.122" con riferimento alle attività elencate nell'Allegato 1 allo stesso decreto.
8. Gli impianti di combustione e di riscaldamento devono essere conformi, in ogni loro parte, alle norme di legge vigenti. 9. Nelle zone del territorio ~~regionale dichiarate sismiche ai sensi dell'articolo 3 della legge 2 febbraio 1974, n. 64,~~ chiunque intende procedere a costruzioni, ampliamenti, ristrutturazioni e riparazioni riguardanti le strutture, è tenuto a presentare, prima dell'inizio dei lavori, la denuncia di cui all'articolo 17 della legge 2 febbraio 1974,	8. Gli impianti di combustione e di riscaldamento devono essere conformi, in ogni loro parte, alle norme di legge vigenti. 9. In tutto il territorio comunale, chiunque intende procedere a costruzioni, ampliamenti, ristrutturazioni e riparazioni riguardanti le strutture, è tenuto a presentare, prima dell'inizio dei lavori, la denuncia di cui all'articolo 17 della legge 2 febbraio 1974, n. 64, osservando le disposizioni della legge stessa, come modificata

Comune di BORGO PACE
Piazza del Pino 3 - 61040 BORGO PACE (PU)
☎ 0722.81.60.48 - 0722.81.60.49
E-mail - utc@comune.borgo-pace.ps.it
Codice fiscale 00360660419
P.ta I.V.A. 00360660419

Comune di MERCATELLO SUL METAURO
Piazza GARIBALDI, 5 - 61040 MERCATELLO SUL METAURO (PU)
☎ 0722.81.69.23 0722.89.393
E-mail - utc.bartolucci@comune.mercatellosulmetauro.pu.it
Codice fiscale 82002010419
P.ta I.V.A. 00376880415

Comune di SANT'ANGELO IN VADO
Piazza Umberto I°, 3 - 61048 SANT'ANGELO IN VADO (PU)
☎ 0722.81.99.07 0722.81.99.20
E-mail - urbanistica@comune.sant-angelo-in-vado.ps.it
Codice Fiscale 82000490415
P.ta I.V.A. 00352820419

n. 64, osservando le disposizioni della legge stessa e della L.R. 3 novembre 1984, n. 33, come modificata dalla L.R. 27 marzo 1987, n. 18. 10. Per i terreni sottoposti a vincolo per scopi idrogeologici, l'autorizzazione di cui all'articolo 7 del R.D.L. 30 dicembre 1923, n. 3267, è necessaria anche ai fini dell'edificazione. 11.Per le pratiche edilizie esistenti nell'archivio edile comunale alla data del 30 giugno 2003 (data di entrata in vigore del DPR 380/01) per le quali non risultino sospesi i termini (richiesta di integrazione documentale, ecc.) e che non sia stato redatto il titolo abilitativo o che tale atto non risulti agli atti del Comune né possa essere prodotto in originale da chi vi abbia interesse, che risultino comunque complete di domanda ed elaborati progettuali di prassi all'epoca della presentazione e sulle quali sia stato formalmente espresso il parere favorevole e/o approvazione della Commissione Edilizia, si ritengono i verbali della stessa C.E. equivalenti al titolo abilitativo a suo tempo prescritto. Per tale riconoscimento lo Sportello Unico per l'Edilizia, d'ufficio o su istanza di chi vi abbia interesse, previo pagamento integrale degli oneri concessori determinati con i valori al momento dell'atto di riconoscimento, se dovuti, ne da atto con proprio provvedimento formalizzando quale *"præsumptio juris tantum"* la sussistenza del diritto.	dal Capo IV del Testo Unico delle disposizioni legislative e regolamentari in materia edilizia, e della L.R. 3 novembre 1984, n. 33, come modificata dalla L.R. 27 marzo 1987, n. 18. 10. Per i terreni sottoposti a vincolo per scopi idrogeologici, l'autorizzazione di cui all'articolo 7 del R.D.L. 30 dicembre 1923, n. 3267, è necessaria anche ai fini dell'edificazione. 11.Per le pratiche edilizie esistenti nell'archivio edile comunale alla data del 30 giugno 2003 (data di entrata in vigore del DPR 380/01) per le quali non risultino sospesi i termini (richiesta di integrazione documentale, ecc.) e che non sia stato redatto il titolo abilitativo o che tale atto non risulti agli atti del Comune né possa essere prodotto in originale da chi vi abbia interesse, che risultino comunque complete di domanda ed elaborati progettuali di prassi all'epoca della presentazione e sulle quali sia stato formalmente espresso il parere favorevole e/o approvazione della Commissione Edilizia, si ritengono i verbali della stessa C.E. equivalenti al titolo abilitativo a suo tempo prescritto. Per tale riconoscimento lo Sportello Unico per l'Edilizia, d'ufficio o su istanza di chi vi abbia interesse, previo pagamento integrale degli oneri concessori determinati con i valori al momento dell'atto di riconoscimento, se dovuti, ne da atto con proprio provvedimento formalizzando quale *"præsumptio juris tantum"* la sussistenza del diritto.
Articolo 24 Autorizzazioni in materia di bellezze naturali	Articolo 24 Autorizzazioni in materia di bellezze naturali
1. Ferma restando la disciplina per il rilascio delle autorizzazioni ai sensi dell'articolo 82, comma 9, del D.P.R. 24 luglio 1977, n. 616, così come integrato dall'articolo 1 del D.L. 27 giugno 1985, n. 312, convertito (con modificazioni) nella legge 8 agosto 1985, n. 431, non è richiesta l'autorizzazione di cui all'articolo ~~7 della legge 29 giugno 1939, n. 1497~~, per gli interventi di manutenzione ordinaria, straordinaria, di consolidamento statico e di restauro conservativo che non alterino lo stato dei luoghi e l'aspetto esteriore degli edifici, nonché per l'esercizio	1. Ferma restando la disciplina per il rilascio delle autorizzazioni ai sensi dell'articolo 82, comma 9, del D.P.R. 24 luglio 1977, n° 616, così come integrato dall'articolo 1 del D.L. 27 giugno 1985, n. 312, convertito (con modificazioni) nella legge 8 agosto 1985, n° 431, non è richiesta l'autorizzazione di cui all'articolo 146 del Decreto Legislativo 22 gennaio 2004, n. 42 e s.m.i., per gli interventi di manutenzione ordinaria, straordinaria, di consolidamento statico e di restauro conservativo che non alterino lo stato dei luoghi e l'aspetto esteriore degli edifici, nonché

Comune di BORGO PACE
Piazza del Pino 3 - 61040 BORGO PACE (PU)
☎ 0722.81.60.48 - 0722.81.60.49
E-mail - utc@comune.borgo-pace.ps.it
Codice fiscale 00360660419
P.ta I.V.A. 00360660419

Comune di MERCATELLO SUL METAURO
Piazza GARIBALDI, 5 - 61040 MERCATELLO SUL METAURO (PU)
☎ 0722.81.69.23 0722.89.393
E-mail - utc.bartolucci@comune.mercatellosulmetauro.pu.it
Codice fiscale 82002010419
P.ta I.V.A. 00376880415

Comune di SANT'ANGELO IN VADO
Piazza Umberto I°, 3 - 61048 SANT'ANGELO IN VADO (PU)
☎ 0722.81.99.07 0722.81.99.20
E-mail - urbanistica@comune.sant-angelo-in-vado.ps.it
Codice Fiscale 82000490415
P.ta I.V.A. 00352820419

dell'attività agro-silvo-pastorale che non comporti alterazione permanente dello stato dei luoghi per costruzioni edilizie od altre opere civili, e sempre che si tratti di attività ed opere che non alterino l'assetto idrogeologico ~~e naturalistico~~ del territorio.	per l'esercizio dell'attività agro-silvo-pastorale che non comporti alterazione permanente dello stato dei luoghi per costruzioni edilizie od altre opere civili, e sempre che si tratti di attività ed opere che non alterino l'assetto idrogeologico del territorio. 2. L'autorizzazione paesaggistica è rilasciata dal Responsabile del procedimento della Commissione Locale per il Paesaggio istituita e gestita in forma associata presso la Comunità Montana Alto e Medio Metauro, previo parere della commissione stessa, con le modalità ed i criteri previsti dalla legge regionale 27 novembre 2008, n.34. 3. La domanda diretta ad ottenere il rilascio l'autorizzazione di cui al precedente comma 2 deve essere presentata all'ufficio competente su apposita modulistica allegando tutta la documentazione richiesta.
Articolo 25 Istruttoria preliminare della domanda di ~~concessione~~	Articolo 25 Istruttoria preliminare della domanda di permesso di costruire
1. ~~All'atto della presentazione della domanda, l'amministrazione comunale rilascia al richiedente apposita ricevuta con l'indicazione dei seguenti elementi:~~ ~~a) numero della pratica, a mezzo del quale deve essere possibile in qualunque momento reperire la medesima;~~ ~~b) data di ricevimento della domanda stessa;~~ ~~c) nome e cognome di chi, per conto del comune, l'ha ricevuta.~~ 2. Entro ~~20~~ giorni ~~dall'accettazione della domanda, gli uffici comunali competenti compiono l'istruttoria preliminare degli atti ed elaborati presentati.~~	1. Lo sportello unico per l'edilizia comunale comunica entro 10 giorni al richiedente il nominativo del responsabile del procedimento ai sensi degli articoli 4 e 5 della L. 241/1990 e s.m.i.. 2. Entro 60 giorni dalla presentazione della domanda, il responsabile del procedimento cura l'istruttoria, acquisisce, avvalendosi dello sportello unico, secondo quanto previsto all'art. 5, commi 3 e 4 del DPR 380/2011 e s.m.i., i prescritti parere e gli atti di assenso eventualmente necessari, sempre che gli stessi non siano già stati allegati alla domanda dal richiedente e, valutata la conformità del progetto alla normativa vigente, formula una proposta di provvedimento, corredata da una dettagliata relazione, con la qualificazione tecnico-giuridica dell'intervento

Comune di BORGO PACE
Piazza del Pino 3 - 61040 BORGO PACE (PU)
☎ 0722.81.60.48 - 0722.81.60.49
E-mail - utc@comune.borgo-pace.ps.it
Codice fiscale 00360660419
P.ta I.V.A. 00360660419

Comune di MERCATELLO SUL METAURO
Piazza GARIBALDI, 5 - 61040 MERCATELLO SUL METAURO (PU)
☎ 0722.81.69.23 0722.89.393
E-mail - utc.bartolucci@comune.mercatellosulmetauro.pu.it
Codice fiscale 82002010419
P.ta I.V.A. 00376880415

Comune di SANT'ANGELO IN VADO
Piazza Umberto I°, 3 - 61048 SANT'ANGELO IN VADO (PU)
☎ 0722.81.99.07 0722.81.99.20
E-mail - urbanistica@comune.sant-angelo-in-vado.ps.it
Codice Fiscale 82000490415
P.ta I.V.A. 00352820419

3. ~~Qualora la documentazione presentata a un primo esame risultasse incompleta, il Sindaco, entro il termine suddetto, comunica al richiedente gli eventuali rilievi e la richiesta di perfezionamento di quelli incompleti per il successivo esame della commissione edilizia.~~	richiesto. 3. Il responsabile del procedimento, qualora ritenga che ai fini del rilascio del permesso di costruire sia necessario apportare modifiche di modesta entità rispetto al progetto originario, può, nello stesso termine di cui al comma 2, richiedere tali modifiche, illustrandone le ragioni. L'interessato si pronuncia sulla richiesta di modifica entro il termine fissato e, in caso di adesione, è tenuto ad integrare la documentazione nei successivi 15 giorni. La richiesta di cui al presente comma sospende, fino al relativo esame, il decorso del termine di cui al comma 2.
Articolo 26 Esame della domanda di ~~concessione~~	Articolo 26 Esame della domanda di permesso di costruire
1. L'esame delle domande di ~~concessione avviene seguendo il numero progressivo di presentazione di cui all'articolo 25.~~ ~~2. Tutti i progetti per i quali è richiesta la concessione devono essere sottoposti, obbligatoriamente, prima di ogni determinazione in ordine alle relative richieste, all'esame, per quanto di loro competenza, ai sensi delle norme vigenti, dei seguenti uffici, servizi o organi:~~ ~~a) servizi sanitari della USL;~~ ~~b) uffici tecnici comunali per l'osservanza delle norme urbanistiche in vigore, per la verifica del rispetto delle previsioni del programma pluriennale di attuazione (per i Comuni obbligati e per le opere soggette a tali previsioni a norma della L.R. 26 aprile 1979, n. 18 e della L.R. 9 dicembre 1982, n. 41), per l'osservanza delle norme del regolamento edilizio, per la verifica delle caratteristiche di ubicazione, per la verifica delle caratteristiche e possibilità tecniche degli allacciamenti alle fognature o di altri sistemi di scolo per la verifica di idoneità delle opere di urbanizzazione o del relativo impegno del richiedente di procedere all'attuazione delle medesime contemporaneamente all'esecuzione delle opere oggetto di concessione;~~ ~~c) commissione edilizia, per il parere di competenza.~~	1. L'esame delle domande di permesso di costruire si svolge secondo l'ordine cronologico di presentazione.

Comune di BORGO PACE
Piazza del Pino 3 - 61040 BORGO PACE (PU)
☎ 0722.81.60.48 - 0722.81.60.49
E-mail - utc@comune.borgo-pace.ps.it
Codice fiscale 00360660419
P.ta I.V.A. 00360660419

Comune di MERCATELLO SUL METAURO
Piazza GARIBALDI, 5 - 61040 MERCATELLO SUL METAURO (PU)
☎ 0722.81.69.23 0722.89.393
E-mail - utc.bartolucci@comune.mercatellosulmetauro.pu.it
Codice fiscale 82002010419
P.ta I.V.A. 00376880415

Comune di SANT'ANGELO IN VADO
Piazza Umberto I°, 3 - 61048 SANT'ANGELO IN VADO (PU)
☎ 0722.81.99.07 0722.81.99.20
E-mail - urbanistica@comune.sant-angelo-in-vado.ps.it
Codice Fiscale 82000490415
P.ta I.V.A. 00352820419

~~3. Tutti i progetti devono pervenire al Servizio sanitario della USL almeno 10 giorni prima della seduta della Commissione edilizia ed in essi devono essere indicate le superfici delle stanze e delle aperture esterne, le altezze, le destinazioni d'uso dei locali e lo schema di smaltimento delle acque meteoriche e delle acque nere.~~ ~~4. Nei Comuni con popolazione superiore a 30 mila abitanti, l'ufficio tecnico comunale competente provvede a verificare la conformità del progetto all'eventuale certificato di uso del suolo rilasciato precedentemente~~.	
Articolo 27 Progetti di massima	Articolo 27 Progetti di massima
1. È consentito, per edifici e complessi edilizi o opere di urbanizzazione di rilevante interesse, sottoporre preliminarmente al parere ~~della commissione edilizia~~ anche progetti di massima, allo scopo di ottenere il suo ~~facoltativo~~ giudizio ed eventuali direttive per modifiche o integrazioni.	1. È consentito, per edifici e complessi edilizi o opere di urbanizzazione di rilevante interesse, sottoporre preliminarmente al parere dello Sportello unico per l'edilizia comunale anche progetti di massima, allo scopo di ottenere il suo giudizio ed eventuali direttive per modifiche o integrazioni.
TITOLO VI° Rilascio ~~della concessione~~	TITOLO VI° Rilascio del permesso di costruire
Articolo 28 Decisioni sulla domanda di ~~concessione~~	Articolo 28 Decisioni sulla domanda di permesso di costruire
1. ~~Il Sindaco, sentita la commissione edilizia, comunica al richiedente le proprie determinazioni sulla domanda di concessione entro il termine di sessanta giorni dalla data di presentazione della domanda stessa.~~	1. Di seguito all'istruttoria di cui all'art. 25, il provvedimento finale, che lo Sportello unico per l'edilizia comunale provvede a notificare all'interessato, è adottato dal responsabile dell'ufficio, entro il termine di 30 giorni dalla proposta di cui al comma 2 dell'art. 25, ovvero dall'esito della conferenza di servizi di cui all'art. 5, comma 4 del DPR 380/2001 e s.m.i.. Il termine di cui al primo periodo del presente comma è fissato in 40 giorni con la medesima decorrenza qualora il responsabile dell'ufficio o del procedimento abbia comunicato all'istante i motivi che ostano all'accoglimento della domanda, ai

Comune di BORGO PACE
Piazza del Pino 3 - 61040 BORGO PACE (PU)
☎ 0722.81.60.48 - 0722.81.60.49
E-mail - utc@comune.borgo-pace.ps.it
Codice fiscale 00360660419
P.ta I.V.A. 00360660419

Comune di MERCATELLO SUL METAURO
Piazza GARIBALDI, 5 - 61040 MERCATELLO SUL METAURO (PU)
☎ 0722.81.69.23 0722.89.393
E-mail - utc.bartolucci@comune.mercatellosulmetauro.pu.it
Codice fiscale 82002010419
P.ta I.V.A. 00376880415

Comune di SANT'ANGELO IN VADO
Piazza Umberto I°, 3 - 61048 SANT'ANGELO IN VADO (PU)
☎ 0722.81.99.07 0722.81.99.20
E-mail - urbanistica@comune.sant-angelo-in-vado.ps.it
Codice Fiscale 82000490415
P.ta I.V.A. 00352820419

	sensi dell'art. 10-bis della L. 241/1990 e s.m.i.. Dell'avvenuto rilascio del permesso di costruire è data notizia al pubblico mediante pubblicazione all'albo pretorio. Gli estremi del permesso di costruire sono indicati nel cartello esposto presso il cantiere.
2. ~~Il richiedente, entro sessanta giorni dalla data di ricevimento della comunicazione di accoglimento della domanda, a mezzo messo notificatore o lettera raccomandata con avviso di ricevimento, è tenuto a provvedere al ritiro dell'atto di concessione, dopo aver assolto agli obblighi previsti dall'articolo 3 della legge 28 gennaio 1977, n. 10. Il mancato ritiro dell'atto di concessione nel termine di sessanta giorni produce la decadenza dalla concessione ai sensi dell'articolo 15 della L.R. 26 aprile 1979, n. 18.~~	2. Il termine per il rilascio del permesso di costruire per gli interventi di cui all'art. 22, comma 7 del DPR 380/2001 e s.m.i. è di 75 giorni dalla data di presentazione della domanda.
3. ~~Alla concessione~~ è allegata una copia del progetto con l'attestazione della avvenuta approvazione e una copia dell'eventuale convenzione stipulata con il Comune nei casi previsti dalla legge o dal presente regolamento.	3. Al permesso di costruire è allegata una copia del progetto con l'attestazione della avvenuta approvazione e una copia dell'eventuale convenzione stipulata con il Comune nei casi previsti dalla legge o dal presente regolamento.
4. Dell'avvenuto rilascio ~~della concessione~~ viene data pubblicità mediante ~~affissione~~ all'albo pretorio per un periodo di giorni quindici.-	4. Dell'avvenuto rilascio del permesso di costruire viene data pubblicità mediante pubblicazione all'albo pretorio per un periodo di giorni quindici.
5. Chiunque ha facoltà di prendere visione presso gli uffici comunali ~~della concessione edilizia~~ e dei relativi atti di progetto e ricorrere contro il rilascio ~~della concessione~~ stess~~a~~ in quanto in contrasto con le leggi, i regolamenti e le prescrizioni degli strumenti urbanistici vigenti.	5. Chiunque ha facoltà di prendere visione presso gli uffici comunali del permesso di costruire e dei relativi atti di progetto e ricorrere contro il rilascio del permesso stesso in quanto in contrasto con le leggi, i regolamenti e le prescrizioni degli strumenti urbanistici vigenti.
6. In caso di diniego ~~della concessione~~, il ~~Sindaco~~ deve comunicare al richiedente le proprie determinazioni motivate ~~nel termine di cui al comma 1.~~	6. In caso di diniego del permesso di costruire, il Responsabile dello Sportello unico per l'edilizia comunale deve comunicare al richiedente le proprie determinazioni motivate nei termini di cui ai precedenti commi 1 e 2.
	Articolo 28/bis Titolo Unico SUAP
	1. La domanda per interventi per attività produttive rientranti nelle fattispecie di cui al DPR 07/09/2010, n. 160 e s.m.i. dovrà essere presentata allo Sportello Unico per le Attività Produttive (SUAP) e seguirne le relative norme regolamentari.

Comune di BORGO PACE
Piazza del Pino 3 - 61040 BORGO PACE (PU)
☎ 0722.81.60.48 - 0722.81.60.49
E-mail - utc@comune.borgo-pace.ps.it
Codice fiscale 00360660419
P.ta I.V.A. 00360660419

Comune di MERCATELLO SUL METAURO
Piazza GARIBALDI, 5 - 61040 MERCATELLO SUL METAURO (PU)
☎ 0722.81.69.23 0722.89.393
E-mail - utc.bartolucci@comune.mercatellosulmetauro.pu.it
Codice fiscale 82002010419
P.ta I.V.A. 00376880415

Comune di SANT'ANGELO IN VADO
Piazza Umberto I°, 3 - 61048 SANT'ANGELO IN VADO (PU)
☎ 0722.81.99.07 0722.81.99.20
E-mail - urbanistica@comune.sant-angelo-in-vado.ps.it
Codice Fiscale 82000490415
P.ta I.V.A. 00352820419

Articolo 29 Silenzio assenso	Articolo 29 Silenzio assenso e silenzio rifiuto
1. ~~Ai sensi dell'articolo 8 del D.L. 23 gennaio 1982, n. 9, convertito, con modificazioni, nella legge 25 marzo 1982, n. 94, fino al 31 dicembre 1987 e successive proroghe ai sensi di leggi, la domanda di concessione ad edificare si intende accolta qualora entro novanta giorni dalla presentazione del progetto e della relativa domanda, non sia stato comunicato il provvedimento motivato con cui viene negato il rilascio. In tal caso, il richiedente può dar corso ai lavori dando la comunicazione al Sindaco del loro inizio, a mezzo di lettera raccomandata, previa corresponsione al Comune degli oneri dovuti ai sensi della legge 28 gennaio 1977, n. 10, calcolati in via provvisoria dal richiedente medesimo e salvo conguaglio sulla base delle determinazioni degli organi comunali.~~ 2. ~~Le disposizioni di cui al precedente comma 1 si applicano per gli interventi di edilizia residenziale diretti alla costruzione di abitazioni o al recupero del patrimonio edilizio esistente, da attuare su aree dotate di strumenti urbanistici attuativi vigenti ed approvati non anteriormente all'entrata in vigore della legge 6 agosto 1967, n. 765, nonché quando la concessione o autorizzazione è atto dovuto in forza degli strumenti urbanistici vigenti e approvati non anteriormente alla predetta data.~~	1. Decorso inutilmente il termine per l'adozione del provvedimento conclusivo, ove il responsabile dello Sportello unico per l'edilizia comunale non abbia opposto motivato diniego, sulla domanda di permesso di costruire si intende formato il silenzio-assenso, fatti salvi i casi in cui sussistano vin coli ambientali, paesaggistici o culturali, per i quali si applicano le disposizioni di cui ai successivi commi 2 e 3. 2. Qualora l'immobile oggetto dell'intervento sia sottoposto ad un vincolo la cui tutela compete, anche in via di delega, all'amministrazione comunale, il termini di cui all'art. 28 decorrono dal rilascio del relativo atto di assenso. Ove tale atto non sia favorevole, decorso il termine per l'adozione del provvedimento conclusivo, sulla domanda di permesso di costruire si intende formato il silenzio-rifiuto. 3. Qualora l'immobile oggetto dell'intervento sia sottoposto ad un vincolo la cui tutela non compete all'amministrazione comunale, ove il parere favorevole del soggetto preposto alla tutela non sia prodotto dall'interessato, lo Sportello unico per l'edilizia comunale acquisisce il relativo assenso nell'ambito della conferenza di servizi di cui all'art. 5, comma 4 del DPR 380/2001 e s.m.i.. I termini di cui all'art.28 decorrono dall'esito della conferenza. In caso di esito favorevole, decorso il termine per l'adozione del provvedimento conclusivo, sulla domanda di permesso di costruire si intende formato il silenzio-rifiuto.

Comune di BORGO PACE
Piazza del Pino 3 - 61040 BORGO PACE (PU)
☎ 0722.81.60.48 - 0722.81.60.49
E-mail - utc@comune.borgo-pace.ps.it
Codice fiscale 00360660419
P.ta I.V.A. 00360660419

Comune di MERCATELLO SUL METAURO
Piazza GARIBALDI, 5 - 61040 MERCATELLO SUL METAURO (PU)
☎ 0722.81.69.23 0722.89.393
E-mail - utc.bartolucci@comune.mercatellosulmetauro.pu.it
Codice fiscale 82002010419
P.ta I.V.A. 00376880415

Comune di SANT'ANGELO IN VADO
Piazza Umberto I°, 3 - 61048 SANT'ANGELO IN VADO (PU)
☎ 0722.81.99.07 0722.81.99.20
E-mail - urbanistica@comune.sant-angelo-in-vado.ps.it
Codice Fiscale 82000490415
P.ta I.V.A. 00352820419

3. Ai fini degli adempimenti necessari per comprovare la sussistenza del titolo che abilita alla costruzione di opere previste negli elaborati progettuali, tiene luogo ~~della concessione~~ una copia dell'istanza presentata al Comune per ottenere l'esplicito atto di assenso da cui risulti la data di presentazione dell'istanza medesima.	4. Ai fini degli adempimenti necessari per comprovare la sussistenza del titolo che abilita alla costruzione di opere previste negli elaborati progettuali, tiene luogo del permesso di costruire una copia dell'istanza presentata al Comune per ottenere l'esplicito atto di assenso da cui risulti la data di presentazione dell'istanza medesima.
Articolo 30 Certificato ~~d'uso del suolo~~	Articolo 30 Certificato di destinazione urbanistica
1. ~~I Comuni con popolazione superiore a 30.000 abitanti sono tenuti a rilasciare, a domanda di chi abbia titolo alla concessione edilizia, un certificato in cui siano indicate tutte le prescrizioni urbanistiche ed edilizie riguardanti l'area o gli immobili interessati.~~ 2. ~~L'istanza tendente ad ottenere il certificato d'uso del suolo deve essere corredata da tutte le notizie atte ad identificare l'area o l'edificio oggetto dell'istanza medesima.~~ 3. ~~Il certificato indica la destinazione dell'area, il volume massimo edificabile, le altezze massime e minime, i distacchi dagli altri edifici, dagli spazi pubblici e dai confini, le prescrizioni relative alla destinazione d'uso delle unità immobiliari ed ogni altra prescrizione derivante da leggi o norme regolamentari.~~ ~~4. Il certificato deve essere rilasciato entro sessanta giorni dalla presentazione della domanda e conserva validità per un anno dalla data del rilascio, se non intervengono modificazioni degli strumenti urbanistici vigenti.~~ ~~5. Ai sensi del citato articolo 8 del D.L. 23 gennaio 1982, n. 9, convertito (con modificazioni) nella legge 25 marzo 1982, n. 94, la domanda di concessione che il progettista attesti, anche ai sensi dell'articolo 373 del codice penale, conforme al certificato previsto dal precedente comma, si intende assentita qualora non venga comunicato il provvedimento motivato con cui viene negato il rilascio. In tal caso si applicano le disposizioni di cui al secondo, terzo, quarto e~~	1. Gli interessati possono richiedere al Responsabile dell'ufficio competente il rilascio del certificato di destinazione urbanistica utilizzando la modulistica appositamente predisposta dallo stesso. 2. Alla domanda devono essere allegati l'estratto di mappa catastale in scala 1:2.000, con l'individuazione di tutti i mappali interessati, e l'attestazione dell'avvenuto versamento dei diritti di segreteria, in assenza dei quali è irricevibile. 3. L'ufficio competente, entro trenta giorni dalla data di presentazione dell'istanza, rilascia il certificato di destinazione urbanistica che specifica, per l'immobile oggetto della richiesta, l'esatta classificazione dell'area risultante dagli strumenti urbanistici vigenti e adottati.

Comune di BORGO PACE
Piazza del Pino 3 - 61040 BORGO PACE (PU)
☎ 0722.81.60.48 - 0722.81.60.49
E-mail - utc@comune.borgo-pace.ps.it
Codice fiscale 00360660419
P.ta I.V.A. 00360660419

Comune di MERCATELLO SUL METAURO
Piazza GARIBALDI, 5 - 61040 MERCATELLO SUL METAURO (PU)
☎ 0722.81.69.23 0722.89.393
E-mail - utc.bartolucci@comune.mercatellosulmetauro.pu.it
Codice fiscale 82002010419
P.ta I.V.A. 00376880415

Comune di SANT'ANGELO IN VADO
Piazza Umberto I°, 3 - 61048 SANT'ANGELO IN VADO (PU)
☎ 0722.81.99.07 0722.81.99.20
E-mail - urbanistica@comune.sant-angelo-in-vado.ps.it
Codice Fiscale 82000490415
P.ta I.V.A. 00352820419

~~quinto comma dell'articolo 8 della legge n. 94 del 1982. Sino ad un anno dall'entrata in vigore del presente regolamento, il certificato deve essere rilasciato entro novanta giorni dalla presentazione della domanda e dopo la stessa data entro sessanta giorni.~~ ~~6. In caso di mancato rilascio, alle domande di concessione si applicano le disposizioni di cui al primo, secondo, terzo, quarto e quinto comma dell'articolo 8 della citata legge n. 94 del 1982.~~	
Articolo 31 Contributo di ~~concessione~~	Articolo 30 Contributo di costruzione
1. ~~Gli oneri di urbanizzazione sono determinati dal Comune e corrisposti dal concessionario mediante versamento alla tesoreria comunale in base a titolo di incasso rilasciato dal Comune medesimo.~~	1. La quota di contributo relativa agli oneri di urbanizzazione è determinata dal comune e corrisposta dal Titolare del permesso all'atto del rilascio mediante versamento alla tesoreria comunale. Nel caso di presentazione di SCIA o DIA onerose, il Titolare dell'atto presentato allega allo stesso ricevuta del versamento in acconto pari alla prima rata o una quota forfettaria di euro 500,00 che sarà poi oggetto di richiesta di conguaglio a seguito della determinazione degli oneri da parte dello Sportello unico per l'edilizia comunale.
2. ~~La ricevuta del versamento deve essere consegnata all'ufficio all'atto del rilascio della concessione.~~	2. La quota di contributo relativa al costo di costruzione è determinata all'atto del rilascio del permesso di costruire e corrisposta in corso d'opera, con le modalità di pagamento e le garanzie stabilite dal comune, dal Titolare del permesso. Nel caso di presentazione di SCIA o DIA onerose, il Titolare dell'atto presentato allega allo stesso ricevuta del versamento in acconto pari alla prima rata o una quota forfettaria di euro 500,00 che sarà poi oggetto di richiesta di conguaglio a seguito della determinazione degli oneri da parte dello Sportello unico per l'edilizia comunale.
3. ~~La quota di contributo relativa al costo di costruzione e determinata all'atto del rilascio della concessione con le modalità di pagamento e le garanzie dovute dal concessionario.~~	3. Il versamento del contributo afferente agli oneri di urbanizzazione deve essere effettuato in unica soluzione prima del rilascio del permesso di costruire per somme complessive sino a Euro 1.000,00 inclusi, mentre per somme superiori può essere effettuato in quattro rate semestrali, così frazionate:

Comune di BORGO PACE
Piazza del Pino 3 - 61040 BORGO PACE (PU)
☎ 0722.81.60.48 - 0722.81.60.49
E-mail - utc@comune.borgo-pace.ps.it
Codice fiscale 00360660419
P.ta I.V.A. 00360660419

Comune di MERCATELLO SUL METAURO
Piazza GARIBALDI, 5 - 61040 MERCATELLO SUL METAURO (PU)
☎ 0722.81.69.23 0722.89.393
E-mail - utc.bartolucci@comune.mercatellosulmetauro.pu.it
Codice fiscale 82002010419
P.ta I.V.A. 00376880415

Comune di SANT'ANGELO IN VADO
Piazza Umberto I°, 3 - 61048 SANT'ANGELO IN VADO (PU)
☎ 0722.81.99.07 0722.81.99.20
E-mail - urbanistica@comune.sant-angelo-in-vado.ps.it
Codice Fiscale 82000490415
P.ta I.V.A. 00352820419

4. Il versamento del contributo afferente ~~alla concessione~~ deve essere ~~in relazione alle modalità di cui all'articolo 11 della legge 28 gennaio 1977, n. 10, mentre la quota relativa agli oneri di urbanizzazione può essere corrisposta con le modalità di rateizzazione previste dall'articolo 47 della legge 5 agosto 1978, n. 457, come modificata dall'articolo 26 bis del D.L. 15 dicembre 1979, n. 629, convertito dalla legge 15 febbraio 1980, n. 25.~~ 5. Per il ritardato o mancato versamento del contributo ~~di concessione~~ si applicano le sanzioni ~~di cui all'articolo 3, secondo comma, della legge 28 febbraio 1985, n 47 e all'articolo 2 della L.R. 18 giugno 1986, n. 14.~~	- 25% alla data del ritiro del permesso di costruire o dell'esecutività della SCIA o DIA; - 25% non oltre sei mesi dalla data del rilascio del permesso di costruire o dell'esecutività della SCIA o DIA; - 25% non oltre dodici mesi dalla data del rilascio del permesso di costruire o dell'esecutività della SCIA o DIA; - 25% non oltre diciotto mesi dalla data del rilascio del permesso di costruire o dell'esecutività della SCIA o DIA; 4. Il versamento del contributo afferente al costo di costruzione deve essere effettuato in unica soluzione non oltre sei mesi dalla data di notifica del permesso di costruire per somme complessive sino a Euro 1.000,00 inclusi, mentre per somme superiori può essere effettuato in tre rate semestrali, così frazionate: - 50% alla data del ritiro del permesso di costruire o dell'esecutività della SCIA o DIA; - 30% non oltre dodici mesi del rilascio del permesso di costruire o dell'esecutività della SCIA o DIA; - 20% entro tre anni dalla data del rilascio del permesso di costruire o dell'esecutività della SCIA o DIA e, comunque, non oltre sessanta giorni dall'ultimazione delle opere e prima della domanda del certificato di agibilità. 5. Per il ritardato o mancato versamento del contributo di costruzione si applicano le sanzioni di cui all'articolo 42 del Testo Unico delle disposizioni legislative e regolamentari in materia edilizia.
Articolo 32 Titolarità ~~della concessione~~	Articolo 32 Titolarità del permesso costruzione
1. ~~La concessione edilizia~~ è sempre rilasciat~~a~~ fatti salvi ed impregiudicati i diritti dei terzi ed è condizionat~~a~~ alla piena osservanza di tutte le norme legislative e regolamentari che disciplinano l'attività urbanistica ed edilizia. ~~La concessione~~ è personale ed è valid~~a~~ esclusivamente per la persona fisica o giuridica alla quale è intestata. Nel caso di trasferimento ~~della concessione~~ nel corso dei lavori, il nuovo	1. Il permesso di costruire è sempre rilasciato fatti salvi ed impregiudicati i diritti dei terzi ed è condizionato alla piena osservanza di tutte le norme legislative e regolamentari che disciplinano l'attività urbanistica ed edilizia. Il permesso di costruire è personale ed è valido esclusivamente per la persona fisica o giuridica alla quale è intestato. Nel caso di trasferimento dell'immobile oggetto del permesso di costruire

Comune di BORGO PACE
Piazza del Pino 3 - 61040 BORGO PACE (PU)
☎ 0722.81.60.48 - 0722.81.60.49
E-mail - utc@comune.borgo-pace.ps.it
Codice fiscale 00360660419
P.ta I.V.A. 00360660419

Comune di MERCATELLO SUL METAURO
Piazza GARIBALDI, 5 - 61040 MERCATELLO SUL METAURO (PU)
☎ 0722.81.69.23 0722.89.393
E-mail - utc.bartolucci@comune.mercatellosulmetauro.pu.it
Codice fiscale 82002010419
P.ta I.V.A. 00376880415

Comune di SANT'ANGELO IN VADO
Piazza Umberto I°, 3 - 61048 SANT'ANGELO IN VADO (PU)
☎ 0722.81.99.07 0722.81.99.20
E-mail - urbanistica@comune.sant-angelo-in-vado.ps.it
Codice Fiscale 82000490415
P.ta I.V.A. 00352820419

titolare ha l'obbligo di richiedere ~~con ogni urgenza al Sindaco~~ il cambiamento di intestazione. 2. Gli eredi e gli aventi causa del titolare ~~della concessione~~ possono chiedere la variazione dell'intestazione della concessione. 3. La variazione dell'intestazione ~~della concessione~~ non è sottoposta a contributo ~~concessorio~~. 4. In conseguenza della variazione predetta non sono modificati in alcun modo i termini fissati per ~~la concessione~~ originaria. 5. ~~La concessione~~ non incide sulla titolarità della proprietà o di altri diritti reali relativi agli immobili realizzati per effetto del suo rilascio ed è irrevocabile, fatti salvi i casi di decadenza ai sensi ~~della legge 28 gennaio 1977, n. 10~~.	nel corso dei lavori, il nuovo Titolare ha l'obbligo di richiedere al Responsabile dello Sportello unico per l'attività edilizia comunale il cambiamento di intestazione (Voltura). 2. Gli eredi e gli aventi causa del Titolare del permesso di costruire possono chiedere la variazione dell'intestazione del permesso di costruire (Voltura). 3. La variazione dell'intestazione del permesso di costruire non è sottoposta a contributo di costruzione. 4. In conseguenza della variazione predetta non sono modificati in alcun modo i termini fissati per il permesso di costruire originario. 5. Il permesso di costruire non incide sulla titolarità della proprietà o di altri diritti reali relativi agli immobili realizzati per effetto del suo rilascio ed è irrevocabile, fatti salvi i casi di decadenza ai sensi del Testo Unico delle disposizioni legislative e regolamentari in materia edilizia.
Articolo 33 Validità ~~della concessione~~	Articolo 33 Validità del permesso costruzione
1. Il termine dell'inizio dei lavori oggetto di ~~concessione~~ non può essere superiore ad un anno dal rilascio della ~~concessione stessa~~, intendendo per inizio dei lavori l'avvio della realizzazione delle opere previste ~~dalla concessione; i semplici movimenti di terra e/o le sole opere provvisionali di cantiere non costituiscono inizio dei lavori.~~ 2. Qualora, entro tale termine, i lavori non siano iniziati, l'interessato dovrà presentare, prima della scadenza di detto termine, istanza diretta ad ottenere il rinnovo ~~della concessione~~.	1. Il termine per l'inizio dei lavori oggetto di permesso di costruire non può essere superiore ad un anno dal rilascio dello stesso permesso, intendendo per inizio dei lavori l'avvio della realizzazione delle opere previste dal permesso di costruire, salvo quanto previsto al successivo comma 9. 2. Qualora, entro tale termine, i lavori non siano iniziati, l'interessato dovrà presentare, prima della scadenza di detto termine, istanza diretta ad ottenere il rinnovo del permesso di costruire, oppure potrà presentare istanza di proroga che potrà essere ottenuta soltanto se motivata da fatti sopravvenuti estranei alla volontà dello stesso, quali: a) indisponibilità dell'immobile sopravvenuta dopo il ritiro del permesso; b) mancata disponibilità economica per assenza di finanziamento assentito e successivamente non erogato; c) decesso dell'intestatario (o parente entro il

Comune di BORGO PACE
Piazza del Pino 3 - 61040 BORGO PACE (PU)
☎ 0722.81.60.48 - 0722.81.60.49
E-mail - utc@comune.borgo-pace.ps.it
Codice fiscale 00360660419
P.ta I.V.A. 00360660419

Comune di MERCATELLO SUL METAURO
Piazza GARIBALDI, 5 - 61040 MERCATELLO SUL METAURO (PU)
☎ 0722.81.69.23 0722.89.393
E-mail - utc.bartolucci@comune.mercatellosulmetauro.pu.it
Codice fiscale 82002010419
P.ta I.V.A. 00376880415

Comune di SANT'ANGELO IN VADO
Piazza Umberto I°, 3 - 61048 SANT'ANGELO IN VADO (PU)
☎ 0722.81.99.07 0722.81.99.20
E-mail - urbanistica@comune.sant-angelo-in-vado.ps.it
Codice Fiscale 82000490415
P.ta I.V.A. 00352820419

	primo grado) o del progettista; d) calamità naturale.
3. Il rinnovo è consentito purché non in contrasto con sopravvenute variazioni agli strumenti urbanistici o norme di legge o di regolamento ~~e sempre che non risultino scaduti i termini previsti dal programma pluriennale di attuazione, ove vigente, ai sensi della L.R. 26 aprile 1979, n. 18 e della L.R. 9 dicembre 1982, n. 41~~.	3. Il rinnovo e' consentito purché non in contrasto con sopravvenute variazioni agli strumenti urbanistici o norme di legge o di regolamento.
4. Il rinnovo ~~della concessione~~ non è sottoposto a contributo ~~concessorio, anche se l'originaria concessione sia stata rilasciata in regime agevolato a norma dell'articolo 18 della legge 28 gennaio 1977, n.10~~.	4. Il rinnovo del permesso di costruire non e' sottoposto a contributo di costruzione.
5. Il termine di ultimazione, entro il quale l'opera deve essere ~~abitabile o agibile~~, a pena di decadenza ~~della concessione~~, non può essere superiore a tre anni dalla data di inizio dei lavori.	5. Il termine di ultimazione, entro il quale l'opera deve essere completata, a pena di decadenza del permesso di costruire, non può essere superiore a tre anni dalla data di inizio dei lavori.
6. Detto termine di ultimazione, su istanza del ~~concessionario~~ da presentare prima della scadenza del termine stesso, può essere prorogato dal ~~Sindaco~~ con provvedimento motivato, in considerazione: a) della mole dell'opera da realizzare, delle sue particolari caratteristiche tecnico-costruttive; b) di fatti estranei alla volontà del ~~concessionario~~; c) di opere fruenti di contributo pubblico, quando il finanziamento sia previsto in più esercizi finanziari.	6. Detto termine di ultimazione, su istanza del Titolare del permesso da presentare prima della scadenza del termine stesso, può essere prorogato dal Responsabile dello Sportello unico per l'attività edilizia comunale con provvedimento motivato, in considerazione: a) della mole dell'opera da realizzare, delle sue particolari caratteristiche tecnico-costruttive; b) di fatti estranei alla volontà del Titolare del permesso; c) di opere fruenti di contributo pubblico, quando il finanziamento sia previsto in più esercizi finanziari;
7. ~~L'autorità comunale dispone altresì la decadenza nell'ipotesi prevista dal penultimo comma dell'articolo 31 della legge 17 agosto 1942, n. 1150, modificato dall'articolo 10 della legge 6 agosto 1967, n. 765.~~	7. La realizzazione della parte dell'intervento non ultimata nel termine stabilito e' subordinata al rilascio di nuovo Permesso di costruire per le opere ancora da eseguire, salvo che le stesse non rientrino tra quelle realizzabili mediante SCIA o DIA ai sensi degli articoli 3 e 4 del presente regolamento. Si procede altresì, ove necessario, al ricalcolo del contributo di costruzione. 8. Il permesso decade con l'entrata in vigore di contrastanti previsioni urbanistiche, salvo che i lavori siano già iniziati e vengano completati entro il termine di tre anni dalla data di inizio. 9. Ai soli fini di verifica dell' *animus-aedificandi* non costituiscono inizio dei lavori i semplici movimenti di terra (splateamenti, sbancamenti, scavi di fondazione), le sole opere provvisionali di cantiere o singole opere di fondazione. Tali opere, a seconda

Comune di BORGO PACE
Piazza del Pino 3 - 61040 BORGO PACE (PU)
☎ 0722.81.60.48 - 0722.81.60.49
E-mail - utc@comune.borgo-pace.ps.it
Codice fiscale 00360660419
P.ta I.V.A. 00360660419

Comune di MERCATELLO SUL METAURO
Piazza GARIBALDI, 5 - 61040 MERCATELLO SUL METAURO (PU)
☎ 0722.81.69.23 0722.89.393
E-mail - utc.bartolucci@comune.mercatellosulmetauro.pu.it
Codice fiscale 82002010419
P.ta I.V.A. 00376880415

Comune di SANT'ANGELO IN VADO
Piazza Umberto I°, 3 - 61048 SANT'ANGELO IN VADO (PU)
☎ 0722.81.99.07 0722.81.99.20
E-mail - urbanistica@comune.sant-angelo-in-vado.ps.it
Codice Fiscale 82000490415
P.ta I.V.A. 00352820419

	della complessità dei progetti approvati, possono consistere nell'esecuzione delle fondazioni, in tutto o in parte, e nell'inizio delle opere in elevazione.
Articolo 34 Annullamento ~~della concessione~~	Articolo 34 Annullamento del permesso costruzione
1. ~~La concessione~~ è annullat~~a:~~ ~~a)~~ quando risulta ~~in contrasto con leggi o altre norme di diritto in materia urbanistica e edilizia~~; ~~b) quando sussistono vizi nel procedimento amministrativo o nei contenuti dell'atto.~~ 2. Accertati i motivi che danno luogo all'annullamento, il ~~Sindaco~~ fa notificare all'interessato l'ordinanza nella quale vengono specificati: a) la contestazione del fatto e le motivazioni che hanno dato luogo al provvedimento; b) la notizia che ~~la concessione ed~~ilizia, a suo tempo rilasciata, è stata annullata; c) l'ordine di sospendere i lavori ove necessario. 3. Qualora l'intestatario ~~della concessione edilizia~~ intenda riprendere i lavori, dovrà rimuovere le cause che hanno dato luogo all'annullamento, e attendere da parte del ~~Sindaco~~ il rilascio di nuova concessione edilizia per la ripresa del lavori. 4. Ai sensi dell'articolo ~~11 della legge 28 febbraio 1985, n. 47, il Sindaco~~, ove possibile, procede alla rimozione dei vizi delle procedure amministrative riguardanti ~~le concessioni~~ annullat~~e~~. In particolare, la rimozione dei vizi viene disposta quando le opere realizzate siano conformi alla normativa vigente al momento del rinnovo. 5. ~~Per le concessioni assentite a norma dell'articolo 8 del D.L. 23 gennaio 1982, n. 9, convertito (con modificazioni) nella legge 25 marzo 1982, n. 94, il Sindaco, prima di procedere all'annullamento, deve indicare agli interessati gli eventuali vizi delle procedure amministrative e gli elementi progettuali o esecutivi in contrasto con	1. Il permesso di costruire e' annullato quando risulta adottato in violazione di legge o viziato da eccesso di potere o da incompetenza; 2. Accertati i motivi che danno luogo all'annullamento, il Responsabile dello Sportello unico per l'attività edilizia comunale fa notificare all'interessato l'ordinanza nella quale vengono specificati: a) la contestazione del fatto e le motivazioni che hanno dato luogo al provvedimento; b) la notizia che il permesso di costruire, a suo tempo rilasciato, e' stato annullato; c) l'ordine di sospendere i lavori ove necessario. 3. Qualora l'intestatario del permesso di costruire intenda riprendere i lavori, dovrà rimuovere le cause che hanno dato luogo all'annullamento, e attendere da parte del Responsabile dell'ufficio competente il rilascio di nuovo permesso di costruire per la ripresa dei lavori. 4. Ai sensi dell'articolo 38 del Testo Unico delle disposizioni legislative e regolamentari in materia edilizia, il Responsabile dell'ufficio competente, ove possibile, procede alla rimozione dei vizi delle procedure amministrative riguardanti i permessi di costruire annullati. In particolare, la rimozione dei vizi viene disposta quando le opere realizzate siano conformi alla normativa vigente al momento del rinnovo. 5. Non è annullabile il Permesso di costruire adottato in violazione di norme sul procedimento o sulla forma degli atti qualora, per la natura vincolante del provvedimento, sia palese che il suo contenuto dispositivo non avrebbe potuto essere diverso da quello in concreto adottato. Il Permesso di costruire non è comunque

Comune di BORGO PACE
Piazza del Pino 3 - 61040 BORGO PACE (PU)
☎ 0722.81.60.48 - 0722.81.60.49
E-mail - utc@comune.borgo-pace.ps.it
Codice fiscale 00360660419
P.ta I.V.A. 00360660419

Comune di MERCATELLO SUL METAURO
Piazza GARIBALDI, 5 - 61040 MERCATELLO SUL METAURO (PU)
☎ 0722.81.69.23 0722.89.393
E-mail - utc.bartolucci@comune.mercatellosulmetauro.pu.it
Codice fiscale 82002010419
P.ta I.V.A. 00376880415

Comune di SANT'ANGELO IN VADO
Piazza Umberto I°, 3 - 61048 SANT'ANGELO IN VADO (PU)
☎ 0722.81.99.07 0722.81.99.20
E-mail - urbanistica@comune.sant-angelo-in-vado.ps.it
Codice Fiscale 82000490415
P.ta I.V.A. 00352820419

~~le norme e i regolamenti vigenti, assegnando un termine per le modifiche richieste, non inferiore a trenta e non superiore a novanta giorni.~~	annullabile per mancata comunicazione dell'avvio del procedimento qualora l'amministrazione dimostri in giudizio che il contenuto del provvedimento non avrebbe potuto essere diverso da quello in concreto adottato.
Articolo 35 Varianti al progetto approvato e varianti in corso d'opera	Articolo 35 Varianti al progetto approvato e varianti in corso d'opera
1. Qualora si manifesti la necessità di varianti, gli interessati possono presentare istanza per l'approvazione dei relativi progetti, che sono soggetti alla stessa procedura seguita per il progetto originario. 2. L'approvazione della variante, ai sensi dell'articolo ~~15 della *legge 28 febbraio 1985, n. 47*~~, può essere richiesta in corso d'opera e comunque prima della dichiarazione di ultimazione dei lavori, per le varianti che ~~siano conformi agli strumenti urbanistici e ai regolamenti edilizi vigenti e non in contrasto con quelli adottati, non comportino modifiche della sagoma né delle superfici utili e non modifichino la destinazione d'uso delle costruzioni e delle singole unità immobiliari, nonché il numero di queste ultime, e sempre che non si tratti di immobili vincolati ai sensi della *legge 1° giugno 1939, n.1089* e della *legge 29 giugno 1939, n. 1497*, e successive modificazioni ed integrazioni.~~ ~~3. Le varianti di cui al comma 2 non devono comunque riguardare interventi di restauro, come definiti dall'articolo 31 della *legge 5 agosto 1978, n. 457*~~.	1. Qualora si manifesti la necessità di varianti, gli interessati possono presentare istanza per l'approvazione dei relativi progetti, che sono soggetti alla stessa procedura seguita per il progetto originario. 2. L'approvazione della variante, ai sensi dell'articolo 22, comma 2 del Testo Unico delle disposizioni legislative e regolamentari in materia edilizia, può essere oggetto di SCIA oppure richiesta ai sensi del comma 7 dello stesso Testo Unico, in corso d'opera e comunque prima della dichiarazione di ultimazione dei lavori, per le varianti che non incidano sui parametri urbanistici e sulle volumetrie, non modifichino la destinazione d'uso e la categoria edilizia, non alterino la sagoma dell'edificio e non violino le eventuali prescrizioni contenute nel permesso di costruire, e sempre che non si tratti di immobili vincolati ai sensi del Decreto Legislativo 22 gennaio 2004, n. 42 e s.m.i..
Articolo 36 Sanatoria per ~~certificazioni~~ di conformità	Articolo 36 Sanatoria per accertamento di conformità
1. Oltre le ipotesi di sanatoria di cui all'articolo 34, ~~commi 4 e 5~~, sono sanabili: a) le opere eseguite in assenza di ~~concessione~~ o in totale difformità o con variazioni essenziali, fino alla scadenza del termine di novanta giorni fissato ai sensi dell'articolo ~~7, terzo comma, della~~	1. Oltre le ipotesi di sanatoria di cui all'articolo 34, comma 4, sono sanabili: a) le opere eseguite in assenza di permesso di costruire o della DIA o in totale difformità o con variazioni essenziali, fino alla scadenza del termine di novanta giorni fissato ai sensi

Comune di BORGO PACE
Piazza del Pino 3 - 61040 BORGO PACE (PU)
☎ 0722.81.60.48 - 0722.81.60.49
E-mail - utc@comune.borgo-pace.ps.it
Codice fiscale 00360660419
P.ta I.V.A. 00360660419

Comune di MERCATELLO SUL METAURO
Piazza GARIBALDI, 5 - 61040 MERCATELLO SUL METAURO (PU)
☎ 0722.81.69.23 0722.89.393
E-mail - utc.bartolucci@comune.mercatellosulmetauro.pu.it
Codice fiscale 82002010419
P.ta I.V.A. 00376880415

Comune di SANT'ANGELO IN VADO
Piazza Umberto I°, 3 - 61048 SANT'ANGELO IN VADO (PU)
☎ 0722.81.99.07 0722.81.99.20
E-mail - urbanistica@comune.sant-angelo-in-vado.ps.it
Codice Fiscale 82000490415
P.ta I.V.A. 00352820419

~~legge 2 febbraio 1985, n. 47~~; b) le opere eseguite in parziale difformità ~~dalla concessione~~, fino alla scadenza del termine fissato ai sensi dell'articolo ~~12, primo comma, della citata legge n. 47 del 1985~~; c) le opere eseguite in assenza di ~~autorizzazione~~, ai sensi dell'articolo ~~10 della citata legge n. 47 del 1985, fino alla scadenza del termine fissato nella diffida di remissione in pristino e comunque~~ fino alla irrogazione delle sanzioni amministrative; d) le opere eseguite, in sede di ristrutturazione edilizia, in assenza di ~~concessione~~ o in totale difformità, fino alla scadenza del termine fissato nella diffida di remissione in pristino, ai sensi dell'articolo ~~9, primo comma, della citata legge n. 47 del 1985~~. 2. La sanatoria è ammessa purché le opere eseguite, nei casi previsti dal comma 1, siano conformi, sia al momento di realizzazione delle opere stesse, sia al momento del rilascio della sanatoria, ~~agli strumenti urbanistici generali e attuativi approvati e risultino non in contrasto con gli strumenti urbanistici adottati~~. 3. Qualora entro sessanta giorni dalla presentazione della domanda di sanatoria, il ~~Sindaco~~ non si sia pronunciato, l'istanza si intende respinta. 4. Per i pagamenti relativi alla sanatoria si osserva quanto disposto dall'articolo ~~13, terzo, quarto e quinto comma della citata legge n. 47 del 1985~~.	dell'articolo 31, terzo comma, del Testo Unico delle disposizioni legislative e regolamentari in materia edilizia; b) le opere eseguite in parziale difformità dal permesso di costruire o della DIA, fino alla scadenza del termine fissato ai sensi dell'articolo 34, primo comma, del citato Testo Unico; c) le opere eseguite in assenza o in difformità dalla SCIA, ai sensi dell'articolo 22, primo e secondo comma, del citato Testo Unico, fino alla irrogazione delle sanzioni amministrative; d) le opere eseguite, in sede di ristrutturazione edilizia, in assenza di permesso di costruire o della DIA o in totale difformità, fino alla scadenza del termine fissato nella diffida di remissione in pristino, ai sensi dell'articolo 33, primo comma, del citato Testo Unico. 2. La sanatoria e' ammessa purché le opere eseguite, nei casi previsti dal comma 1, siano conformi, sia al momento di realizzazione delle opere stesse, sia al momento della presentazione della domanda, alla disciplina urbanistica ed edilizia vigente. 3. Qualora entro sessanta giorni dalla presentazione della domanda di sanatoria, il Responsabile dello Sportello unico per l'edilizia comunale non si sia pronunciato, l'istanza si intende respinta. 4. Per i pagamenti relativi alla sanatoria si osserva quanto disposto dall'articolo 36, secondo comma, e dell'articolo 37, quarto e quinto comma, del citato Testo Unico. 5. Non si ha parziale difformità del Titolo abilitativo edilizio in presenza di violazioni di altezze, distacchi, cubatura o superficie coperta che non eccedono per singole unità immobiliari il 2 per cento delle misure progettuali.
TITOLO VII° Esecuzione dei lavori	TITOLO VII° Esecuzione dei lavori
Articolo 37 Responsabilità nella esecuzione delle opere e delle attività	Articolo 37 Responsabilità nella esecuzione delle opere e delle attività

Comune di BORGO PACE
Piazza del Pino 3 - 61040 BORGO PACE (PU)
☎ 0722.81.60.48 - 0722.81.60.49
E-mail - utc@comune.borgo-pace.ps.it
Codice fiscale 00360660419
P.ta I.V.A. 00360660419

Comune di MERCATELLO SUL METAURO
Piazza GARIBALDI, 5 - 61040 MERCATELLO SUL METAURO (PU)
☎ 0722.81.69.23 0722.89.393
E-mail - utc.bartolucci@comune.mercatellosulmetauro.pu.it
Codice fiscale 82002010419
P.ta I.V.A. 00376880415

Comune di SANT'ANGELO IN VADO
Piazza Umberto I°, 3 - 61048 SANT'ANGELO IN VADO (PU)
☎ 0722.81.99.07 0722.81.99.20
E-mail - urbanistica@comune.sant-angelo-in-vado.ps.it
Codice Fiscale 82000490415
P.ta I.V.A. 00352820419

1. Agli effetti dell'articolo ~~6 della legge 28 febbraio 1985, n. 47, come sostituito dall'articolo 5 bis del D.L. 23 aprile 1985, n.146, convertito (con modificazioni) nella legge 21 giugno 1985, n. 298, il titolare della concessione~~, il committente e il costruttore sono responsabili della conformità delle opere alla normativa, alle previsioni degli strumenti urbanistici, nonché unitamente al direttore dei lavori a quelle ~~della concessione edilizia~~ e alle modalità esecutive stabilite ~~da quest'ultima~~.	1. Agli effetti dell'articolo 29 del Testo Unico delle disposizioni legislative e regolamentari in materia edilizia, il Titolare del Titolo abilitativo edilizio, il committente e il costruttore sono responsabili della conformità delle opere alla normativa, alle previsioni di piano e degli strumenti urbanistici, nonché - unitamente al Direttore dei Lavori - a quelle del Titolo abilitativo edilizio e alle modalità esecutive stabilite dal medesimo.
2. Le eventuali sostituzioni del costruttore e del direttore dei lavori debbono essere tempestivamente denunciate ~~all'amministrazione comunale~~ dal richiedente e dagli interessati. I subentranti sono tenuti ~~a sottoscrivere l'atto di concessione e gli elaborati di progetto~~, senza di che le suddette sostituzioni non hanno effetto. In caso di sostituzione del direttore dei lavori o del costruttore, i lavori devono essere sospesi fino alle suddette sottoscrizioni dei subentranti.	2. Le eventuali sostituzioni del costruttore e del Direttore dei Lavori debbono essere tempestivamente denunciate allo Sportello unico per l'attività edilizia comunale dal richiedente e dagli interessati. I subentranti sono tenuti ad inviare al comune la dichiarazione di aver preso visione dell'atto abilitativo e degli elaborati di progetto, senza di che le suddette sostituzioni non hanno effetto. In caso di sostituzione del Direttore dei Lavori o del costruttore, i lavori devono essere sospesi fino alle suddette sottoscrizioni dei subentranti.
3. Il direttore dei lavori non è responsabile, qualora abbia contestato agli altri soggetti la violazione delle prescrizioni ~~della concessione edilizia~~, con esclusione delle varianti in corso d'opera di cui all'articolo ~~15 della legge n. 47 del 1985~~, fornendo al ~~Sindaco~~ contemporanea e motivata comunicazione della violazione stessa. Nei casi di totale difformità o variazione essenziale rispetto alla ~~concessione~~, il direttore dei lavori deve inoltre rinunziare all'incarico contestualmente alla comunicazione resa al ~~Sindaco~~. In caso contrario, il ~~Sindaco~~ segnala al Consiglio dell'ordine professionale di appartenenza la violazione in cui è incorso il direttore dei lavori, a norma dell'articolo ~~6, secondo comma, della citata legge n. 47 del 1985~~.	3. Il Direttore dei Lavori non e' responsabile, qualora abbia contestato agli altri soggetti la violazione delle prescrizioni del Titolo abilitativo edilizio, con esclusione delle varianti in corso d'opera di cui all'articolo 22 del citato Testo Unico, fornendo al Responsabile dell'ufficio competente contemporanea e motivata comunicazione della violazione stessa. Nei casi di totale difformità o variazione essenziale rispetto al Titolo abilitativo edilizio, il Direttore dei Lavori deve inoltre rinunziare all'incarico contestualmente alla comunicazione resa al Responsabile dell'ufficio competente. In caso contrario, il Responsabile dell'ufficio competente segnala al consiglio dell'ordine professionale di appartenenza la violazione in cui e' incorso il direttore dei lavori, a norma dell'articolo 29, secondo comma, del citato Testo Unico.
4. Il progettista, nell'ambito della propria specifica competenza, ha la responsabilità diretta della progettazione di tutte le strutture dell'opera e della conformità del progetto alle prescrizioni delle leggi vigenti e degli strumenti urbanistici.	4. Il progettista, nell'ambito della propria specifica competenza, ha la responsabilità diretta della progettazione di tutte le strutture dell'opera e della conformità del progetto alle prescrizioni delle leggi vigenti e degli strumenti urbanistici. Per le opere realizzate dietro presentazione di

Comune di BORGO PACE
Piazza del Pino 3 - 61040 BORGO PACE (PU)
☎ 0722.81.60.48 - 0722.81.60.49
E-mail - utc@comune.borgo-pace.ps.it
Codice fiscale 00360660419
P.ta I.V.A. 00360660419

Comune di MERCATELLO SUL METAURO
Piazza GARIBALDI, 5 - 61040 MERCATELLO SUL METAURO (PU)
☎ 0722.81.69.23 0722.89.393
E-mail - utc.bartolucci@comune.mercatellosulmetauro.pu.it
Codice fiscale 82002010419
P.ta I.V.A. 00376880415

Comune di SANT'ANGELO IN VADO
Piazza Umberto I°, 3 - 61048 SANT'ANGELO IN VADO (PU)
☎ 0722.81.99.07 0722.81.99.20
E-mail - urbanistica@comune.sant-angelo-in-vado.ps.it
Codice Fiscale 82000490415
P.ta I.V.A. 00352820419

5. Il direttore dei lavori ed il costruttore, ciascuno per la parte di sua competenza, hanno la responsabilità della conformità dell'opera al progetto, della qualità dei materiali impiegati, nonché, per quanto riguarda gli elementi prefabbricati, della posa in opera. ~~6. Il direttore dei lavori, il costruttore e l'assistenza ai lavori hanno in ogni caso la piena responsabilità della idoneità dei mezzi e dei provvedimenti od accorgimenti necessari per evitare pericoli di qualsiasi genere che possono provenire dalla esecuzione dei lavori.~~	SCIA e DIA, oppure CIA per la sola fattispecie di cui al comma 2, lett. a) dell'articolo 6 del DPR 380/2001 e s.m.i., il progettista assume, altresì, la qualità di persona esercente un servizio di pubblica necessità ai sensi degli articoli 359 e 481 del codice penale e, in caso di dichiarazioni non veritiere nella relazione di cui agli articoli 49, 49/bis e 49/ter, del presente regolamento, il Responsabile dell'ufficio competente ne dà comunicazione al competente ordine professionale per l'irrogazione delle sanzioni disciplinari. 5. Il Direttore dei Lavori ed il costruttore, ciascuno per la parte di sua competenza, hanno la responsabilità della conformità dell'opera al progetto, della qualità dei materiali impiegati, nonché, per quanto riguarda gli elementi prefabbricati, della posa in opera.
Articolo 38 Inizio dei lavori	Articolo 38 Inizio dei lavori
1. Almeno dieci giorni prima dell'inizio dei lavori, il titolare ~~della concessione~~ o il direttore del lavori provvede a richiedere ~~con lettera raccomandata con avviso di ricevimento all'ufficio tecnico comunale~~: a) la fissazione dei capisaldi altimetrici e planimetrici cui deve essere riferita la posizione dell'opera da realizzare; b) i punti di immissione degli scarichi nelle fognature principali, nonché tutte quelle indicazioni del caso, in relazione alla possibilità di immissione delle fogne private in quella comunale ed i punti di presa dell'acquedotto ove esista. 2. ~~Entro dieci giorni dalla data di ricezione della raccomandata di cui al comma 1, l'ufficio tecnico comunale~~ provvede a svolgere le operazioni	1. Almeno dieci giorni prima dell'inizio dei lavori di nuove costruzioni il titolare del Titolo abilitativo edilizio o il direttore dei Lavori provvede a richiedere allo Sportello unico per l'attività edilizia comunale: a) la fissazione dei capisaldi altimetrici e planimetrici cui deve essere riferita la posizione dell'opera da realizzare; b) copia dell'autorizzazione dell'ente gestore del servizio per i punti di immissione degli scarichi nelle fognature principali, nonché di tutte quelle indicazioni del caso, in relazione alla possibilità di immissione delle fogne private in quella comunale ed i punti di presa dell'acquedotto ove esista. 2. Prima del termine indicato per l'inizio dei lavori, l'ufficio competente provvede a svolgere le operazioni suddette, redigendone verbale in

Comune di BORGO PACE
Piazza del Pino 3 - 61040 BORGO PACE (PU)
☎ 0722.81.60.48 - 0722.81.60.49
E-mail - utc@comune.borgo-pace.ps.it
Codice fiscale 00360660419
P.ta I.V.A. 00360660419

Comune di MERCATELLO SUL METAURO
Piazza GARIBALDI, 5 - 61040 MERCATELLO SUL METAURO (PU)
☎ 0722.81.69.23 0722.89.393
E-mail - utc.bartolucci@comune.mercatellosulmetauro.pu.it
Codice fiscale 82002010419
P.ta I.V.A. 00376880415

Comune di SANT'ANGELO IN VADO
Piazza Umberto I°, 3 - 61048 SANT'ANGELO IN VADO (PU)
☎ 0722.81.99.07 0722.81.99.20
E-mail - urbanistica@comune.sant-angelo-in-vado.ps.it
Codice Fiscale 82000490415
P.ta I.V.A. 00352820419

suddette, redigendone verbale in doppio esemplare da firmarsi dal richiedente e da un rappresentante dell'ufficio ~~tecnico~~. 3. In caso di inutile decorso sul suddetto termine, ~~il concessionario o il direttore dei lavori redigeranno tale verbale autonomamente, inviandone copia al Comune e potranno~~, quindi, dare inizio ai lavori. 4. Le spese relative sono a carico del richiedente che è tenuto altresì a fornire il personale ed i mezzi necessari. 5. Il titolare ~~della~~ concessione, entro dieci giorni dall'inizio dei lavori, deve darne comunicazione al ~~Sindaco~~, con deposito presso ~~l'ufficio tecnico~~ comunale, delle dichiarazioni del direttore dei lavori e del costruttore, attestanti l'accettazione dell'incarico loro affidato e contenenti l'indicazione della loro residenza o domicilio. 6. Ai fini della validità ~~delle concessioni, per sopraggiunte nuove norme legislative o varianti agli strumenti urbanistici vigenti, generali ed attuativi~~, i lavori si considerano iniziati con la realizzazione di consistenti opere, che non si limitano all'impianto del cantiere, alla esecuzione degli scavi e di sistemazioni del terreno o di singole opere di fondazione. Tali opere, a seconda della complessità dei progetti approvati, possono consistere nell'esecuzione delle fondazioni, in tutto o in parte, e nell'inizio delle opere in elevazione. ~~7. Comunque non possono considerarsi valide le concessioni per le quali l'inizio dei lavori non sia stato comunicato almeno trenta giorni prima della scadenza della concessione stessa.~~	doppio esemplare da firmarsi dal richiedente e da un rappresentante dell'ufficio competente. 3. In caso di inutile decorso del suddetto termine, il Direttore dei Lavori redigerà tale verbale autonomamente, inviandone copia al Comune e si potrà, quindi, dare inizio ai lavori. 4. Le spese relative sono a carico del richiedente che e' tenuto altresì a fornire il personale ed i mezzi necessari. 5. Il titolare del Titolo abilitativo edilizio, deve comunque darne preventiva comunicazione al Responsabile dell'ufficio competente, con deposito presso lo Sportello unico per l'edilizia comunale, delle dichiarazioni del Direttore dei Lavori e del costruttore, attestanti l'accettazione dell'incarico loro affidato e contenenti l'indicazione della loro residenza o domicilio, nonché copia della Notifica preliminare ai sensi dell'art.90, comma 9 lettera c) del D.Lgs. 81/2008 e s.m.i. ed il Documento unico di regolarità contributiva (DURC) delle imprese. 6. Per sopraggiunte nuove norme legislative o varianti agli strumenti urbanistici vigenti, generali ed attuativi, ai fini della validità dei Titoli abilitativi edilizi, i lavori si considerano iniziati con la realizzazione di consistenti opere, che non si limitano all'impianto del cantiere, alla esecuzione degli scavi e di sistemazioni del terreno o di singole opere di fondazione. Tali opere, a seconda della complessità dei progetti approvati, possono consistere nell'esecuzione delle fondazioni, in tutto o in parte, e nell'inizio delle opere in elevazione.
Articolo 39 Vigilanza sulla esecuzione dei lavori - Interruzione dei lavori	Articolo 39 Vigilanza sulla esecuzione dei lavori - Interruzione dei lavori
1. ~~La concessione~~ e il relativo progetto ~~approvato~~ e ogni altro documento inerente la costruzione	1. Il Titolo abilitativo edilizio e il relativo progetto allegato e ogni altro documento inerente la

Comune di BORGO PACE
Piazza del Pino 3 - 61040 BORGO PACE (PU)
☎ 0722.81.60.48 - 0722.81.60.49
E-mail - utc@comune.borgo-pace.ps.it
Codice fiscale 00360660419
P.ta I.V.A. 00360660419

Comune di MERCATELLO SUL METAURO
Piazza GARIBALDI, 5 - 61040 MERCATELLO SUL METAURO (PU)
☎ 0722.81.69.23 0722.89.393
E-mail - utc.bartolucci@comune.mercatellosulmetauro.pu.it
Codice fiscale 82002010419
P.ta I.V.A. 00376880415

Comune di SANT'ANGELO IN VADO
Piazza Umberto I°, 3 - 61048 SANT'ANGELO IN VADO (PU)
☎ 0722.81.99.07 0722.81.99.20
E-mail - urbanistica@comune.sant-angelo-in-vado.ps.it
Codice Fiscale 82000490415
P.ta I.V.A. 00352820419

devono sempre trovarsi nel cantiere a disposizione dei dipendenti comunali, preposti al controllo delle costruzioni, che hanno libero accesso al cantiere stesso. 2. È obbligatorio ~~il tempestivo deposito in cantiere dei campioni delle tinte e dei rivestimenti, onde consentire agli incaricati del controllo la verifica della rispondenza di tali elementi alle indicazioni contenute nel progetto approvato e nella concessione edilizia.~~ 3. Il ~~concessionario~~ che interrompa, per qualsiasi ragione, l'esecuzione delle opere, ha l'obbligo di fare eseguire tutti quei lavori che, a giudizio insindacabile dell'autorità comunale, risultano necessari per eliminare fonti di pericolo per la incolumità e l'igiene pubblica, ed assicurare la stabilità delle parti costruite.	costruzione devono sempre trovarsi nel cantiere a disposizione dei dipendenti comunali, preposti al controllo delle costruzioni, che hanno libero accesso al cantiere stesso. In caso di interventi oggetto di CIA, SCIA o DIA, la sussistenza del titolo e' provata con la copia da cui risulti la data di presentazione della stessa, l'elenco di quanto presentato a corredo del progetto, l'attestazione del professionista abilitato, nonché gli atti di assenso eventualmente necessari. 2. E' obbligatorio concordare preventivamente con l'ufficio competente le tinte ed i rivestimenti, scegliendo tra almeno 3 prove campioni della superficie minima di m. 1x1 da realizzare a cura del Titolare dell'atto abilitativo edilizio direttamente sulle murature da tinteggiare o rivestire. 3. Il Titolare dell'atto abilitativo che interrompa, per qualsiasi ragione, l'esecuzione delle opere, ha l'obbligo di fare eseguire tutti quei lavori che, a giudizio insindacabile dell'autorità comunale, risultano necessari per eliminare fonti di pericolo per la incolumità e l'igiene pubblica, ed assicurare la stabilità delle parti costruite.
Articolo 40 Cantieri di lavoro	Articolo 40 Cantieri di lavoro
1. In tutti i cantieri di lavoro deve essere affissa ~~in vista~~ al pubblico una tabella chiaramente leggibile in cui siano indicati: a) nome e cognome del titolare ~~della concessione~~ ed eventualmente dell'amministrazione pubblica interessata ai lavori; b) nome e cognome e titolo professionale del progettista e direttore dei lavori; c) generalità dell'impresa costruttrice ~~e indicazione che i lavori sono eseguiti in economia diretta;~~ d) nome, cognome e qualifica dell'assistente; e) indicazione del numero e della data ~~della concessione edilizia o dell'autorizzazione~~. 2. Qualsiasi cantiere ~~che confina con spazi~~	1. In tutti i cantieri di lavoro deve essere affissa, all'esterno e in posizione ben visibile al pubblico una tabella della dimensione minima UNI A3 (cm.29,7x42) chiaramente leggibile in cui siano indicati: a) nome e cognome del Titolare dell'atto abilitativo edilizio ed, eventualmente, dell'amministrazione pubblica interessata ai lavori; b) nome e cognome e titolo professionale del progettista e direttore dei lavori; c) generalità dell'impresa costruttrice; d) generalità del Responsabile del cantiere; e) indicazione del numero e della data dell'atto abilitativo edilizio. 2. Qualsiasi cantiere accessibile al pubblico deve

Comune di BORGO PACE
Piazza del Pino 3 - 61040 BORGO PACE (PU)
☎ 0722.81.60.48 - 0722.81.60.49
E-mail - utc@comune.borgo-pace.ps.it
Codice fiscale 00360660419
P.ta I.V.A. 00360660419

Comune di MERCATELLO SUL METAURO
Piazza GARIBALDI, 5 - 61040 MERCATELLO SUL METAURO (PU)
☎ 0722.81.69.23 0722.89.393
E-mail - utc.bartolucci@comune.mercatellosulmetauro.pu.it
Codice fiscale 82002010419
P.ta I.V.A. 00376880415

Comune di SANT'ANGELO IN VADO
Piazza Umberto I°, 3 - 61048 SANT'ANGELO IN VADO (PU)
☎ 0722.81.99.07 0722.81.99.20
E-mail - urbanistica@comune.sant-angelo-in-vado.ps.it
Codice Fiscale 82000490415
P.ta I.V.A. 00352820419

~~pubblici~~ deve essere recintato ed organizzato con segnalazioni di pericolo e di ingombro diurne (bande bianche e rosse) e notturne (luci rosse), dispositivi rifrangenti ed integrazioni di illuminazione stradale, messe in opera e gestite dal costruttore che ne è responsabile. 3. Il cantiere deve avere porte apribili verso l'interno munite di serrature o catenacci che ne assicurino la chiusura nelle ore di sospensione dei lavori.	essere recintato ed organizzato con segnalazioni di pericolo e di ingombro diurne (bande bianche e rosse) e notturne (luci rosse), dispositivi rifrangenti ed integrazioni di illuminazione stradale, messe in opera e gestite dal costruttore che ne è responsabile. 3. Il cantiere deve avere porte apribili verso l'interno, munite di serrature o catenacci, che ne assicurino la chiusura nelle ore di sospensione dei lavori. 4. Qualora la recinzione racchiuda manufatti attinenti a servizi pubblici, deve essere sempre consentito il pronto e libero accesso al personale degli enti esercenti gli stessi.
Articolo 41 Ponti e scale di servizio	Articolo 41 Ponti e scale di servizio
1. ~~I ponti, i cavalletti, le scale di servizio e le incastellature debbono essere posti in opera con le migliori regole d'arte conformemente alle disposizioni di legge relative alla prevenzione degli infortuni~~. 2. ~~Le funi delle macchine adibite al sollevamento dei materiali debbono essere munite di dispositivi di sicurezza che impediscano la caduta dei materiali e del recipienti che li contengono~~. 3. È vietato costruire ponti e porre assi a sbalzo sopra il suolo pubblico senza specifica autorizzazione comunale.	1. Per quanto riguarda i ponti, i cavalletti, le scale di servizio, le incastellature e le funi delle macchine adibite al sollevamento dei materiali si rinvia a quanto previsto nel successivo articolo 44. 2. Deve essere limitata al massimo la diffusione delle polveri ed i ponti debbono assicurare difesa e trattenuta contro i rischi di cadute accidentali di materiali. 3. E' vietato costruire ponti e porre assi a sbalzo sopra il suolo pubblico senza specifica autorizzazione comunale.
Articolo 42 Scarico dei materiali, demolizioni, nettezza delle strade adiacenti i cantieri	Articolo 42 Scarico dei materiali, demolizioni, nettezza delle strade adiacenti i cantieri
1. È vietato gettare, tanto dai ponti di esercizio che dai tetti o dall'interno degli edifici, materiali di qualsiasi genere. 2. I materiali di rifiuto, raccolti in opportuni recipienti o incanalati in condotti chiusi, potranno essere fatti scendere con le dovute precauzioni e, se necessario, ammucchiati entro le recinzioni delimitanti il cantiere, per essere poi trasportati agli scarichi pubblici indicati.	1. E' vietato gettare, tanto dai ponti di esercizio che dai tetti o dall'interno degli edifici, materiali di qualsiasi genere. 2. I materiali di rifiuto, raccolti in opportuni recipienti o incanalati in condotti chiusi, potranno essere fatti scendere con le dovute precauzioni e, se necessario, ammucchiati entro le recinzioni delimitanti il cantiere, per essere poi trasportati agli scarichi pubblici indicati.

Comune di BORGO PACE
Piazza del Pino 3 - 61040 BORGO PACE (PU)
☎ 0722.81.60.48 - 0722.81.60.49
E-mail - utc@comune.borgo-pace.ps.it
Codice fiscale 00360660419
P.ta I.V.A. 00360660419

Comune di MERCATELLO SUL METAURO
Piazza GARIBALDI, 5 - 61040 MERCATELLO SUL METAURO (PU)
☎ 0722.81.69.23 0722.89.393
E-mail - utc.bartolucci@comune.mercatellosulmetauro.pu.it
Codice fiscale 82002010419
P.ta I.V.A. 00376880415

Comune di SANT'ANGELO IN VADO
Piazza Umberto I°, 3 - 61048 SANT'ANGELO IN VADO (PU)
☎ 0722.81.99.07 0722.81.99.20
E-mail - urbanistica@comune.sant-angelo-in-vado.ps.it
Codice Fiscale 82000490415
P.ta I.V.A. 00352820419

3. Durante i lavori, specie se di demolizione, dovrà essere vietato l'eccessivo sollevamento di polvere mediante opportune bagnature. 4. Il ~~responsabile del cantiere~~ deve provvedere ad assicurare il costante mantenimento della nettezza della pubblica via per tutta l'estensione della costruzione e le immediate vicinanze. 5. Il trasporto di materiali utili o di rifiuti, deve essere eseguito in modo da evitare ogni deposito od accatastamento lungo le strade interne dell'abitato. Qualora ciò non si verifichi, il responsabile del cantiere è tenuto a provvedere alla immediata rimozione dei materiali dalla strada pubblica su cui è avvenuto il deposito.	3. Durante i lavori, specie se di demolizione, dovrà essere vietato l'eccessivo sollevamento di polvere mediante opportune bagnature. 4. Il costruttore deve provvedere ad assicurare il costante mantenimento della nettezza della pubblica via per tutta l'estensione della costruzione e le immediate vicinanze. 5. Il trasporto di materiali utili o di rifiuti, deve essere eseguito in modo da evitare ogni deposito od accatastamento lungo le strade interne dell'abitato. Qualora ciò non si verifichi, il responsabile del cantiere e' tenuto a provvedere alla immediata rimozione dei materiali dalla strada pubblica su cui e' avvenuto il deposito. 6. Devono essere altresì adottati tutti gli opportuni accorgimenti atti a limitare l'inquinamento acustico e ad evitare l'inquinamento atmosferico e delle acque nel rispetto delle norme vigenti in materia.
Articolo 42/bis Recupero e riutilizzo di inerti provenienti dalle attività private diverse dalle demolizioni	Articolo 42/bis Recupero e riutilizzo di inerti provenienti dalle attività private diverse dalle demolizioni
1. Il titolare del ~~permesso di costruire o della denuncia di inizio attività~~ può riutilizzare gli inerti di cui alla L.R. 71 del 01/12/1997, art. 3 comma 1 lettera a) (materiali di prevalente uso industriale: sabbia e ghiaia, marne, argille, aggregati argillosi e sabbiosi, arenarie, conglomerati, calcari massicci, calcari stratificati e materiale detritico, gesso) e b) (materiali di prevalente uso ornamentale o edile quali: calcari, travertino, gesso, arenaria), derivanti da interventi di iniziativa privata di modifica del suolo e del sottosuolo, eseguiti sul proprio fondo, conformi alle disposizioni in materia urbanistica, di tutela del suolo e del'ambiente, diversi dalle attività estrattive, fermo il divieto di commercializzazione di cui al comma 2 dello stesso art. 3, per la sistemazione della propria abitazione ivi situata o per opere di sistemazione di miglioramento del fondo stesso. 2. Le eventuali eccedenze inutilizzate del materiale di cui al precedente comma 1, dovranno essere conferite in discarica o in aree	1. Il titolare del Titolo abilitativo edilizio può riutilizzare gli inerti di cui alla L.R. 71 del 01/12/1997, art. 3 comma 1 lettera a) (materiali di prevalente uso industriale: sabbia e ghiaia, marne, argille, aggregati argillosi e sabbiosi, arenarie, conglomerati, calcari massicci, calcari stratificati e materiale detritico, gesso) e b) (materiali di prevalente uso ornamentale o edile quali: calcari, travertino, gesso, arenaria), derivanti da interventi di iniziativa privata di modifica del suolo e del sottosuolo, eseguiti sul proprio fondo, conformi alle disposizioni in materia urbanistica, di tutela del suolo e del'ambiente, diversi dalle attività estrattive, fermo il divieto di commercializzazione di cui al comma 2 dello stesso art. 3, per la sistemazione della propria abitazione ivi situata o per opere di sistemazione di miglioramento del fondo stesso. 2. Le eventuali eccedenze inutilizzate del materiale di cui al precedente comma 1, dovranno essere conferite in discarica o in aree

Comune di BORGO PACE
Piazza del Pino 3 - 61040 BORGO PACE (PU)
☎ 0722.81.60.48 - 0722.81.60.49
E-mail - utc@comune.borgo-pace.ps.it
Codice fiscale 00360660419
P.ta I.V.A. 00360660419

Comune di MERCATELLO SUL METAURO
Piazza GARIBALDI, 5 - 61040 MERCATELLO SUL METAURO (PU)
☎ 0722.81.69.23 0722.89.393
E-mail - utc.bartolucci@comune.mercatellosulmetauro.pu.it
Codice fiscale 82002010419
P.ta I.V.A. 00376880415

Comune di SANT'ANGELO IN VADO
Piazza Umberto I°, 3 - 61048 SANT'ANGELO IN VADO (PU)
☎ 0722.81.99.07 0722.81.99.20
E-mail - urbanistica@comune.sant-angelo-in-vado.ps.it
Codice Fiscale 82000490415
P.ta I.V.A. 00352820419

idonee, indicate in un apposito elenco dall'Amministrazione Provinciale. Tali aree saranno reperite tra quelle messe a disposizione dalla stessa Amministrazione Provinciale o da altra amministrazione pubblica anche tra quelle utilizzate ai fini di protezione civile; in carenza, potranno essere messe a disposizione anche idonee aree private, appositamente convenzionate, scelte tra quelle che hanno ottenuto l'autorizzazione per lo stoccaggio ed il recupero delle macerie edili. Il materiale inerte conferito, potrà essere utilizzato dalla pubblica amministrazione per opere od interventi di interesse pubblico. 3. L'Amministrazione comunale, nei propri atti autorizzativi, per lavori diversi dalle attività estrattive, dovrà disporre e prescrivere la gestione dei materiali di cui alla L.R. n. 17 del 01/12/1997, art. 3 comma 1 lettere a) e b) eccedenti, secondo le modalità di cui al precedente comma 2.	idonee, indicate in un apposito elenco dall'Amministrazione Provinciale. Tali aree saranno reperite tra quelle messe a disposizione dalla stessa Amministrazione Provinciale o da altra amministrazione pubblica anche tra quelle utilizzate ai fini di protezione civile; in carenza, potranno essere messe a disposizione anche idonee aree private, appositamente convenzionate, scelte tra quelle che hanno ottenuto l'autorizzazione per lo stoccaggio ed il recupero delle macerie edili. Il materiale inerte conferito, potrà essere utilizzato dalla pubblica amministrazione per opere od interventi di interesse pubblico. 3. L'Amministrazione comunale, nei propri atti autorizzativi, per lavori diversi dalle attività estrattive, dovrà disporre e prescrivere la gestione dei materiali di cui alla L.R. n. 17 del 01/12/1997, art. 3 comma 1 lettere a) e b) eccedenti, secondo le modalità di cui al precedente comma 2.
Articolo 42/ter Utilizzo degli scarti provenienti da attività di demolizione e costruzione	Articolo 42/ter Utilizzo degli scarti provenienti da attività di demolizione e costruzione
1. Gli interventi edilizi ~~soggetti a Permesso di Costruire o a Denuncia di Inizio Attività,~~ dovranno prevedere, ai sensi dell'art.24 della legge regionale n.71 del 01.12.1997, la possibilità di riutilizzare i rifiuti prodotti dalle demolizioni e costruzioni, previo trattamento presso centri o impianti autorizzati ai sensi del D.Lgs. 22/97. 2. E' vietato il diretto riutilizzo delle macerie o dei calcinacci, per riempimenti, sottofondi, fondazioni, rilevati e quant'altro possa essere suscettibile di riutilizzo, se non previo trattamento negli appositi centri o impianti autorizzati, di cui al precedente comma 1. 3. Il titolare del ~~Permesso di Costruire o della Denuncia di Inizio Attività~~, prima dell'inizio dei lavori, dovrà trasmettere ~~all'Ufficio Tecnico Comunale~~ una dichiarazione riguardante l'appartenenza dei materiali trattati alla categoria di recupero dei materiali edili, nella quale vengano dichiarati:	1. Gli interventi edilizi dovranno prevedere, ai sensi dell'art.24 della legge regionale n.71 del 01.12.1997, la possibilità di riutilizzare i rifiuti prodotti dalle demolizioni e costruzioni, previo trattamento presso centri o impianti autorizzati ai sensi del D.Lgs. 22/97. 2. E' vietato il diretto riutilizzo delle macerie o dei calcinacci, per riempimenti, sottofondi, fondazioni, rilevati e quant'altro possa essere suscettibile di riutilizzo, se non previo trattamento negli appositi centri o impianti autorizzati, di cui al precedente comma 1. 3. Il titolare del <u>Titolo abilitativo edilizio</u>, prima dell'inizio dei lavori, dovrà trasmettere <u>allo Sportello unico per l'edilizia comunale</u> una dichiarazione riguardante l'appartenenza dei materiali trattati alla categoria di recupero dei materiali edili, nella quale vengano dichiarati:

Comune di BORGO PACE
Piazza del Pino 3 - 61040 BORGO PACE (PU)
☎ 0722.81.60.48 - 0722.81.60.49
E-mail - utc@comune.borgo-pace.ps.it
Codice fiscale 00360660419
P.ta I.V.A. 00360660419

Comune di MERCATELLO SUL METAURO
Piazza GARIBALDI, 5 - 61040 MERCATELLO SUL METAURO (PU)
☎ 0722.81.69.23 0722.89.393
E-mail - utc.bartolucci@comune.mercatellosulmetauro.pu.it
Codice fiscale 82002010419
P.ta I.V.A. 00376880415

Comune di SANT'ANGELO IN VADO
Piazza Umberto I°, 3 - 61048 SANT'ANGELO IN VADO (PU)
☎ 0722.81.99.07 0722.81.99.20
E-mail - urbanistica@comune.sant-angelo-in-vado.ps.it
Codice Fiscale 82000490415
P.ta I.V.A. 00352820419

• la quantità dei rifiuti edili prodotti; • l'indicazione dei centri di recupero autorizzati verso i quali verranno destinate le macerie edili. 4. Il direttore dei lavori o il titolare del ~~Permesso di Costruire/Denuncia di Inizio Attività~~, dovrà dare notizia del recupero dei rifiuti o dell'avvenuto trasporto delle macerie negli appositi centri di recupero inviando apposita comunicazione ~~all'Ufficio Tecnico Comunale~~, unitamente al certificato di fine lavori, che contenga: • l'indicazione della quantità effettiva dei rifiuti prodotti; • la loro destinazione, se diversa da quella già dichiarata prima dei lavori; • copia dei formulari utilizzati per il trasporto dei rifiuti.	• la quantità presunta dei rifiuti edili prodotti; • l'indicazione dei centri di recupero autorizzati verso i quali verranno destinate le macerie edili. 4. Il direttore dei lavori o il titolare del Titolo abilitativo edilizio, dovrà dare notizia del recupero dei rifiuti o dell'avvenuto trasporto delle macerie negli appositi centri di recupero inviando apposita comunicazione allo Sportello unico per l'edilizia comunale, unitamente al certificato di fine lavori, che contenga: • l'indicazione della quantità effettiva dei rifiuti prodotti; • la loro destinazione, se diversa da quella già dichiarata prima dei lavori; • copia dei formulari utilizzati per il trasporto dei rifiuti.
Articolo 43 Rimozione delle recinzioni	Articolo 43 Rimozione delle recinzioni
1. Immediatamente dopo il compimento dei lavori, il costruttore deve provvedere alla rimozione dei ponti, barriere o recinzioni, posti per il servizio dei medesimi, restituendo alla circolazione il suolo pubblico, libero da ogni ingombro o impedimento.	1. Immediatamente dopo il compimento dei lavori, il costruttore deve provvedere alla rimozione dei ponti, barriere o recinzioni, posti per il servizio dei medesimi, restituendo alla circolazione il suolo pubblico, libero da ogni ingombro o impedimento.
Articolo 44 Prevenzione degli infortuni	Articolo 44 Prevenzione degli infortuni
1. Per quanto concerne l'adozione, da parte del costruttore, delle precauzioni necessarie per garantire la pubblica incolumità e la sicurezza di coloro che sono addetti ai lavori, valgono le prescrizioni del ~~R.D. 14 aprile 1927 n. 530 del D.P.R. 27 aprile 1955, n. 547 e del D.P.R. 7 gennaio 1956, n.164~~ nonché le disposizioni delle altre leggi e regolamenti eventualmente vigenti all'epoca dell'esecuzione dei lavori.	1. Per quanto concerne l'adozione, da parte del costruttore, delle precauzioni necessarie per garantire la pubblica incolumità e la sicurezza di coloro che sono addetti ai lavori, valgono le prescrizioni del D.Lgs. 9 aprile 2008, n. 81 nonché le disposizioni delle altre leggi e regolamenti eventualmente vigenti all'epoca dell'esecuzione dei lavori.
Articolo 45	Articolo 45

Comune di BORGO PACE
Piazza del Pino 3 - 61040 BORGO PACE (PU)
☎ 0722.81.60.48 - 0722.81.60.49
E-mail - utc@comune.borgo-pace.ps.it
Codice fiscale 00360660419
P.ta I.V.A. 00360660419

Comune di MERCATELLO SUL METAURO
Piazza GARIBALDI, 5 - 61040 MERCATELLO SUL METAURO (PU)
☎ 0722.81.69.23 0722.89.393
E-mail - utc.bartolucci@comune.mercatellosulmetauro.pu.it
Codice fiscale 82002010419
P.ta I.V.A. 00376880415

Comune di SANT'ANGELO IN VADO
Piazza Umberto I°, 3 - 61048 SANT'ANGELO IN VADO (PU)
☎ 0722.81.99.07 0722.81.99.20
E-mail - urbanistica@comune.sant-angelo-in-vado.ps.it
Codice Fiscale 82000490415
P.ta I.V.A. 00352820419

Ultimazione dei lavori	Ultimazione dei lavori
1. I lavori si intendono ultimati allorché l'edificio è completo in tutte le sue parti comprese le opere accessorie di finitura (quali intonaci, pavimenti, impianti igienici e fognanti, scale, infissi di porte e finestre, impianti idrici) tali da renderlo effettivamente ~~abitabile o~~ agibile. 2. ~~L'ultimazione dei lavori dovrà essere comunicata dal titolare della concessione e dal direttore dei lavori, i quali dovranno~~ dichiarare congiuntamente e sotto la propria piena responsabilità che le opere progettate sono state integralmente completate nel rispetto ~~della concessione o autorizzazione comunale~~ e di ogni altra autorizzazione o prescrizione degli altri enti o autorità, ~~mediante certificato del direttore dei lavori, sottoscritto dal titolare della concessione o autorizzazione~~. ~~3. Dall'ultimazione dei lavori l'ufficio tecnico comunale redige apposito verbale, in contraddittorio con il titolare della concessione o suo rappresentante e con il direttore dei lavori.~~ ~~4. Dell'effettuazione delle eventuali visite di controllo sarà dato avviso al titolare della concessione edilizia, per iscritto, con indicazione del giorno e dell'ora.~~	1. I lavori si intendono ultimati allorché l'edificio e' completo in tutte le sue parti, comprese le opere accessorie di finitura (quali intonaci, pavimenti, impianti igienici e fognanti, scale, infissi di porte e finestre, impianti idrici, tinteggiature) tali da renderlo effettivamente agibile. 2. Entro il decimo giorno lavorativo dall'effettiva conclusione, l'ultimazione dei lavori dovrà essere comunicata all'ufficio competente, sulla modulistica appositamente predisposta, dal Direttore dei Lavori, il quale dovrà dichiarare sotto la propria piena responsabilità che le opere progettate sono state integralmente completate nel rispetto del Titolo abilitativo edilizio e di ogni altra autorizzazione o prescrizione degli altri enti o autorità, nonché delle norme vigenti in materia di igiene, di sicurezza, di prevenzione degli incendi, di abbattimento delle barriere architettoniche, di contenimento dei consumi energetici, di tutela dall'inquinamento e delle specifiche normative per il tipo di intervento realizzato.
TITOLO VIII° ~~Abitabilità e~~ agibilità	TITOLO VIII° Agibilità
Articolo 46 Domanda relativa ~~all'abitabilità o~~ all'agibilità	Articolo 46 Domanda relativa all'agibilità
1. Nessuna nuova costruzione, ~~ristrutturazione, ampliamento~~ o sopraelevazione può essere adibita all'uso che le è proprio, prima di essere dichiarata agibile ~~o abitabile~~ da parte del ~~Sindaco, ai sensi dell'articolo 221 del testo unico delle leggi~~	1. Nessuna nuova costruzione, ricostruzione o sopraelevazione, totale o parziale, né immobili che siano stati soggetti ad interventi che possano avere influito sulle condizioni di sicurezza, igiene, salubrità, risparmio energetico degli edifici e degli

Comune di BORGO PACE
Piazza del Pino 3 - 61040 BORGO PACE (PU)
☎ 0722.81.60.48 - 0722.81.60.49
E-mail - utc@comune.borgo-pace.ps.it
Codice fiscale 00360660419
P.ta I.V.A. 00360660419

Comune di MERCATELLO SUL METAURO
Piazza GARIBALDI, 5 - 61040 MERCATELLO SUL METAURO (PU)
☎ 0722.81.69.23 0722.89.393
E-mail - utc.bartolucci@comune.mercatellosulmetauro.pu.it
Codice fiscale 82002010419
P.ta I.V.A. 00376880415

Comune di SANT'ANGELO IN VADO
Piazza Umberto I°, 3 - 61048 SANT'ANGELO IN VADO (PU)
☎ 0722.81.99.07 0722.81.99.20
E-mail - urbanistica@comune.sant-angelo-in-vado.ps.it
Codice Fiscale 82000490415
P.ta I.V.A. 00352820419

~~sanitario di cui al R.D. 27 luglio 1934 n. 1265~~.	impianti negli stessi installati (valutate secondo quanto disposto dalla normativa vigente), può essere adibita all'uso che le è proprio, prima di essere dichiarata agibile da parte del Responsabile dell'ufficio competente.
2. ~~L'agibilità riguarda le opere destinate ad attività industriale, commerciale o artigianale; l'abitabilità riguarda ogni costruzione o parte di essa destinata ad abitazione, uffici, scuole e destinazioni analoghe~~.	
3. La domanda di autorizzazione di ~~abitabilità o~~ agibilità deve essere presentata dal titolare ~~della concessione nel momento in cui i lavori risultino ultimati~~ ai sensi dell'articolo 45.	2. La domanda di autorizzazione di agibilità deve essere presentata dal Titolare del Titolo abilitativo edilizio, o dai loro successori o aventi causa, entro quindici giorni dall'ultimazione dei lavori di finitura dell'intervento ai sensi dell'articolo 45.
4. La domanda, redatta in carta bollata ed indirizzata al ~~Sindaco~~, deve ~~contenere i seguenti elementi:~~ ~~a) generalità e firma del titolare della concessione sulla cui scorta è stata realizzata l'opera;~~ ~~b) estremi della suddetta concessione.~~	3. La domanda, redatta in carta bollata ed indirizzata al Responsabile dello sportello unico per l'edilizia comunale, deve essere formulata sulla modulistica appositamente predisposta dallo stesso.
5. Alla domanda vanno allegati i seguenti documenti:	4. Alla domanda vanno allegati i seguenti documenti essenziali, in assenza dei quali è irricevibile:
a) certificato di collaudo statico delle opere di conglomerato cementizio, normale o precompresso, ed a struttura metallica, ~~soggette alle disposizioni della legge 5 novembre 1971, n. 1086, con l'attestazione da parte del servizio decentrato opere pubbliche e difesa del suolo competente per territorio, dell'avvenuto deposito del certificato stesso ai sensi degli articoli 7 e 8 della citata legge n. 1086 del 1971;~~	a) certificato di collaudo statico delle opere di conglomerato cementizio, normale o precompresso, ed a struttura metallica, ai sensi dell'articolo 67 del Testo Unico delle disposizioni legislative e regolamentari in materia edilizia;
b) certificato di conformità alla normativa in materia sismica ai sensi ~~della legge 2 febbraio 1974, n. 64 e dell'articolo 5 della L.R. 27 marzo 1987, n. 18~~;	b) certificato di conformità alla normativa in materia sismica, ai sensi dell'articolo 62 del citato Testo Unico;
c) copia della dichiarazione ~~presentata~~ per la iscrizione in catasto ~~redatta in conformità alle norme vigenti in materia, nonché copia delle relative planimetrie delle nuove unità immobiliari e delle modifiche alle unità preesistenti~~;	c) copia della dichiarazione per l'iscrizione al Catasto restituita dagli Uffici Catastali con l'attestazione dell'avvenuta presentazione;
d) certificato di ~~collaudo da parte dei vigili del fuoco degli impianti termici con potenzialità superiore a 30.000 kcal/h~~;	d) certificato di prevenzione incendi, quando dovuto, o copia della richiesta dello stesso con dichiarazione inizio attività nel rispetto delle norme regolamentari di cui al D.P.R. 1 agosto 2011, n.151;
e) ~~certificato del direttore dei lavori attestante il~~	e) dichiarazione congiunta del richiedente e del

Comune di BORGO PACE
Piazza del Pino 3 - 61040 BORGO PACE (PU)
☎ 0722.81.60.48 - 0722.81.60.49
E-mail - utc@comune.borgo-pace.ps.it
Codice fiscale 00360660419
P.ta I.V.A. 00360660419

Comune di MERCATELLO SUL METAURO
Piazza GARIBALDI, 5 - 61040 MERCATELLO SUL METAURO (PU)
☎ 0722.81.69.23 0722.89.393
E-mail - utc.bartolucci@comune.mercatellosulmetauro.pu.it
Codice fiscale 82002010419
P.ta I.V.A. 00376880415

Comune di SANT'ANGELO IN VADO
Piazza Umberto I°, 3 - 61048 SANT'ANGELO IN VADO (PU)
☎ 0722.81.99.07 0722.81.99.20
E-mail - urbanistica@comune.sant-angelo-in-vado.ps.it
Codice Fiscale 82000490415
P.ta I.V.A. 00352820419

~~rispetto delle norme vigenti in materia di igiene, di sicurezza, di prevenzione degli incendi, di contenimento dei consumi energetici, di tutela dall'inquinamento e delle specifiche normative per il tipo di intervento realizzato. Tale certificato del direttore dei lavori dovrà essere accompagnato da ogni altro certificato di collaudo e di conformità richiesto dalle leggi e normative vigenti, rilasciato dagli enti competenti~~. f) n.2 certificati di analisi completa (chimica e batteriologica) eseguita a distanza non inferiore a tre mesi, dell'acqua del pozzo privato in cui viene prelevata per uso domestico, qualora l'abitazione non sia provvista di acqua potabile proveniente dall'acquedotto comunale.	Direttore dei Lavori che certifica la conformità dell'opera realizzata rispetto al progetto approvato, l'avvenuta prosciugatura dei muri e la salubrità degli ambienti; f) attestazione dell'avvenuto versamento dei diritti di segreteria; g) dichiarazione di conformità dell'impianto termico e dell'isolamento termico, ai fini del contenimento dei consumi energetici; h) dichiarazione di conformità degli impianti o collaudo; i) eventuale autorizzazione allo scarico; l) dichiarazione di conformità e collaudo di eventuali opere di urbanizzazione; m) dichiarazione di conformità degli scarichi in atmosfera ed eventuali autorizzazioni; n) dichiarazione di un tecnico abilitato attestante la conformità delle opere realizzate alla normativa vigente in materia di accessibilità e superamento delle barriere architettoniche; o) certificato di conformità ai requisiti acustici passivi degli edifici, redatto da tecnico abilitato; p) dichiarazione di conformità degli impianti di sollevamento, oltre a collaudo e copia del libretto di manutenzione e visita periodica, se previsti dalla normativa vigente; q) altri certificati eventualmente necessari ai sensi delle vigenti disposizioni di legge per il rilascio dell'agibilità, ivi compresi gli attestati di rispetto delle norme di sicurezza delle costruzioni (norme ENPI, CEI, ecc.); r) atto di successione o di compravendita, se la domanda non viene presentata dal Titolare dell'atto abilitativo. s) n.2 certificati di analisi completa (chimica e batteriologica) eseguita a distanza non inferiore a tre mesi, dell'acqua del pozzo privato in cui viene prelevata per uso domestico, qualora l'abitazione non sia provvista di acqua potabile proveniente dall'acquedotto comunale. 5. La mancata presentazione della domanda comporta l'applicazione della sanzione amministrativa pecuniaria da 77,00 a 464,00 euro così come previsto dal T.U. art. 24 comma 3.
Articolo 47 Rilascio dell'autorizzazione di ~~abitabilità o~~ agibilità	Articolo 47 Rilascio dell'autorizzazione di agibilità

Comune di BORGO PACE
Piazza del Pino 3 - 61040 BORGO PACE (PU)
☎ 0722.81.60.48 - 0722.81.60.49
E-mail - utc@comune.borgo-pace.ps.it
Codice fiscale 00360660419
P.ta I.V.A. 00360660419

Comune di MERCATELLO SUL METAURO
Piazza GARIBALDI, 5 - 61040 MERCATELLO SUL METAURO (PU)
☎ 0722.81.69.23 0722.89.393
E-mail - utc.bartolucci@comune.mercatellosulmetauro.pu.it
Codice fiscale 82002010419
P.ta I.V.A. 00376880415

Comune di SANT'ANGELO IN VADO
Piazza Umberto I°, 3 - 61048 SANT'ANGELO IN VADO (PU)
☎ 0722.81.99.07 0722.81.99.20
E-mail - urbanistica@comune.sant-angelo-in-vado.ps.it
Codice Fiscale 82000490415
P.ta I.V.A. 00352820419

1. ~~Per il rilascio dell'autorizzazione di abitabilità o agibilità il previsto controllo dell'opera viene effettuato dall'ufficio tecnico comunale e dal competente servizio della USL entro sessanta giorni dalla data di ricevimento della domanda~~.	1. Entro 30 giorni dal ricevimento degli atti, nel caso in cui la documentazione presentata sia esaustiva, il Responsabile dello sportello unico per l'edilizia comunale rilascia il certificato di agibilità e, entro lo stesso termine, può disporre un'ispezione che verifichi la rispondenza del fabbricato ai requisiti richiesti per ottenerlo.
2. Il ~~concessionario~~, il direttore dei lavori ~~e il costruttore~~ devono essere avvertiti ~~a mezzo di apposita comunicazione e possono~~ essere presenti al controllo.	2. Il richiedente e il Direttore dei Lavori devono essere avvertiti per potere essere presenti al controllo.
3. ~~Il Sindaco rilascia l'autorizzazione di abitabilità o agibilità soltanto quando sia accertata la conformità dell'opera realizzata al progetto approvato, l'osservanza delle norme di igiene e l'assenza di cause di insalubrità~~.	3. Trascorso inutilmente il termine di cui al precedente comma 1, l'agibilità si intende attestata nel caso sia stato rilasciato il parere dell'AUSL di cui all'art. 21 del presente regolamento. In caso di autodichiarazione, il termine per la formazione del silenzio assenso è di sessanta giorni. 3 bis. Il termine di cui al precedente comma 1 può essere interrotto una sola volta dal Responsabile del procedimento, entro quindici giorni dalla domanda, esclusivamente per la richiesta di documentazione integrativa, che non sia già nella disponibilità dell'Amministrazione Comunale o che non possa essere acquisita autonomamente. In tal caso, il termine di trenta giorni ricomincia a decorrere dalla data di ricezione della documentazione integrativa.
4. Il ~~Sindaco~~, nel caso in cui ritenga di non poter concedere l'autorizzazione di ~~abitabilità o~~ agibilità, deve comunicare al ~~concessionario~~ il diniego motivato, con la descrizione dei lavori che devono essere eseguiti entro un termine prefissato, perché possa essere rilasciata l'autorizzazione, salva l'applicazione delle sanzioni nei casi previsti dalla legge.	4. Il Responsabile dell'ufficio competente, nel caso in cui ritenga di non poter concedere l'autorizzazione di agibilità, deve comunicare al richiedente il diniego motivato, con la descrizione dei lavori che devono essere eseguiti entro un termine prefissato, perché possa essere rilasciata l'autorizzazione, salva l'applicazione delle sanzioni nei casi previsti dalla legge.
5. Per i complessi edilizi costituiti da più unità immobiliari, anche se appartenenti allo stesso proprietario, può farsi luogo al rilascio dell'autorizzazione di ~~abitabilità~~ con esclusione delle unità immobiliari realizzate irregolarmente o abusivamente, purché le irregolarità e abusività siano circoscritte all'unità stessa e non pregiudichino le condizioni di ~~abitabilità~~ concernenti il complesso edilizio.	5. Per i complessi edilizi costituiti da più unità immobiliari, anche se appartenenti allo stesso proprietario, può farsi luogo al rilascio dell'autorizzazione di agibilità con esclusione delle unità immobiliari realizzate irregolarmente o abusivamente, purché le irregolarità e abusività siano circoscritte all'unità stessa e non pregiudichino le condizioni di agibilità concernenti il complesso edilizio.

Comune di BORGO PACE
Piazza del Pino 3 - 61040 BORGO PACE (PU)
☎ 0722.81.60.48 - 0722.81.60.49
E-mail - utc@comune.borgo-pace.ps.it
Codice fiscale 00360660419
P.ta I.V.A. 00360660419

Comune di MERCATELLO SUL METAURO
Piazza GARIBALDI, 5 - 61040 MERCATELLO SUL METAURO (PU)
☎ 0722.81.69.23 0722.89.393
E-mail - utc.bartolucci@comune.mercatellosulmetauro.pu.it
Codice fiscale 82002010419
P.ta I.V.A. 00376880415

Comune di SANT'ANGELO IN VADO
Piazza Umberto I°, 3 - 61048 SANT'ANGELO IN VADO (PU)
☎ 0722.81.99.07 0722.81.99.20
E-mail - urbanistica@comune.sant-angelo-in-vado.ps.it
Codice Fiscale 82000490415
P.ta I.V.A. 00352820419

Articolo 48 Utilizzazione abusiva di costruzioni	Articolo 48 Utilizzazione abusiva di costruzioni
1. I proprietari che abitano o usano personalmente, oppure consentono, a titolo gratuito o a titolo oneroso, che altri utilizzino una o più unità immobiliari prive dell'autorizzazione di ~~abitabilità o~~ di agibilità sono ~~denunciati dal Sindaco all'autorità giudiziaria~~ ai sensi dell'articolo 221 del T.U. delle leggi sanitarie di cui al R.D. 27 luglio 1934, n. 1265. 2. Qualora al momento dell'accertamento dell'infrazione, l'edificio in questione o l'unità immobiliare interessata non possiedano i requisiti per ottenere l'autorizzazione di ~~abitabilità o~~ di agibilità, il ~~Sindaco fissa con ordinanza~~ un termine per la regolarizzazione dell'immobile. Trascorso infruttuosamente tale termine il ~~Sindaco~~ provvederà ad ulteriore denuncia all'autorità giudiziaria. 3. Nel caso in cui l'utilizzazione delle costruzioni possa recare pregiudizio alla salute pubblica e a quella degli utilizzatori, il Sindaco può ordinare lo sgombero della costruzione ed impedirne l'uso attraverso opportune misure tecnico-edilizie.	1. I proprietari che abitano o usano personalmente, oppure consentono, a titolo gratuito o a titolo oneroso, che altri utilizzino una o più unità immobiliari prive dell'autorizzazione di agibilità, sono soggetti a sanzione amministrativa ai sensi dell'articolo 221 del T.U. delle leggi sanitarie di cui al R.D. 27 luglio 1934, n. 1265 come modificato dall'articolo 70 del D.Lgs. 30 dicembre 1999, n.507. 2. Qualora al momento dell'accertamento dell'infrazione, l'edificio in questione o l'unità immobiliare interessata non possiedano i requisiti per ottenere l'autorizzazione di agibilità, il Responsabile dello sportello unico per l'edilizia comunale notifica all'interessato un termine per la regolarizzazione dell'immobile. Trascorso infruttuosamente tale termine, il Responsabile dell'ufficio competente provvederà ad ulteriore denuncia all'autorità giudiziaria. 3. Nel caso in cui l'utilizzazione delle costruzioni possa recare pregiudizio alla salute pubblica e a quella degli utilizzatori, il Sindaco può ordinare lo sgombero della costruzione ed impedirne l'uso attraverso opportune misure tecnico-edilizie.
TITOLO IX° ~~Autorizzazioni edilizie~~	TITOLO IX° Altri titoli abilitativi edilizi
Articolo 49 ~~Istanza di autorizzazione e relativa istruttoria~~	Articolo 49 Disciplina della denuncia di inizio attività (DIA)
1. ~~L'istanza di autorizzazione ai sensi degli articoli 3 e 4 è presentata al Sindaco mediante domanda in carta da bollo, contenente l'indicazione del nome, cognome, numero di codice fiscale ed indirizzo, nonché la firma del richiedente. Detta istanza contiene, ove necessario, la sottoscrizione dei progettisti e le indicazioni di cui all'articolo 20, comma 2.~~ 2. ~~Nella domanda, oltre alle particolare notizie e~~	1. La denuncia di inizio attività può essere utilizzata nei casi indicati al precedente articolo 3. 2. Il proprietario dell'immobile o chi abbia titolo

Comune di BORGO PACE
Piazza del Pino 3 - 61040 BORGO PACE (PU)
☎ 0722.81.60.48 - 0722.81.60.49
E-mail - utc@comune.borgo-pace.ps.it
Codice fiscale 00360660419
P.ta I.V.A. 00360660419

Comune di MERCATELLO SUL METAURO
Piazza GARIBALDI, 5 - 61040 MERCATELLO SUL METAURO (PU)
☎ 0722.81.69.23 0722.89.393
E-mail - utc.bartolucci@comune.mercatellosulmetauro.pu.it
Codice fiscale 82002010419
P.ta I.V.A. 00376880415

Comune di SANT'ANGELO IN VADO
Piazza Umberto I°, 3 - 61048 SANT'ANGELO IN VADO (PU)
☎ 0722.81.99.07 0722.81.99.20
E-mail - urbanistica@comune.sant-angelo-in-vado.ps.it
Codice Fiscale 82000490415
P.ta I.V.A. 00352820419

~~descrizioni illustrative dell'oggetto, deve risultare esplicitamente l'elezione del domicilio nel Comune da parte del richiedente~~.	per presentare la denuncia di inizio attività, ai sensi del precedente articolo 19, almeno trenta giorni prima dell'effettivo inizio dei lavori, presenta all'ufficio competente la denuncia formulata sulla modulistica appositamente predisposta dallo stesso, accompagnata dagli opportuni elaborati progettuali, come da allegati A e B al presente regolamento, e da una dettagliata relazione a firma di un progettista abilitato, che asseveri la conformità delle opere da realizzare agli strumenti urbanistici approvati e non in contrasto con quelli adottati ed al regolamento edilizio vigente, nonché il rispetto delle norme di sicurezza e di quelle igienico-sanitarie, nonché dall'attestazione dell'avvenuto versamento dei diritti di segreteria, in assenza dei quali è irricevibile.
3. ~~A corredo della domanda deve essere allegata la documentazione elencata nell'allegato C al presente regolamento, che ne costituisce parte integrante~~.	3. La denuncia di inizio attività è corredata dall'indicazione dell'impresa (o delle imprese) a cui si intende affidare i lavori, nonché dalla dichiarazione dell'organico medio annuo e del contratto applicato ai lavoratori dipendenti e dal certificato di regolarità contributiva relativi alla stessa (o alle stesse). La denuncia è sottoposta al termine massimo di efficacia pari a tre anni. La realizzazione della parte non ultimata dell'intervento è subordinata a nuova denuncia. L'interessato è comunque tenuto a comunicare all'ufficio competente la data di ultimazione dei lavori.
4. ~~Per le aree e le opere soggette a speciali leggi o regolamentazione comunali, provinciali, regionali o statali devono essere allegati dai richiedenti i relativi e specifici atti autorizzativi~~.	4. Qualora l'immobile oggetto dell'intervento sia sottoposto ad un vincolo la cui tutela compete, anche in via di delega, alla stessa Amministrazione Comunale, il termine di trenta giorni di cui al comma 2 decorre dal rilascio del relativo atto di assenso. Ove tale atto non sia favorevole, la denuncia è priva di effetti.
5. ~~Per l'istruttoria preliminare si osserva quanto disposto per la concessione edilizia dall'articolo 25~~.	5. Qualora l'immobile oggetto dell'intervento sia sottoposto ad un vincolo la cui tutela non compete all'Amministrazione Comunale, ove il parere favorevole del soggetto preposto alla tutela non sia allegato alla denuncia, il Responsabile dell'ufficio competente convoca una conferenza di servizi ai sensi degli articoli 14 e seguenti della legge 7 agosto 1990, n° 241. Il termine di trenta giorni di cui al comma 2 decorre dall'esito della conferenza. In caso di esito non favorevole, la denuncia è priva di effetti.

Comune di BORGO PACE
Piazza del Pino 3 - 61040 BORGO PACE (PU)
☎ 0722.81.60.48 - 0722.81.60.49
E-mail - utc@comune.borgo-pace.ps.it
Codice fiscale 00360660419
P.ta I.V.A. 00360660419

Comune di MERCATELLO SUL METAURO
Piazza GARIBALDI, 5 - 61040 MERCATELLO SUL METAURO (PU)
☎ 0722.81.69.23 0722.89.393
E-mail - utc.bartolucci@comune.mercatellosulmetauro.pu.it
Codice fiscale 82002010419
P.ta I.V.A. 00376880415

Comune di SANT'ANGELO IN VADO
Piazza Umberto I°, 3 - 61048 SANT'ANGELO IN VADO (PU)
☎ 0722.81.99.07 0722.81.99.20
E-mail - urbanistica@comune.sant-angelo-in-vado.ps.it
Codice Fiscale 82000490415
P.ta I.V.A. 00352820419

6. ~~Per i soggetti legittimati alla proposizione di istanza di autorizzazione edilizia si applica l'articolo 19~~. 7. ~~Il direttore dei lavori è necessario ogni qualvolta l'autorizzazione edilizia riguardi opere volumetriche~~.	6. La dichiarazione dell'organico medio annuo e del contratto applicato ai lavoratori dipendenti e il certificato di regolarità contributiva relativi all'impresa (o alle imprese) possono essere presentati prima dell'inizio dei lavori, fermo restando che, in assenza degli stessi, è sospesa ipso iure l'efficacia della denuncia di inizio attività. 7. Il Responsabile dell'ufficio competente, ove entro il termine indicato al comma 2 sia riscontrata l'assenza di una o più delle condizioni stabilite, notifica all'interessato l'ordine motivato di non effettuare il previsto intervento e, in caso di falsa attestazione del professionista abilitato, informa l'autorità giudiziaria e il consiglio dell'ordine di appartenenza. È comunque salva la facoltà di ripresentare la denuncia di inizio attività, con le modifiche o le integrazioni necessarie per renderla conforme alla normativa urbanistica ed edilizia. 8. Ultimato l'intervento, il progettista o un tecnico abilitato rilascia un certificato di collaudo finale, che va presentato all'ufficio competente, con il quale si attesta la conformità dell'opera al progetto presentato con la denuncia di inizio attività. 9. La denuncia di inizio attività conterrà i dati previsti al comma 2 del precedente articolo 20 relativo alla domanda di permesso di costruire e ad essa dovrà essere allegata la documentazione indicata nei precedenti articoli 21 e 22, ovviamente in stretta relazione con il tipo e l'entità delle opere da realizzare.
	Articolo 49/bis Disciplina della segnalazione certificata di inizio attività (SCIA)
	1. La segnalazione certificata di inizio attività può essere utilizzata nei casi indicati al precedente articolo 4. 2.L'attività oggetto della segnalazione può essere iniziata dalla data di presentazione della stessa allo Sportello unico per l'edilizia comunale. 3. Il proprietario dell'immobile o chi abbia titolo per presentare la segnalazione certificata di inizio attività, ai sensi del precedente articolo 19,

Comune di BORGO PACE
Piazza del Pino 3 - 61040 BORGO PACE (PU)
☎ 0722.81.60.48 - 0722.81.60.49
E-mail - utc@comune.borgo-pace.ps.it
Codice fiscale 00360660419
P.ta I.V.A. 00360660419

Comune di MERCATELLO SUL METAURO
Piazza GARIBALDI, 5 - 61040 MERCATELLO SUL METAURO (PU)
☎ 0722.81.69.23 0722.89.393
E-mail - utc.bartolucci@comune.mercatellosulmetauro.pu.it
Codice fiscale 82002010419
P.ta I.V.A. 00376880415

Comune di SANT'ANGELO IN VADO
Piazza Umberto I°, 3 - 61048 SANT'ANGELO IN VADO (PU)
☎ 0722.81.99.07 0722.81.99.20
E-mail - urbanistica@comune.sant-angelo-in-vado.ps.it
Codice Fiscale 82000490415
P.ta I.V.A. 00352820419

	presenta all'ufficio competente la SCIA formulata sulla modulistica appositamente predisposta dallo stesso, accompagnata dagli opportuni elaborati progettuali, come da allegati A e B al presente regolamento, e da una dettagliata relazione a firma di un progettista abilitato, che asseveri la conformità delle opere da realizzare agli strumenti urbanistici approvati e non in contrasto con quelli adottati ed al regolamento edilizio vigente, nonché il rispetto delle norme di sicurezza e di quelle igienico-sanitarie, nonché dall'attestazione dell'avvenuto versamento dei diritti di segreteria, in assenza dei quali è irricevibile. 4. La denuncia di inizio attività è corredata dall'indicazione dell'impresa (o delle imprese) a cui si intende affidare i lavori, nonché dalla dichiarazione dell'organico medio annuo e del contratto applicato ai lavoratori dipendenti e dal certificato di regolarità contributiva relativi alla stessa (o alle stesse). La denuncia è sottoposta al termine massimo di efficacia pari a tre anni. La realizzazione della parte non ultimata dell'intervento è subordinata a nuova SCIA. L'interessato è comunque tenuto a comunicare all'ufficio competente la data di ultimazione dei lavori. 5. Qualora l'immobile oggetto dell'intervento sia sottoposto ad un vincolo ambientale, paesaggistico o culturale, il parere favorevole del soggetto preposto alla tutela deve essere allegato alla SCIA. 6. La SCIA è corredata dalle dichiarazioni sostitutive di certificazioni e dell'atto di notorietà per quanto riguarda tutti gli stati, le qualità personali e i fatti previsti negli articoli 46 e 47 del DPR 445/2000 e s.m.i. nonché dalle attestazioni e asseverazioni di tecnici abilitati. 7. Nei casi in cui la legge prevede l'acquisizione di pareri di organi o enti appositi (ad esclusione di quelli di cui al precedente comma 5), ovvero, l'esecuzione di verifiche preventive, essi sono comunque sostituiti dalle autocertificazioni, attestazioni e asseverazioni o certificazioni di cui al precedente comma 6. 8. Il Responsabile dell'ufficio competente, ove entro il termine di giorni 30 dal ricevimento della segnalazione, accerti la carenza dei requisiti e dei

Comune di BORGO PACE
Piazza del Pino 3 - 61040 BORGO PACE (PU)
☎ 0722.81.60.48 - 0722.81.60.49
E-mail - utc@comune.borgo-pace.ps.it
Codice fiscale 00360660419
P.ta I.V.A. 00360660419

Comune di MERCATELLO SUL METAURO
Piazza GARIBALDI, 5 - 61040 MERCATELLO SUL METAURO (PU)
☎ 0722.81.69.23 0722.89.393
E-mail - utc.bartolucci@comune.mercatellosulmetauro.pu.it
Codice fiscale 82002010419
P.ta I.V.A. 00376880415

Comune di SANT'ANGELO IN VADO
Piazza Umberto I°, 3 - 61048 SANT'ANGELO IN VADO (PU)
☎ 0722.81.99.07 0722.81.99.20
E-mail - urbanistica@comune.sant-angelo-in-vado.ps.it
Codice Fiscale 82000490415
P.ta I.V.A. 00352820419

	presupposti stabiliti, notifica all'interessato il divieto di prosecuzione dell'attività e di rimozione degli eventuali effetti dannosi di essa, salvo che, ove ciò sia possibile, l'interessato provveda a conformare alla normativa vigente detta attività ed i suoi effetti entro un termine fissato dall'ufficio stesso, in ogni caso non inferiore a giorni 30. 9. E' fatto comunque salvo il potere dell'amministrazione comunale di assumere determinazioni in via di autotutela, ai sensi degli articoli 21-quinquies e 21-nonies della L.241/1990 e s.m.i. In caso di dichiarazioni sostitutive di certificazione e dell'atto di notorietà false o mendaci, l'amministrazione comunale, ferma restando l'applicazione delle sanzioni penali, può sempre e in ogni tempo adottare i provvedimenti di cui al primo periodo 8. Ultimato l'intervento, il progettista o un tecnico abilitato rilascia un certificato di collaudo finale, che va presentato all'ufficio competente, con il quale si attesta la conformità dell'opera al progetto presentato con la SCIA. 9. La segnalazione certificata di inizio attività conterrà i dati previsti al comma 2 del precedente articolo 20 relativo alla domanda di permesso di costruire e ad essa dovrà essere allegata la documentazione indicata nei precedenti articoli 21 e 22, ovviamente in stretta relazione con il tipo e l'entità delle opere da realizzare.
	Articolo 49/ter Disciplina della comunicazione di inizio attività (CIA)
	1. La comunicazione di inizio attività può essere utilizzata nei casi indicati al precedente articolo 5 comma 2. 2.L'attività oggetto della comunicazione può essere iniziata dalla data di presentazione della stessa allo Sportello unico per l'edilizia comunale. 3. Il proprietario dell'immobile o chi abbia titolo per presentare la comunicazione di inizio attività, ai sensi del precedente articolo 19, presenta all'ufficio competente la CIA formulata sulla modulistica appositamente predisposta dallo

Comune di BORGO PACE
Piazza del Pino 3 - 61040 BORGO PACE (PU)
☎ 0722.81.60.48 - 0722.81.60.49
E-mail - utc@comune.borgo-pace.ps.it
Codice fiscale 00360660419
P.ta I.V.A. 00360660419

Comune di MERCATELLO SUL METAURO
Piazza GARIBALDI, 5 - 61040 MERCATELLO SUL METAURO (PU)
☎ 0722.81.69.23 0722.89.393
E-mail - utc.bartolucci@comune.mercatellosulmetauro.pu.it
Codice fiscale 82002010419
P.ta I.V.A. 00376880415

Comune di SANT'ANGELO IN VADO
Piazza Umberto I°, 3 - 61048 SANT'ANGELO IN VADO (PU)
☎ 0722.81.99.07 0722.81.99.20
E-mail - urbanistica@comune.sant-angelo-in-vado.ps.it
Codice Fiscale 82000490415
P.ta I.V.A. 00352820419

	stesso, e limitatamente agli interventi di cui all'art. 5 comma 2 lettera a) del presente regolamento, dagli opportuni elaborati progettuali, come da allegati A e B al presente regolamento, e da una dettagliata relazione a firma di un progettista abilitato, provvista di data certa, che asseveri la conformità delle opere da realizzare agli strumenti urbanistici approvati e non in contrasto con quelli adottati ed al regolamento edilizio vigente, nonché il rispetto delle norme di sicurezza e di quelle igienico-sanitarie e che per essi la normativa statale e regionale non prevede il rilascio di un titolo abilitativo. Nonché dall'attestazione dell'avvenuto versamento dei diritti di segreteria, in assenza dei quali è irricevibile. 4. La comunicazione di inizio attività, limitatamente agli interventi di cui all'art. 5 comma 2 lettera a) del presente regolamento, è corredata dai dati identificativi dell'impresa (o delle imprese) a cui si intende affidare i lavori. L'interessato è comunque tenuto a comunicare all'ufficio competente la data di ultimazione dei lavori. 5. Qualora l'immobile oggetto dell'intervento sia sottoposto ad un vincolo ambientale, paesaggistico o culturale, il parere favorevole del soggetto preposto alla tutela deve essere allegato alla CIA. 6. La CIA è corredata dalle autorizzazioni eventualmente obbligatorie ai sensi delle normative di settore. 7. La comunicazione di inizio attività conterrà i dati previsti al comma 2 del precedente articolo 20 relativo alla domanda di permesso di costruire e ad essa dovrà essere allegata la documentazione indicata nel precedente articolo 21, ovviamente in stretta relazione con il tipo e l'entità delle opere da realizzare.
Articolo 50 ~~Rilascio, condizioni e validità dell'autorizzazione~~	Articolo 50 Dimostrazione della sussistenza del titolo DIA/SCIA/CIA
1. ~~Nell'atto di autorizzazione sono stabilite dal Sindaco le condizioni e le norme alle quali~~	1. La sussistenza del titolo della denuncia di inizio attività (DIA), della segnalazione certificata di

Comune di BORGO PACE
Piazza del Pino 3 - 61040 BORGO PACE (PU)
☎ 0722.81.60.48 - 0722.81.60.49
E-mail - utc@comune.borgo-pace.ps.it
Codice fiscale 00360660419
P.ta I.V.A. 00360660419

Comune di MERCATELLO SUL METAURO
Piazza GARIBALDI, 5 - 61040 MERCATELLO SUL METAURO (PU)
☎ 0722.81.69.23 0722.89.393
E-mail - utc.bartolucci@comune.mercatellosulmetauro.pu.it
Codice fiscale 82002010419
P.ta I.V.A. 00376880415

Comune di SANT'ANGELO IN VADO
Piazza Umberto I°, 3 - 61048 SANT'ANGELO IN VADO (PU)
☎ 0722.81.99.07 0722.81.99.20
E-mail - urbanistica@comune.sant-angelo-in-vado.ps.it
Codice Fiscale 82000490415
P.ta I.V.A. 00352820419

~~s'intende subordinata, la relativa durata e l'ammontare qualora dovuto, della tassa o canone da corrispondere al comune.~~ ~~2. Il Sindaco ha sempre la facoltà di imporre con l'autorizzazione stessa particolari prescrizioni e l'osservanza di cautele e modalità a tutela del decoro cittadino, della sicurezza del traffico, dell'igiene e dell'incolumità pubblica.~~ ~~3. Le autorizzazioni si intendono in tutti i casi accordate:~~ ~~a) senza pregiudizio dei diritti del terzi;~~ ~~b) con l'obbligo del titolare di riparare o risarcire tutti i danni derivanti dalle opere;~~ ~~c) con la facoltà del Comune di imporre, in caso di sopravvenute necessità, nuove condizioni e prescrizioni.~~ ~~4. Per le autorizzazioni l'interessato può, entro il termine di scadenza stabilito, presentare domanda diretta ad ottenere il rinnovo, che può essere accordato dal Sindaco, anche senza la presentazione della documentazione prescritta per il rilascio, sempreché nel frattempo non siano intervenute modificazioni nella normativa vigente al riguardo.~~ ~~5. L'entrata in vigore di nuove norme legislative e regolamentari disciplinanti la materia oggetto dell'autorizzazione, comporta la decadenza delle autorizzazioni relative a lavori od opere che non siano ancora iniziati e che risultino in contrasto con le stesse; in tal caso, l'interessato può chiedere il rilascio di una nuova autorizzazione in conformità alle nuove disposizioni.~~ ~~6. Il rinnovo delle autorizzazioni di cui ai precedenti commi può essere negato per sopravvenute ragioni di pubblico interesse.~~ ~~7. Le autorizzazioni possono essere annullate ai sensi dell'articolo 34~~.	inizio attività (SCIA) o della comunicazione di inizio attività (CIA) è provata con la copia della stessa da cui risulti la data di ricevimento della denuncia, l'elenco di quanto presentato a corredo del progetto, l'attestazione del professionista abilitato (quando richiesta), nonché gli atti di assenso eventualmente necessari.
TITOLO X° Piani di lottizzazione ed interventi edilizi diretti	TITOLO X° Piani di lottizzazione ed interventi edilizi diretti
Articolo 51 Piani attuativi	Articolo 51 Piani attuativi
1. L'attuazione dello strumento urbanistico	1. L'attuazione dello strumento urbanistico

Comune di BORGO PACE
Piazza del Pino 3 - 61040 BORGO PACE (PU)
☎ 0722.81.60.48 - 0722.81.60.49
E-mail - utc@comune.borgo-pace.ps.it
Codice fiscale 00360660419
P.ta I.V.A. 00360660419

Comune di MERCATELLO SUL METAURO
Piazza GARIBALDI, 5 - 61040 MERCATELLO SUL METAURO (PU)
☎ 0722.81.69.23 0722.89.393
E-mail - utc.bartolucci@comune.mercatellosulmetauro.pu.it
Codice fiscale 82002010419
P.ta I.V.A. 00376880415

Comune di SANT'ANGELO IN VADO
Piazza Umberto I°, 3 - 61048 SANT'ANGELO IN VADO (PU)
☎ 0722.81.99.07 0722.81.99.20
E-mail - urbanistica@comune.sant-angelo-in-vado.ps.it
Codice Fiscale 82000490415
P.ta I.V.A. 00352820419

generale avviene mediante l'approvazione di piani particolareggiati o altri piani attuativi che consentono successivi interventi edilizi diretti. In mancanza di piani attuativi redatti ad iniziativa del comune, i privati possono presentare progetti di piani di lottizzazione da convenzionarsi ai sensi di legge. 2. La legge e le norme di attuazione dello strumento urbanistico generale stabiliscono i casi nei quali il rilascio dell'autorizzazione alla lottizzazione convenzionata deve precedere il rilascio delle concessioni. 3. L'approvazione del piano di lottizzazione è subordinata alla stipula tra il Comune e i proprietari interessati di una convenzione ~~avente i contenuti di cui all'articolo 4, comma 2 della L.R. 16 maggio 1979, n. 19~~. 4. Per la esecuzione delle opere di urbanizzazione primaria e secondaria dovranno essere redatti i progetti esecutivi in conformità alle prescrizioni emanate dall'autorità comunale. 5. Tutte le opere debbono essere eseguite sotto la sorveglianza ~~dell'ufficio tecnico del comune~~. 6. Il Comune può convenire con il lottizzante in sostituzione della cessione e approntamento di aree per l'urbanizzazione secondaria, il versamento di una somma corrispondente al valore della quota delle aree ed opere stesse in tutti quei casi in cui la cessione delle aree sia ritenuta non necessaria per la realizzazione di ulteriori urbanizzazioni secondo quanto stabilito dal Consiglio comunale.	generale avviene mediante l'approvazione di piani particolareggiati o altri piani attuativi che consentono successivi interventi edilizi diretti. In mancanza di piani attuativi redatti ad iniziativa del comune, i privati possono presentare progetti di piani di lottizzazione da convenzionarsi ai sensi di legge. 2. La legge e le norme di attuazione dello strumento urbanistico generale stabiliscono i casi nei quali il rilascio dell'autorizzazione alla lottizzazione convenzionata deve precedere il rilascio dei permessi di costruire. 3. L'approvazione del piano di lottizzazione è subordinata alla stipula tra il Comune e i proprietari interessati di una convenzione. 4. Per la esecuzione delle opere di urbanizzazione primaria e secondaria dovranno essere redatti <u>da professionista abilitato</u> i progetti esecutivi in conformità alle prescrizioni emanate dall'autorità comunale. 5. Tutte le opere debbono essere eseguite sotto la sorveglianza <u>del direttore dei lavori</u>. 6. <u>A fine lavori, il direttore dei lavori redige il certificato di regolare esecuzione, fermo restando che il successivo collaudo delle opere, a cura del competente ufficio comunale ed a spese del lottizzante, sarà redatto prima della loro presa in carico da parte del comune o degli enti gestori dei servizi.</u> <u>7.</u> Il Comune può convenire con il lottizzante, in sostituzione della cessione e approntamento di aree per l'urbanizzazione secondaria, il versamento di una somma corrispondente al valore della quota delle aree ed opere stesse, in tutti quei casi in cui la cessione delle aree sia ritenuta non necessaria per la realizzazione di ulteriori urbanizzazioni secondo quanto stabilito dal Consiglio Comunale.
Articolo 52 Documentazione a corredo della domanda di lottizzazione	Articolo 52 Documentazione a corredo della domanda di lottizzazione
1. La domanda di approvazione del piano di	1. La domanda <u>in carta da bollo</u> di approvazione

Comune di BORGO PACE
Piazza del Pino 3 - 61040 BORGO PACE (PU)
☎ 0722.81.60.48 - 0722.81.60.49
E-mail - utc@comune.borgo-pace.ps.it
Codice fiscale 00360660419
P.ta I.V.A. 00360660419

Comune di MERCATELLO SUL METAURO
Piazza GARIBALDI, 5 - 61040 MERCATELLO SUL METAURO (PU)
☎ 0722.81.69.23 0722.89.393
E-mail - utc.bartolucci@comune.mercatellosulmetauro.pu.it
Codice fiscale 82002010419
P.ta I.V.A. 00376880415

Comune di SANT'ANGELO IN VADO
Piazza Umberto I°, 3 - 61048 SANT'ANGELO IN VADO (PU)
☎ 0722.81.99.07 0722.81.99.20
E-mail - urbanistica@comune.sant-angelo-in-vado.ps.it
Codice Fiscale 82000490415
P.ta I.V.A. 00352820419

lottizzazione convenzionata è diretta ~~al Sindaco e~~ deve essere corredata dai documenti e dai disegni sottoelencati:	del piano di lottizzazione convenzionata e' diretta all'ufficio competente e deve essere corredata dai documenti e dai disegni sottoelencati, che dovranno essere presentati anche su supporto informatico in formato da concordare con il Responsabile dello Sportello unico per l'edilizia comunale:
a) estratto dello strumento urbanistico generale interessante la zona da lottizzare;	a) estratto dello strumento urbanistico generale interessante la zona da lottizzare;
b) estratto ~~originale~~ di mappa catastale delle particelle interessate all'intervento con certificato catastale;	b) estratto di mappa catastale delle particelle interessate all'intervento, con certificato catastale;
c) planimetria catastale in duplice copia, estesa ad una zona per una profondità di ml. ~~500~~, aggiornata con i fabbricati esistenti, con l'indicazione dell'area interessata, le altezze e le caratteristiche dei fabbricati contermini, i nomi dei proprietari delle aree confinanti, le strade vicinali, comunali o provinciali o statali (con relativi nomi) che attraversano o lambiscono l'area interessata; lo stato di fatto delle attrezzature e delle opere di urbanizzazione esistenti;	c) planimetria catastale, in duplice copia, estesa ad una zona per una profondità di ml. 200, aggiornata con i fabbricati esistenti, con l'indicazione dell'area interessata, le altezze e le caratteristiche dei fabbricati contermini, i nomi dei proprietari delle aree confinanti, le strade vicinali, comunali o provinciali o statali (con relativi nomi) che attraversano o lambiscono l'area interessata; lo stato di fatto delle attrezzature e delle opere di urbanizzazione esistenti;
d) la precisazione delle destinazioni d'uso delle singole aree, l'individuazione delle unità d'intervento e l'individuazione delle relative opere di urbanizzazione primaria e secondaria;	d) la precisazione delle destinazioni d'uso delle singole aree, l'individuazione delle unità d'intervento e l'individuazione delle relative opere di urbanizzazione primaria e secondaria;
e) piano quotato, in duplice copia, del terreno nel rapporto 1:500 con curve di livello ad equidistanza non superiore a m. 1,00 riferite ai capisaldi dell'IGM e della carta tecnica regionale, indicante anche il rilievo delle alberature e della vegetazione esistenti, nonché l'essenza delle stesse;	e) piano quotato, in duplice copia, del terreno nel rapporto 1:500 con curve di livello ad equidistanza non superiore a m 1,00 riferite al capisaldi dell'IGM e della carta tecnica regionale, indicante anche le eventuali servitù e il rilievo delle alberature e della vegetazione esistenti, nonché l'essenza delle stesse;
f) planimetria, in duplice copia, adeguatamente quotata nel rapporto 1:500 dell'intervento progettato, riportante:	f) planimetria, in duplice copia, adeguatamente quotata nel rapporto 1:500 dell'intervento progettato, riportante:
- le aree e le opere da destinare all'urbanizzazione primaria;	- le aree e le opere da destinare all'urbanizzazione primaria;
- le aree e le opere da destinare all'urbanizzazione secondaria;	- le aree e le opere da destinare all'urbanizzazione secondaria;
- la eventuale suddivisione in lotti dettagliatamente quotati;	- la eventuale suddivisione in lotti dettagliatamente quotati;
- l'ingombro massimo degli edifici da costruire su ciascun lotto, la distanza del perimetro dal confine più prossimo e quella reciproca fra i vari edifici circostanti. Tale ingombro massimo ha valore prescrittivo solo per quanto riguarda le minime distanze degli edifici dai confini e tra di	- l'ingombro massimo degli edifici da costruire su ciascun lotto, la distanza del perimetro dal confine più prossimo e quella reciproca fra i vari edifici circostanti. Tale ingombro massimo ha valore prescrittivo solo per quanto riguarda le minime distanze degli edifici dai confini e tra di

Comune di BORGO PACE
Piazza del Pino 3 - 61040 BORGO PACE (PU)
☎ 0722.81.60.48 - 0722.81.60.49
E-mail - utc@comune.borgo-pace.ps.it
Codice fiscale 00360660419
P.ta I.V.A. 00360660419

Comune di MERCATELLO SUL METAURO
Piazza GARIBALDI, 5 - 61040 MERCATELLO SUL METAURO (PU)
☎ 0722.81.69.23 0722.89.393
E-mail - utc.bartolucci@comune.mercatellosulmetauro.pu.it
Codice fiscale 82002010419
P.ta I.V.A. 00376880415

Comune di SANT'ANGELO IN VADO
Piazza Umberto I°, 3 - 61048 SANT'ANGELO IN VADO (PU)
☎ 0722.81.99.07 0722.81.99.20
E-mail - urbanistica@comune.sant-angelo-in-vado.ps.it
Codice Fiscale 82000490415
P.ta I.V.A. 00352820419

loro, ma ai fini della progettazione architettonica, ha valore indicativo, salvo diversa esplicita prescrizione contenuta nella convenzione e relative previsioni planovolumetriche; g) una tabella dimostrativa del rispetto degli standard urbanistici; h) profili altimetrici, in duplice copia, nel rapporto 1:500 dei fabbricati previsti e profili regolatori nel rapporto 1:200 dei fabbricati; i) schemi planimetrici ed altimetrici in duplice copia dei fabbricati con l'indicazione della loro destinazione d'uso nel rapporto minimo 1:500; l) una relazione tecnica descrittiva delle opere da eseguire, della sistemazione delle aree scoperte, della qualità dei materiali da impiegare, della destinazione degli edifici che potranno essere costruiti, dell'ambiente di inserimento della lottizzazione; m) la definizione delle tipologie edilizie costruttive e d'uso da adottare negli interventi attuativi, con le relative precisazioni planovolumetriche; n) documentazione fotografica ~~della zona~~, oltre eventuali vedute assonometriche o studi planivolumetrici e quanto altro possa occorrere ai fini di una esauriente rappresentazione del progetto; o) elaborati, in duplice copia, nel rapporto minimo 1:500 illustranti le opere di urbanizzazione primaria costituiti da: - planimetrie, profilo longitudinale e sezione della viabilità; - planimetria o planimetrie, profili longitudinali e sezioni degli impianti di fognature, di illuminazione pubblica, della rete elettrica, di acquedotto, del gas metano, della rete telefonica, della rete antincendio o di annaffiamento. Negli elaboratori di cui alla presente lettera devono essere indicati gli allacciamenti alle reti principali esistenti, nonché gli allacciamenti dei singoli lotti alle opere in progetto; p) ~~calcoli e disegni costruttivi dei particolari delle opere di cui alla lettera o) redatti da professionista abilitato e in opportuna scala;~~ q) computo metrico-estimativo delle opere di urbanizzazione primaria da eseguire;	loro, ma ai fini della progettazione architettonica, ha valore indicativo, salvo diversa esplicita prescrizione contenuta nella convenzione e relative previsioni planivolumetriche; g) una tabella dimostrativa del rispetto degli standard urbanistici; h) profili altimetrici, in duplice copia, nel rapporto 1:500 dei fabbricati previsti e profili regolatori nel rapporto 1:200 dei fabbricati; i) schemi planimetrici ed altimetrici in duplice copia dei fabbricati con l'indicazione della loro destinazione d'uso nel rapporto minimo 1:500; l) una relazione tecnica illustrativa delle opere da eseguire, della sistemazione delle aree scoperte, della qualità dei materiali da impiegare, della destinazione degli edifici che potranno essere costruiti, dell'ambiente di inserimento della lottizzazione; m) la definizione delle tipologie edilizie costruttive e d'uso da adottare negli interventi attuativi, con le relative precisazioni planivolumetriche; n) documentazione fotografica oltre eventuali vedute assonometriche o studi planivolumetrici e quanto altro possa occorrere ai fini di una esauriente rappresentazione del progetto; o) elaborati, in duplice copia, nel rapporto minimo 1:500 illustranti le opere di urbanizzazione primaria, costituiti da: - planimetrie, profilo longitudinale e sezione della viabilità; - planimetria o planimetrie, profili longitudinali e sezioni degli impianti di fognature, di illuminazione pubblica, della rete elettrica, di acquedotto, del gas metano, della rete telefonica, della rete antincendio o di annaffiamento. Negli elaborati di cui alla presente lettera devono essere indicati gli allacciamenti alle reti principali esistenti, nonché gli allacciamenti dei singoli lotti alle opere in progetto; - planimetria delle aree da cedere (viabilità strade, parcheggi, verde, ecc.); p) computo metrico-estimativo delle opere di urbanizzazione primaria da eseguire, ivi compresi gli allacciamenti;

Comune di BORGO PACE
Piazza del Pino 3 - 61040 BORGO PACE (PU)
☎ 0722.81.60.48 - 0722.81.60.49
E-mail - utc@comune.borgo-pace.ps.it
Codice fiscale 00360660419
P.ta I.V.A. 00360660419

Comune di MERCATELLO SUL METAURO
Piazza GARIBALDI, 5 - 61040 MERCATELLO SUL METAURO (PU)
☎ 0722.81.69.23 0722.89.393
E-mail - utc.bartolucci@comune.mercatellosulmetauro.pu.it
Codice fiscale 82002010419
P.ta I.V.A. 00376880415

Comune di SANT'ANGELO IN VADO
Piazza Umberto I°, 3 - 61048 SANT'ANGELO IN VADO (PU)
☎ 0722.81.99.07 0722.81.99.20
E-mail - urbanistica@comune.sant-angelo-in-vado.ps.it
Codice Fiscale 82000490415
P.ta I.V.A. 00352820419

	q) norme edilizie, eventualmente di dettaglio ai fini di quanto previsto nel primo comma, lettera c), del precedente articolo 3, per la buona esecuzione del piano particolareggiato;
r) relazione tecnica illustrativa del progetto di piano di lottizzazione, contenente l'inserimento della lottizzazione nello stato di fatto e nelle previsioni urbanistiche ed un programma di attuazione coordinato degli edifici e delle opere di urbanizzazione con i termini di validità del piano e i tempi di attuazione degli interventi previsti, ~~con l'indicazione delle relative priorità in armonia con il PPA~~;	r) relazione tecnica illustrativa del progetto di piano di lottizzazione, contenente l'inserimento della lottizzazione nello stato di fatto e nelle previsioni urbanistiche ed un programma di attuazione coordinato degli edifici e delle opere di urbanizzazione con i termini di validità del piano e i tempi di attuazione degli interventi previsti;
s) schema di convenzione di cui all'articolo 51.	s) schema di convenzione di cui all'articolo 51; t) l'attestazione dell'avvenuto versamento dei diritti di segreteria; u) valutazione impatto acustico.
2. È previsto l'obbligo della relazione geologica e geotecnica per ogni tipo di lottizzazione in relazione al disposto del D.M. ~~21 gennaio 1981~~, pubblicato nella Gazzetta Ufficiale ~~del 7 febbraio 1981, n. 37 per le aree vincolate~~ ai sensi della legge 2 febbraio 1974, n. 64.	2. E' previsto l'obbligo della relazione geologica e geotecnica per ogni tipo di lottizzazione in relazione al disposto del D.M. 11 marzo 1988, pubblicato nella Gazzetta Ufficiale dell'1 giugno 1988, n. 127, ai sensi della legge 2 febbraio 1974, n. 64.
3. ~~Qualora le lottizzazioni riguardino interventi su grandi aree, al di fuori delle aree disciplinate ai sensi della legge 2 febbraio 1974, n. 64 il Comune richiede al lottizzante, ad integrazione della documentazione, una relazione geologica e geotecnica sulla fattibilità dell'insieme ai sensi del citato decreto ministeriale.~~	
~~4.~~ Le lottizzazioni relative alle zone totalmente o parzialmente comprese negli elenchi delle bellezze naturali, devono essere corredate anche degli elementi di cui all'articolo ~~3, secondo comma, della L.R. 21 agosto 1984, n. 24~~.	3. Le lottizzazioni relative alle zone totalmente o parzialmente comprese negli elenchi delle bellezze naturali, devono essere corredate anche degli elementi di cui all'articolo 37, primo comma, della L.R. 5 agosto 1992, n. 34.
Articolo 53 Richiesta di parere preliminare	Articolo 53 Richiesta di parere preliminare
1. Il lottizzante può richiedere di sottoporre all'esame della commissione edilizia un progetto ~~di massima~~ delle opere che intende eseguire allo scopo di ottenere un giudizio preliminare, riservandosi di presentare successivamente gli elaborati di cui all'articolo 52. Il parere espresso dalla commissione edilizia non costituisce	1. Il lottizzante può richiedere di sottoporre all'esame della commissione edilizia comunale un'ipotesi di progetto delle opere che intende eseguire allo scopo di ottenere un giudizio preliminare, riservandosi di presentare successivamente gli elaborati di cui all'articolo 52. Il parere espresso dalla commissione edilizia non

Comune di BORGO PACE
Piazza del Pino 3 - 61040 BORGO PACE (PU)
☎ 0722.81.60.48 - 0722.81.60.49
E-mail - utc@comune.borgo-pace.ps.it
Codice fiscale 00360660419
P.ta I.V.A. 00360660419

Comune di MERCATELLO SUL METAURO
Piazza GARIBALDI, 5 - 61040 MERCATELLO SUL METAURO (PU)
☎ 0722.81.69.23 0722.89.393
E-mail - utc.bartolucci@comune.mercatellosulmetauro.pu.it
Codice fiscale 82002010419
P.ta I.V.A. 00376880415

Comune di SANT'ANGELO IN VADO
Piazza Umberto I°, 3 - 61048 SANT'ANGELO IN VADO (PU)
☎ 0722.81.99.07 0722.81.99.20
E-mail - urbanistica@comune.sant-angelo-in-vado.ps.it
Codice Fiscale 82000490415
P.ta I.V.A. 00352820419

presunzione di approvazione del piano.	costituisce presunzione di approvazione del piano.
Articolo 54 Approvazione dei piani di lottizzazione	Articolo 54 Approvazione dei piani di lottizzazione e loro varianti
1. I piani di lottizzazione convenzionata sono approvati con deliberazione ~~del Consiglio~~ comunale, previo parere della commissione edilizia e comunque secondo quanto disposto dalla legge 6 agosto 1967, n. 765 ~~e~~ dalla L.R. ~~16 maggio 1979, n. 19~~. 2. ~~I piani di lottizzazione ricadenti in tutto o in parte in zone tutelate ai sensi della legge 29 giugno 1939, n. 1497, sono approvati dalla Giunta regionale ai sensi dall'articolo 3, terzo comma, della L.R. 21 agosto 1984, n. 24.~~ 3. Per l'esecuzione delle opere di urbanizzazione previste dalla convenzione, deve essere richiesta ~~al Sindaco la concessione~~ a norma del presente regolamento. 4. Per la domanda ed il rilascio ~~delle concessioni edilizie~~ per l'edificazione nell'ambito della lottizzazione, si applicano le norme di cui all'articolo 19 e seguenti. 5. Il contributo ~~concessorio di cui all'articolo 5 della legge 28 gennaio 1977, n. 10 è determinato dal conguaglio ai sensi dell'articolo 11 della stessa legge~~. 6. Il rilascio ~~delle concessioni~~ nell'ambito dei singoli lotti è subordinato all'impegno della contemporanea esecuzione delle opere di urbanizzazione primaria relative al lotti stessi e alla trascrizione della convenzione a cura del Comune e a spese dei lottizzanti sui registri immobiliari. ~~7.~~ La validità del piano di lottizzazione convenzionata non può essere superiore a dieci anni.	1. I piani di lottizzazione convenzionata sono approvati con deliberazione della Giunta comunale, previo parere della commissione edilizia comunale e comunque secondo quanto disposto dalla legge 6 agosto 1967, n. 765, dalla L.R. 5 agosto 1992, n. 34, dalla legge 12 luglio 2011, n.106 e dalla L.R. 23 novembre 2011, n.22. 2. Per l'esecuzione delle opere di urbanizzazione previste dalla convenzione, deve essere richiesta allo Sportello unico per l'edilizia comunale il permesso di costruire a norma del presente regolamento. 3. Per la domanda ed il rilascio dei permesso di costruire per l'edificazione nell'ambito della lottizzazione, si applicano le norme di cui all'articolo 19 e seguenti. 4. Il contributo di costruzione viene applicato in conformità a quanto stabilito dall'articolo 16 del Testo Unico delle disposizioni legislative e regolamentari in materia edilizia. 5. Il rilascio dei permessi di costruire nell'ambito dei singoli lotti è subordinato all'impegno della contemporanea esecuzione delle opere di urbanizzazione primaria relative ai lotti stessi e alla trascrizione della convenzione a cura del Comune e a spese dei lottizzanti sui registri immobiliari. 6. La validità del piano di lottizzazione convenzionata non può essere superiore a dieci anni.

Comune di BORGO PACE
Piazza del Pino 3 - 61040 BORGO PACE (PU)
☎ 0722.81.60.48 - 0722.81.60.49
E-mail - utc@comune.borgo-pace.ps.it
Codice fiscale 00360660419
P.ta I.V.A. 00360660419

Comune di MERCATELLO SUL METAURO
Piazza GARIBALDI, 5 - 61040 MERCATELLO SUL METAURO (PU)
☎ 0722.81.69.23 0722.89.393
E-mail - utc.bartolucci@comune.mercatellosulmetauro.pu.it
Codice fiscale 82002010419
P.ta I.V.A. 00376880415

Comune di SANT'ANGELO IN VADO
Piazza Umberto I°, 3 - 61048 SANT'ANGELO IN VADO (PU)
☎ 0722.81.99.07 0722.81.99.20
E-mail - urbanistica@comune.sant-angelo-in-vado.ps.it
Codice Fiscale 82000490415
P.ta I.V.A. 00352820419

URBANISTICA

Articolo 55 Compilazione d'ufficio di piani di lottizzazione	Articolo 55 Compilazione d'ufficio di piani di lottizzazione
1. Il Sindaco ha facoltà di invitare i proprietari delle aree fabbricabili esistenti nelle singole zone a presentare entro un congruo termine il progetto di lottizzazione delle aree stesse, secondo le previsioni dello strumento urbanistico generale, ~~nonché, ove esistente, del programma pluriennale di attuazione.~~ 2. Decorso inutilmente detto termine il Sindaco provvede per la compilazione d'ufficio. 3. Il progetto di lottizzazione d'ufficio, approvato ~~dal Consiglio~~ comunale, è notificato in via amministrativa ai proprietari delle aree fabbricabili con invito a dichiarare, entro trenta giorni dalla notificazione, prorogabili a domanda degli interessati, se l'accettino ed intendano attuarlo. 4. Qualora i proprietari intendano attuare il progetto compilato d'ufficio, il Comune ha facoltà di variare il progetto di lottizzazione, tenendo conto delle eventuali richieste degli interessati e della loro compatibilità con gli obiettivi dei progetto stesso. In caso contrario, il Comune ha facoltà di procedere all'espropriazione delle aree. 5. Le disposizioni di cui ai commi precedenti si applicano anche nel caso in cui i proprietari, pur avendo dichiarato di aderire, non presentino il progetto di lottizzazione nel termine assegnato o lo presentino incompleto negli elaborati di cui al precedente articolo 52, oppure lo presentino con previsioni difformi rispetto alle norme dello strumento urbanistico generale.	1. Il Sindaco ha facoltà di invitare i proprietari delle aree fabbricabili esistenti nelle singole zone a presentare entro un congruo termine il progetto di lottizzazione delle aree stesse, secondo le previsioni dello strumento urbanistico generale. 2. Decorso inutilmente detto termine, il Sindaco provvede per la compilazione d'ufficio. 3. Il progetto di lottizzazione d'ufficio, approvato dalla Giunta comunale, e' notificato in via amministrativa ai proprietari delle aree fabbricabili con invito a dichiarare, entro trenta giorni dalla notificazione, prorogabili per altri sessanta giorni a domanda degli interessati, se l'accettino ed intendano attuarlo. 4. Qualora i proprietari intendano attuare il progetto compilato d'ufficio, il Comune ha facoltà di variare il progetto di lottizzazione, tenendo conto delle eventuali richieste degli interessati e della loro compatibilità con gli obiettivi del progetto stesso. In caso contrario, il Comune ha facoltà di procedere all'espropriazione delle aree. 5. Le disposizioni di cui ai commi precedenti si applicano anche nel caso in cui i proprietari, pur avendo dichiarato di aderire, non presentino il progetto di lottizzazione nel termine assegnato o lo presentino incompleto negli elaborati di cui al precedente articolo 52, oppure lo presentino con previsioni difformi rispetto alle norme dello strumento urbanistico generale.
Articolo 56 Intervento edilizio diretto	Articolo 56 Intervento edilizio diretto
1. Fermo restando l'obbligo di versamento del contributo afferente alla costruzione di cui all'articolo ~~5 della legge 28 gennaio 1977, n. 10~~, nei casi di intervento edilizio diretto previsto dallo strumento urbanistico generale, ~~la concessione~~ è subordinata alla esistenza delle opere di urbanizzazione primaria.	1. Fermo restando l'obbligo di versamento del contributo afferente alla costruzione di cui all'articolo 16 del Testo Unico delle disposizioni legislative e regolamentari in materia edilizia, nei casi di intervento edilizio diretto previsto dallo strumento urbanistico generale, il permesso di costruire e' subordinato alla esistenza delle opere

Comune di BORGO PACE
Piazza del Pino 3 - 61040 BORGO PACE (PU)
☎ 0722.81.60.48 - 0722.81.60.49
E-mail - utc@comune.borgo-pace.ps.it
Codice fiscale 00360660419
P.ta I.V.A. 00360660419

Comune di MERCATELLO SUL METAURO
Piazza GARIBALDI, 5 - 61040 MERCATELLO SUL METAURO (PU)
☎ 0722.81.69.23 0722.89.393
E-mail - utc.bartolucci@comune.mercatellosulmetauro.pu.it
Codice fiscale 82002010419
P.ta I.V.A. 00376880415

Comune di SANT'ANGELO IN VADO
Piazza Umberto I°, 3 - 61048 SANT'ANGELO IN VADO (PU)
☎ 0722.81.99.07 0722.81.99.20
E-mail - urbanistica@comune.sant-angelo-in-vado.ps.it
Codice Fiscale 82000490415
P.ta I.V.A. 00352820419

2. Il ~~concessionario~~ può assumere l'obbligo della realizzazione diretta delle opere di urbanizzazione primaria a scomputo totale o parziale ~~della quota di contributo dovuta~~. 3. In ogni caso il ~~concessionario~~ deve obbligarsi a cedere gratuitamente al Comune le aree e le opere relative alle urbanizzazioni primarie ed a prestare congrue garanzie finanziarie. 4. Per le opere di urbanizzazione primaria devono essere redatti progetti esecutivi in conformità alle norme e alle prescrizioni emanate dal Comune al fine del rilascio ~~della concessione~~. 5. Le opere sono eseguite sotto la sorveglianza ~~dell'ufficio tecnico comunale~~.	di urbanizzazione primaria. 2. Il Titolare del permesso può assumere l'obbligo della realizzazione diretta delle opere di urbanizzazione primaria a scomputo totale o parziale del contributo dovuto. 3. In ogni caso il Titolare del permesso deve obbligarsi a cedere gratuitamente al Comune le aree e le opere relative alle urbanizzazioni primarie ed a prestare congrue garanzie finanziarie. 4. Per le opere di urbanizzazione primaria devono essere redatti progetti esecutivi in conformità alle norme e alle prescrizioni emanate dal Comune al fine del rilascio del permesso di costruire. 5. Le opere sono eseguite sotto la sorveglianza del direttore dei lavori. 6. A fine lavori, il direttore dei lavori redige il certificato di regolare esecuzione, fermo restando che il successivo collaudo delle opere, a cura del competente ufficio comunale ed a spese del lottizzante, sarà redatto prima della loro presa in carico da parte del comune o degli enti gestori dei servizi.
TITOLO XI° Vigilanza sull'attività urbanistica ed edilizia	TITOLO XI° Vigilanza sull'attività urbanistica ed edilizia
Articolo 57 Vigilanza sulle costruzioni e sanzioni	Articolo 57 Vigilanza sulle costruzioni e sanzioni
1. Il ~~Sindaco~~ esercita la vigilanza sulle attività che comportano trasformazione urbanistica-edilizia del territorio comunale per assicurarne la rispondenza alle leggi e regolamenti, alle norme degli strumenti urbanistici e alle prescrizioni stabilite nella concessione o autorizzazione, avvalendosi dei funzionari comunali appositamente autorizzati e ~~dei vigili urbani~~. 2. Gli addetti alla vigilanza sulle costruzioni hanno diritto di accedere ai cantieri e di eseguire qualsiasi operazione di controllo sulle opere. 3. Ferme restando le ipotesi di cui all'articolo 4 ~~comma 2 della legge 28 febbraio 1985, n. 47~~, il	1. Il Responsabile dello Sportello unico per l'edilziia comunale esercita la vigilanza sulle attività che comportano trasformazione urbanistica-edilizia del territorio comunale per assicurarne la rispondenza alle leggi e regolamenti, alle norme degli strumenti urbanistici e alle prescrizioni stabilite nel permesso di costruire, avvalendosi dei funzionari comunali appositamente autorizzati e degli agenti del corpo di Polizia Locale associata. 2. Gli addetti alla vigilanza sulle costruzioni hanno diritto di accedere ai cantieri e di eseguire qualsiasi operazione di controllo sulle opere. 3. Ferme restando le ipotesi di cui all'articolo 27, comma 2, del Testo Unico delle disposizioni

Comune di BORGO PACE
Piazza del Pino 3 - 61040 BORGO PACE (PU)
☎ 0722.81.60.48 - 0722.81.60.49
E-mail - utc@comune.borgo-pace.ps.it
Codice fiscale 00360660419
P.ta I.V.A. 00360660419

Comune di MERCATELLO SUL METAURO
Piazza GARIBALDI, 5 - 61040 MERCATELLO SUL METAURO (PU)
☎ 0722.81.69.23 0722.89.393
E-mail - utc.bartolucci@comune.mercatellosulmetauro.pu.it
Codice fiscale 82002010419
P.ta I.V.A. 00376880415

Comune di SANT'ANGELO IN VADO
Piazza Umberto I°, 3 - 61048 SANT'ANGELO IN VADO (PU)
☎ 0722.81.99.07 0722.81.99.20
E-mail - urbanistica@comune.sant-angelo-in-vado.ps.it
Codice Fiscale 82000490415
P.ta I.V.A. 00352820419

Sindaco ordina la sospensione del lavori quando: a) siano violate le leggi, i regolamenti e le prescrizioni degli strumenti urbanistici; b) non siano osservate le disposizioni del presente regolamento e le norme, disposizioni e modalità esecutive indicate ~~nella concessione o autorizzazione~~ e nei progetti allegati; c) il direttore dei lavori non abbia assunto l'effettiva direzione, ovvero non sia stata comunicata al ~~Sindaco~~ la sua sostituzione; d) ~~la concessione o autorizzazione risulti ottenuta~~ in base a dichiarazioni, tipi e disegni non corrispondenti al vero; e) accerti l'effettuazione di lottizzazioni di terreni a scopo edificatorio senza la prescritta autorizzazione, ai sensi dell'articolo ~~18, comma 7, della legge 28 febbraio 1985, n. 47~~. In tal caso, il provvedimento comporta anche il divieto di disporre dei suoli e delle opere stesse, con atti tra vivi, qualora sia trascritto nei registri immobiliari. 4. L'ordine di sospensione ha effetto fino all'adozione dei provvedimenti definitivi da assumere e notificare entro quarantacinque giorni dall'ordine di sospensione. 5. Qualora il ~~Sindaco~~ sia in possesso degli elementi atti a determinare l'emanazione del provvedimento definitivo, può emetterlo senza la preventiva ordinanza di sospensione. 6. Il ~~Sindaco~~ provvede alla riscossione dei contributi, delle sanzioni pecuniarie e delle spese, a norma del R.D. 14 aprile 1910 n. 639.	legislative e regolamentari in materia edilizia e della L.R. 23 dicembre 2003, n. 29, il Responsabile dell'ufficio competente ordina la sospensione dei lavori quando: a) siano violate le leggi, i regolamenti e le prescrizioni degli strumenti urbanistici; b) non siano osservate le disposizioni del presente regolamento e le norme, disposizioni e modalità esecutive indicate nel permesso di costruire o nella denuncia di inizio attività (DIA) o nella segnalazione certificata di inizio attività (SCIA) o nella comunicazione di inizio attività (CIA) e nei progetti allegati; c) il direttore dei lavori non abbia assunto l'effettiva direzione, ovvero non sia stata comunicata al Responsabile dell'ufficio competente la sua sostituzione; d) il Titolo abilitativo edilizio risulti ottenuto in base a dichiarazioni, tipi e disegni non corrispondenti al vero; e) accerti l'effettuazione di lottizzazioni di terreni a scopo edificatorio senza la prescritta autorizzazione, ai sensi dell'articolo 30, comma 7, del citato Testo Unico. In tal caso, il provvedimento comporta anche il divieto di disporre dei suoli e delle opere stesse, con atti tra vivi, qualora sia trascritto nei registri immobiliari. 4. L'ordine di sospensione ha effetto fino all'adozione dei provvedimenti definitivi da adottare e notificare entro quarantacinque giorni dall'ordine di sospensione. 5. Qualora il Responsabile dell'ufficio competente sia in possesso degli elementi atti a determinare l'emanazione del provvedimento definitivo, può emetterlo senza la preventiva ordinanza di sospensione. 6. Il Responsabile dell'ufficio competente provvede alla riscossione dei contributi, delle sanzioni pecuniarie e delle spese, a norma del R.D. 14 aprile 1910, n. 639.
Articolo 58 Esecuzione d'ufficio	Articolo 58 Esecuzione d'ufficio
1. Il ~~Sindaco~~ ordina l'esecuzione d'ufficio a spese del contravventore:	1. Il Responsabile dell'ufficio competente ordina l'esecuzione d'ufficio a spese del contravventore:

Comune di BORGO PACE
Piazza del Pino 3 - 61040 BORGO PACE (PU)
☎ 0722.81.60.48 - 0722.81.60.49
E-mail - utc@comune.borgo-pace.ps.it
Codice fiscale 00360660419
P.ta I.V.A. 00360660419

Comune di MERCATELLO SUL METAURO
Piazza GARIBALDI, 5 - 61040 MERCATELLO SUL METAURO (PU)
☎ 0722.81.69.23 0722.89.393
E-mail - utc.bartolucci@comune.mercatellosulmetauro.pu.it
Codice fiscale 82002010419
P.ta I.V.A. 00376880415

Comune di SANT'ANGELO IN VADO
Piazza Umberto I°, 3 - 61048 SANT'ANGELO IN VADO (PU)
☎ 0722.81.99.07 0722.81.99.20
E-mail - urbanistica@comune.sant-angelo-in-vado.ps.it
Codice Fiscale 82000490415
P.ta I.V.A. 00352820419

a) dei lavori di demolizione delle opere eseguite in assenza di ~~concessione o autorizzazione~~, ovvero, in totale o parziale difformità della stessa, salvo i casi di acquisizione gratuita ovvero di applicazione di sanzioni pecuniarie; b) dei lavori, ivi comprese eventuali demolizioni, ordinati con il diniego dell'autorizzazione di ~~abitabilità o~~ di agibilità; c) dei provvedimenti diretti ad impedire l'uso dell'opera alla quale è stata negata l'autorizzazione di ~~abitabilità o~~ agibilità; d) delle cautele necessarie, nel caso di interruzione dei lavori di cui all'articolo 39 del presente regolamento; e) del ripristino degli immobili e del manufatti oggetto di servitù pubblica; f) della riproduzione del numero civico; g) della rimozione di insegne, cartelli, iscrizioni, oggetti, tende, posti senza autorizzazione o senza l'osservanza delle prescrizioni del presente regolamento; h) della coloritura dei prospetti degli edifici visibili da vie o spazi pubblici in contrasto con l'ambiente; ~~i) della demolizione di edifici dichiarati antigienici;~~ ~~l) dei lavori di consolidamento o demolizione dell'edificio o parte di esso, che minacci rovina.~~ 2. Prima di procedere all'esecuzione d'ufficio, il ~~Sindaco~~ diffida il contravventore a provvedervi direttamente, assegnandogli un congruo termine. 3. Trascorso il termine assegnato senza che i lavori siano stati eseguiti, il ~~Sindaco~~ procede alla esecuzione d'ufficio dei lavori, con l'osservanza delle norme di legge in materia.	a) dei lavori di demolizione delle opere eseguite in assenza di Titolo abilitativo edilizio, ovvero, in totale o parziale difformità dallo stesso, salvo i casi di acquisizione gratuita, ovvero di applicazione di sanzioni pecuniarie; b) dei lavori, ivi comprese eventuali demolizioni, ordinati con il diniego dell'autorizzazione di agibilità; c) dei provvedimenti diretti ad impedire l'uso dell'opera alla quale è stata negata l'autorizzazione di agibilità; d) delle cautele necessarie, nel caso di interruzione dei lavori di cui all'articolo 39 del presente regolamento; e) del ripristino degli immobili e dei manufatti oggetto di servitù pubblica; f) della riproduzione del numero civico; g) della rimozione di insegne, cartelli, iscrizioni, oggetti, tende, posti senza autorizzazione o senza l'osservanza delle prescrizioni del presente regolamento; g) della coloritura dei prospetti degli edifici visibili da vie o spazi pubblici in contrasto con l'ambiente. 2. Prima di procedere all'esecuzione d'ufficio, il Responsabile dell'ufficio competente diffida il contravventore a provvedervi direttamente, assegnandogli un congruo termine. 3. Trascorso il termine assegnato senza che i lavori siano stati eseguiti, il Responsabile dell'ufficio competente procede alla esecuzione d'ufficio dei lavori, con l'osservanza delle norme di legge in materia.
Articolo 59 Garanzie	Articolo 59 Garanzie
1. Nei casi in cui, ai sensi del presente regolamento, è prescritta la prestazione di garanzie, queste possono essere date mediante fidejussione bancaria o assicurativa o deposito cauzionale, secondo le modalità previste dalle leggi vigenti.	1. Nei casi in cui, ai sensi del presente regolamento, è prescritta la prestazione di garanzie, queste possono essere date mediante fideiussione bancaria o assicurativa o deposito cauzionale, secondo le modalità previste dalle leggi vigenti.

Comune di BORGO PACE
Piazza del Pino 3 - 61040 BORGO PACE (PU)
☎ 0722.81.60.48 - 0722.81.60.49
E-mail - utc@comune.borgo-pace.ps.it
Codice fiscale 00360660419
P.ta I.V.A. 00360660419

Comune di MERCATELLO SUL METAURO
Piazza GARIBALDI, 5 - 61040 MERCATELLO SUL METAURO (PU)
☎ 0722.81.69.23 0722.89.393
E-mail - utc.bartolucci@comune.mercatellosulmetauro.pu.it
Codice fiscale 82002010419
P.ta I.V.A. 00376880415

Comune di SANT'ANGELO IN VADO
Piazza Umberto I°, 3 - 61048 SANT'ANGELO IN VADO (PU)
☎ 0722.81.99.07 0722.81.99.20
E-mail - urbanistica@comune.sant-angelo-in-vado.ps.it
Codice Fiscale 82000490415
P.ta I.V.A. 00352820419

2. Il ~~Sindaco~~ determina l'ammontare della somma per la quale la garanzia è prestata. 3. Il deposito cauzionale può essere prestato a mezzo libretto bancario fruttifero intestato al ~~concessionario~~ e vincolato a favore della amministrazione comunale. 4. In caso di esecuzione d'ufficio delle opere, l'amministrazione comunale può disporre del deposito cauzionale o della fidejussione, osservate le disposizioni di legge e di regolamento. 5. Qualora le opere vengano riconosciute conformi alle prescrizioni di legge, di regolamento ed alle modalità esecutive fissate ~~nella concessione~~, o, anche se difformi, tacitamente o espressamente accettate, la cauzione viene restituita o viene dato consenso alla liberazione della fidejussione contestualmente al rilascio dell'autorizzazione di ~~abitabilità o~~ agibilità.	2. Il Responsabile dello Sportello unico per l'edilizia comunale determina l'ammontare della somma per la quale la garanzia è prestata. 3. Il deposito cauzionale può essere prestato a mezzo libretto bancario fruttifero intestato al Titolare dell'atto abilitativo e vincolato a favore dell'Amministrazione Comunale. 4. In caso di esecuzione d'ufficio delle opere, l'Amministrazione Comunale può disporre del deposito cauzionale o della fideiussione, osservate le disposizioni di legge e di regolamento. 5. Qualora le opere vengano riconosciute conformi alle prescrizioni di legge, di regolamento ed alle modalità esecutive fissate nel permesso di costruire, o, anche se difformi, tacitamente o espressamente accettate, la cauzione viene restituita o viene dato consenso alla liberazione della fideiussione contestualmente al rilascio dell'autorizzazione di agibilità, o all'acquisizione delle aree e delle opere convenzionate.
TITOLO XII° Aree pertinenti – Distanze - Parcheggi	TITOLO XII° Aree pertinenti – Distanze - Parcheggi
Articolo 60 Area pertinente	Articolo 60 Area pertinente
1. Per area pertinente si intende la superficie di terreno disponibile per l'edificazione secondo le previsioni dello strumento urbanistico. 2. Non sono comprese nell'area pertinente le aree pubbliche, le aree private destinate dallo strumento urbanistico generale ad attrezzature pubbliche o ad opere di urbanizzazione primaria. 3. L'area pertinente a costruzioni eseguite od autorizzate non può essere computata per il rilascio di altre ~~concessioni~~ quando ciò risulti in contrasto con gli indici o le caratteristiche urbanistiche di zona. 4. Il ~~Sindaco~~ può subordinare il ~~rilascio della concessione~~ alla trascrizione sui registri immobiliari a cura del Comune e a spese del richiedente di un atto di vincolo di inedificabilità dell'area di pertinenza.	1. Per area pertinente si intende la superficie di terreno disponibile per l'edificazione secondo le previsioni dello strumento urbanistico. 2. Non sono comprese nell'area pertinente le aree pubbliche, le aree private destinate dallo strumento urbanistico generale ad attrezzature pubbliche o ad opere di urbanizzazione primaria. 3. L'area pertinente a costruzioni eseguite od autorizzate non può essere computata per il rilascio di altri Titoli abilitativi edilizi quando ciò risulti in contrasto con gli indici o le caratteristiche urbanistiche di zona. 4. Il Responsabile dell'ufficio competente può subordinare il Titolo abilitativo edilizio alla trascrizione sui registri immobiliari, a cura del Comune e a spese del richiedente, di un atto di vincolo di inedificabilità dell'area di pertinenza.

Comune di BORGO PACE
Piazza del Pino 3 - 61040 BORGO PACE (PU)
☎ 0722.81.60.48 - 0722.81.60.49
E-mail - utc@comune.borgo-pace.ps.it
Codice fiscale 00360660419
P.ta I.V.A. 00360660419

Comune di MERCATELLO SUL METAURO
Piazza GARIBALDI, 5 - 61040 MERCATELLO SUL METAURO (PU)
☎ 0722.81.69.23 0722.89.393
E-mail - utc.bartolucci@comune.mercatellosulmetauro.pu.it
Codice fiscale 82002010419
P.ta I.V.A. 00376880415

Comune di SANT'ANGELO IN VADO
Piazza Umberto I°, 3 - 61048 SANT'ANGELO IN VADO (PU)
☎ 0722.81.99.07 0722.81.99.20
E-mail - urbanistica@comune.sant-angelo-in-vado.ps.it
Codice Fiscale 82000490415
P.ta I.V.A. 00352820419

	L'atto di vincolo può riguardare tanto l'asservimento della capacità edificatoria quanto l'asservimento ai fini della distanza dai confini. 5. È consentito trasferire la capacità edificatoria da un lotto all'altro quando tali lotti fanno parte della stessa zona urbanistica. Tale trasferimento deve risultare da atto pubblico trascritto e registrato, ai sensi dell'art.2643 del Codice Civile, punto 2-bis) come integrato con legge 106/2011. Sono altresì negoziabili i diritti edificatori negli e tra gli ambiti territoriali interessati dalle trasformazioni ai sensi e per gli effetti dell'art.7 L.R. 23 novembre 2011, n.22
Articolo 61 Distanze	Articolo 61 Distanze
1. Nelle operazioni di risanamento conservativo e nei restauri eseguiti nei centri storici e nelle zone di completamento, le distanze tra gli edifici non possono essere inferiori a quelle intercorrenti tra i volumi edificati preesistenti, computate senza tenere conto di costruzioni aggiuntive di epoca recente e prive di valore storico, artistico o ambientale. 2. Nelle zone c) di espansione di cui all'articolo 2 del D.M. 2 aprile 1968, n. 1444, pubblicato nella Gazzetta Ufficiale del 16 aprile 1968, n. 97, tra pareti finestrate di edifici antistanti è prescritta una distanza minima pari all'altezza del fabbricato più alto e comunque non inferiore a ml. 10; la norma si applica anche quando una sola parete sia finestrata, qualora gli edifici si fronteggino per uno sviluppo superiore a ml. 12. In dette zone la distanza dai confini deve essere pari alla metà dell'altezza massima consentita e comunque non inferiore a ml. 5. È consentita la costruzione a confine, ove ammessa dallo strumento urbanistico, mediante accordo tra i proprietari confinanti. 3. Per tutti gli interventi edilizi ricadenti in altre zone, sono prescritte le seguenti distanze minime: DF) tra pareti finestrate e pareti di edifici antistanti di cui almeno una finestrata: ml. 10; DC) dai confini: ml. 5 e salvo diversa prescrizione	1. Nelle operazioni di risanamento conservativo e nei restauri eseguiti nei centri storici e nelle zone di completamento, le distanze tra gli edifici non possono essere inferiori a quelle intercorrenti tra i volumi edificati preesistenti, computate senza tenere conto di costruzioni aggiuntive di epoca recente e prive di valore storico, artistico o ambientale. 2. Nelle zone c) di espansione di cui all'articolo 2 del D.M. 2 aprile 1968, n. 1444, pubblicato nella Gazzetta Ufficiale del 16 aprile 1968, n. 97, tra pareti finestrate di edifici antistanti è prescritta una distanza minima pari all'altezza del fabbricato più alto e comunque non inferiore a ml. 10; la norma si applica anche quando una sola parete sia finestrata, qualora gli edifici si fronteggino per uno sviluppo superiore a ml. 12. In dette zone la distanza dai confini deve essere pari alla metà dell'altezza massima consentita e comunque non inferiore a ml. 5. È consentita la costruzione a confine, ove ammessa dallo strumento urbanistico, mediante accordo tra i proprietari confinanti. 3. Per tutti gli interventi edilizi ricadenti in altre zone, sono prescritte le seguenti distanze minime: DF) tra pareti finestrate e pareti di edifici antistanti di cui almeno una finestrata: ml. 10; DC) dai confini: ml. 5 e salvo diversa prescrizione

Comune di BORGO PACE
Piazza del Pino 3 - 61040 BORGO PACE (PU)
☎ 0722.81.60.48 - 0722.81.60.49
E-mail - utc@comune.borgo-pace.ps.it
Codice fiscale 00360660419
P.ta I.V.A. 00360660419

Comune di MERCATELLO SUL METAURO
Piazza GARIBALDI, 5 - 61040 MERCATELLO SUL METAURO (PU)
☎ 0722.81.69.23 0722.89.393
E-mail - utc.bartolucci@comune.mercatellosulmetauro.pu.it
Codice fiscale 82002010419
P.ta I.V.A. 00376880415

Comune di SANT'ANGELO IN VADO
Piazza Umberto I°, 3 - 61048 SANT'ANGELO IN VADO (PU)
☎ 0722.81.99.07 0722.81.99.20
E-mail - urbanistica@comune.sant-angelo-in-vado.ps.it
Codice Fiscale 82000490415
P.ta I.V.A. 00352820419

dello strumento urbanistico generale. 4. Le distanze minime tra i fabbricati fra i quali siano interposte strade, con esclusione della viabilità a fondo cieco al servizio di singoli edifici o insediamenti, debbono corrispondere alla larghezza della strada maggiorata di: - ml. 5.00 per lato per strade di larghezza inferiore ai ml. 7.00; - ml. 7.50 per lato per strade di larghezza compresa tra ml. 7.00 e ml. 15.00; - ml. 10.00 per lato per strade di larghezza superiore a ml. 15.00. 5. Sono ammesse distanze inferiori a quelle indicate nel comma 4, nel caso di gruppi di edifici che formino oggetto di interventi urbanistici previsti da piani attuativi con previsioni planivolumetriche, compresi i piani di recupero di cui alla legge 5 agosto 1978, n. 457. 6. Sono fatte salve in ogni caso le norme in materia di distanze dettate in attuazione della legge 2 febbraio 1974, n. 64.	dello strumento urbanistico generale. È consentita la costruzione a confine, ove ammessa dallo strumento urbanistico, mediante accordo tra i proprietari confinanti. 4. Le distanze minime tra i fabbricati fra i quali siano interposte strade, con esclusione della viabilità a fondo cieco al servizio di singoli edifici o insediamenti, debbono corrispondere alla larghezza della strada maggiorata di: - m 5,00 per lato, per strade di larghezza inferiore al m 7,00; - m 7,50 per lato, per strade di larghezza compresa tra m 7,00 e m 15,00; - m 10,00 per lato, per strade di larghezza superiore a m 15,00. 5. Sono ammesse distanze inferiori a quelle indicate nel comma 4, nel caso di gruppi di edifici che formino oggetto di interventi urbanistici previsti da piani attuativi con previsioni planivolumetriche, compresi i piani di recupero di cui alla legge 5 agosto 1978, n. 457 e nelle zone A. 6. Sono fatte salve in ogni caso le norme in materia di distanze dettate in attuazione della legge 2 febbraio 1974, n. 64. 7. Gli aggetti, che non contribuiscono alla formazione di S.U.L., non sono considerati ai fini della distanza sempreché la sporgenza sia contenuta in ¼ (un quarto) del distacco minimo previsto, con un massimo di ml. 1,50 ove il distacco minimo è previsto in ml. 5,00.
Articolo 62 Parcheggi	Articolo 62 Parcheggi privati
1. Nelle nuove costruzioni ed anche nelle aree di pertinenza delle costruzioni stesse, debbono essere riservati appositi spazi per il parcheggio privato in misura non inferiore ad 1 metro quadrato ogni 10 mc. di costruzione ai sensi dell'articolo 41 sexies della legge 17 agosto 1942, n. 1150 così come modificato dalla legge n. 122 del 1989. Deve essere garantito in ogni caso un	1. Sono definiti come privati i parcheggi insistenti su aree di proprietà privata e nella piena ed esclusiva disponibilità dei privati proprietari. 2. Nelle nuove costruzioni ed anche nelle aree di pertinenza delle costruzioni stesse, debbono essere riservati appositi spazi per il parcheggio privato in misura non inferiore ad 1 metro quadrato ogni 10 mc. di costruzione, comprensivi degli stalli da cm 250x500 se disposti a pettine o a spina e di cm 220x550 se disposti in linea, e dei relativi spazi di manovra adeguatamente

Comune di BORGO PACE
Piazza del Pino 3 - 61040 BORGO PACE (PU)
☎ 0722.81.60.48 - 0722.81.60.49
E-mail - utc@comune.borgo-pace.ps.it
Codice fiscale 00360660419
P.ta I.V.A. 00360660419

Comune di MERCATELLO SUL METAURO
Piazza GARIBALDI, 5 - 61040 MERCATELLO SUL METAURO (PU)
☎ 0722.81.69.23 0722.89.393
E-mail - utc.bartolucci@comune.mercatellosulmetauro.pu.it
Codice fiscale 82002010419
P.ta I.V.A. 00376880415

Comune di SANT'ANGELO IN VADO
Piazza Umberto I°, 3 - 61048 SANT'ANGELO IN VADO (PU)
☎ 0722.81.99.07 0722.81.99.20
E-mail - urbanistica@comune.sant-angelo-in-vado.ps.it
Codice Fiscale 82000490415
P.ta I.V.A. 00352820419

posto macchina per ogni alloggio. Per gli interventi produttivi il volume di riferimento è calcolato secondo il precedente art. 13 – comma 1, lett. d), considerando l'altezza del piano comunque non oltre mt. 3,50. I parcheggi di cui al presente comma, ricavati nelle aree esterne di pertinenza delle costruzioni, debbono essere realizzati con caratteristiche e materiali permeabili. 2. ~~In aggiunta alle superfici destinate a parcheggio di cui al comma 1, in sede di lottizzazione deve essere reperita un'area pari a 1 mq. ogni 40 mc. di costruzione da destinare a parcheggio pubblico.~~ 3. ~~Nelle zone produttive a carattere industriale o artigianale, le aree da destinare a parcheggio pubblico debbono essere almeno pari a mq. 5 ogni 100 mq. di superficie utile lorda (SUL).~~ 4. ~~Negli insediamenti a carattere commerciale o direzionale, in aggiunta alle aree di parcheggio di cui al comma 1, l'area di parcheggio pubblico deve essere pari a 40 mq. ogni 100 mq. di superficie utile lorda (SUL).~~ 5. Le aree a parcheggio di cui al presente articolo devono essere convenientemente piantumate con almeno un albero ad alto fusto di essenza tipica del luogo ogni 25 mq. di superficie.	conformati, ai sensi dell'articolo 41 sexies della legge 17 agosto 1942, n. 1150 così come modificato dalla legge 122/89. Deve essere garantito in ogni caso un posto macchina da cm 250x500 se disposto a pettine o a spina e di cm 220x550 se disposto in linea per ogni alloggio. Per gli interventi produttivi il volume di riferimento è calcolato secondo il precedente art. 13 – comma 1, lett. d), considerando l'altezza del piano comunque non oltre mt. 3,50 (altezza virtuale). I parcheggi di cui al presente comma, ricavati nelle aree esterne di pertinenza delle costruzioni, debbono essere realizzati con caratteristiche e materiali permeabili. 3. Negli interventi di recupero del patrimonio edilizio esistente, debbono essere riservati appositi spazi per il parcheggio privato in misura non inferiore ad 1 metro quadrato ogni 10 mc. di costruzione ai sensi dell'articolo 41 sexies della legge 17 agosto 1942, n. 1150 così come modificato dalla legge n. 122 del 1989. Deve essere garantito in ogni caso un posto macchina da cm 250x500 se disposto a pettine o a spina e di cm 220x550 se disposto in linea, per ogni alloggio. Limitatamente ai seguenti casi: a) Interventi che comportano il frazionamento di unità immobiliari abitative esistenti; b) Interventi ricadenti all'interno delle zone omogenee A (DM 1444/1968) che comportano il frazionamento di appartamenti esistenti; c) Interventi che comportano cambi di destinazione d'uso, con o senza opere, fatta eccezione di quelli comportanti un decremento di standard a parcheggio. 4. In tutti quei casi previsti dal "Regolamento comunale di monetizzazione delle aree destinate a parcheggio", lo Sportello Unico per l'Edilizia può convenire con il soggetto richiedente, in sostituzione della realizzazione delle aree stesse, il versamento di una somma determinata ai sensi del regolamento stesso. 5. Le aree a parcheggio di cui al presente articolo debbono essere convenientemente piantumate con almeno un albero ad alto fusto di essenza tipica del luogo ogni 25 mq. di superficie, salvo

Comune di BORGO PACE
Piazza del Pino 3 - 61040 BORGO PACE (PU)
☎ 0722.81.60.48 - 0722.81.60.49
E-mail - utc@comune.borgo-pace.ps.it
Codice fiscale 00360660419
P.ta I.V.A. 00360660419

Comune di MERCATELLO SUL METAURO
Piazza GARIBALDI, 5 - 61040 MERCATELLO SUL METAURO (PU)
☎ 0722.81.69.23 0722.89.393
E-mail - utc.bartolucci@comune.mercatellosulmetauro.pu.it
Codice fiscale 82002010419
P.ta I.V.A. 00376880415

Comune di SANT'ANGELO IN VADO
Piazza Umberto I°, 3 - 61048 SANT'ANGELO IN VADO (PU)
☎ 0722.81.99.07 0722.81.99.20
E-mail - urbanistica@comune.sant-angelo-in-vado.ps.it
Codice Fiscale 82000490415
P.ta I.V.A. 00352820419

~~6. Prima del rilascio della concessione edilizia, le aree destinate a parcheggi pubblici, nei casi di intervento edilizio diretto, debbono essere cedute al Comune a spese del cedente.~~	che sia tecnicamente impossibile (da descrivere in relazione tecnica, nonché da dimostrare graficamente nella planimetria di cui all'allegato C lettera C). Non si procede comunque alla piantumazione qualora le aree a parcheggio siano dotate di copertura per la produzione di energie alternative (solare termico e/o fotovoltaico).
	Articolo 62/bis Parcheggi pubblici e/o privati di uso pubblico
	1. Sono definiti come pubblici i parcheggi insistenti su aree di proprietà pubblica ad uso del pubblico. 2. Sono definiti come parcheggi privati ad uso pubblico quelli insistenti su aree di proprietà privata, con l'obbligo, sancito dalle convenzioni urbanistiche o da apposita convenzione, di garantire il pieno utilizzo da parte del pubblico almeno durante l'orario di apertura delle strutture (commerciali o altro) che ne abbiano determinato la realizzazione. 3. In aggiunta alle superfici destinate a parcheggio di cui all'articolo 62, in sede di Piano Urbanistico Attuativo, deve essere reperita un'area, comprensiva degli stalli da cm 250x500 se disposti a pettine o a spina e di cm 220x550 se disposti in linea e dei relativi spazi di manovra adeguatamente conformati, da destinare a parcheggio pubblico, completa di idonea segnaletica orizzontale e verticale, alternativamente pari a: a) 1 mq ogni 40 mc di costruzione edificabile; b) 40 mq ogni 100 mq di superficie utile lorda (SUL), realizzabile per insediamenti a carattere commerciale o direzionale; c) 5 mq ogni 100 mq di superficie utile lorda (SUL), realizzabile per insediamenti produttivi a carattere industriale o artigianale; 4. La realizzazione di medie e grandi strutture di vendita in esercizi del commercio in sede fissa è subordinata alla dotazione minima di aree

Comune di BORGO PACE
Piazza del Pino 3 - 61040 BORGO PACE (PU)
☎ 0722.81.60.48 - 0722.81.60.49
E-mail - utc@comune.borgo-pace.ps.it
Codice fiscale 00360660419
P.ta I.V.A. 00360660419

Comune di MERCATELLO SUL METAURO
Piazza GARIBALDI, 5 - 61040 MERCATELLO SUL METAURO (PU)
☎ 0722.81.69.23 0722.89.393
E-mail - utc.bartolucci@comune.mercatellosulmetauro.pu.it
Codice fiscale 82002010419
P.ta I.V.A. 00376880415

Comune di SANT'ANGELO IN VADO
Piazza Umberto I°, 3 - 61048 SANT'ANGELO IN VADO (PU)
☎ 0722.81.99.07 0722.81.99.20
E-mail - urbanistica@comune.sant-angelo-in-vado.ps.it
Codice Fiscale 82000490415
P.ta I.V.A. 00352820419

	destinate a parcheggio ai sensi del'art. 7 della LR 4 ottobre 1999, n. 26 e s.m.i.. Tali parcheggi sono comprensivi delle aree di parcheggio privato e delle aree di parcheggio pubblico di cui al comma 3 ed al precedente all'articolo 62 commi 2 e 3. 5. In tutti quei casi previsti dal "Regolamento comunale di monetizzazione delle aree destinate a parcheggio", lo Sportello Unico per l'Edilizia può convenire con il soggetto richiedente, in sostituzione della realizzazione delle aree stesse, il versamento di una somma determinata ai sensi del regolamento stesso. 6. Nella realizzazione di nuovi insediamenti produttivi o commerciali una parte dei posti auto dovrà altresì essere adibita al parcheggio dei mezzi pesanti ed in quanto tale adeguatamente conformata. 7. Le aree a parcheggio di cui al presente articolo debbono essere convenientemente piantumate con almeno un albero ad alto fusto di essenza tipica del luogo ogni 25 mq. di superficie, salvo che sia tecnicamente impossibile (da descrivere in relazione tecnica, nonché da dimostrare graficamente nella planimetria di cui all'allegato C lettera C). Non si procede comunque alla piantumazione qualora le aree a parcheggio siano dotate di copertura per la produzione di energie alternative (solare termico e/o fotovoltaico). 8. Prima del rilascio dell'autorizzazione di agibilità, le aree in cui sono realizzati i parcheggi pubblici, debbono essere cedute al Comune a spese del cedente, salvo i casi di cui al precedente comma 5.
TITOLO XIII° Zone di rispetto e vincoli particolari	TITOLO XIII° Zone di rispetto e vincoli particolari
Articolo 63 Zone di rispetto cimiteriali e stradali	Articolo 63 Zone di rispetto cimiteriali e stradali
1. Non è consentito, ai sensi dell'articolo ~~33~~ del T.U. delle leggi sanitarie, approvato con R.D. 27 luglio 1934, n. 1265, costruire nuovi edifici o ampliare quelli esistenti, ~~a qualsiasi scopo adibiti,~~	1. Non è consentito, ai sensi dell'articolo 338 del T.U. delle leggi sanitarie, approvato con R.D. 27 luglio 1934, n. 1265, e del D.P.R. 10 settembre 1990 modificato con legge 1 agosto 2002, n. 166,

Comune di BORGO PACE
Piazza del Pino 3 - 61040 BORGO PACE (PU)
☎ 0722.81.60.48 - 0722.81.60.49
E-mail - utc@comune.borgo-pace.ps.it
Codice fiscale 00360660419
P.ta I.V.A. 00360660419

Comune di MERCATELLO SUL METAURO
Piazza GARIBALDI, 5 - 61040 MERCATELLO SUL METAURO (PU)
☎ 0722.81.69.23 0722.89.393
E-mail - utc.bartolucci@comune.mercatellosulmetauro.pu.it
Codice fiscale 82002010419
P.ta I.V.A. 00376880415

Comune di SANT'ANGELO IN VADO
Piazza Umberto I°, 3 - 61048 SANT'ANGELO IN VADO (PU)
☎ 0722.81.99.07 0722.81.99.20
E-mail - urbanistica@comune.sant-angelo-in-vado.ps.it
Codice Fiscale 82000490415
P.ta I.V.A. 00352820419

~~entro un raggio di~~ 200 metri dalle mura di cinta dei cimiteri, salvo le deroghe attuate con la procedura prevista dalle leggi in vigore. 2. È ammessa la posa in loco di manufatti a carattere mobile adibiti a chioschi per la vendita di fiori, previa stipula di convenzione nella quale il concessionario si impegni in qualsiasi momento a rimuovere il chiosco su semplice richiesta dell'amministrazione comunale, senza peraltro poter richiedere indennizzo alcuno. 3. Per l'edificazione fuori del perimetro dei centri abitati e per gli insediamenti previsti dallo strumento urbanistico generale, vanno osservate relativamente alle distanze minime a protezione del nastro stradale, le disposizioni di cui al D.M. 1° aprile 1968, n. 1404, pubblicato nella Gazzetta Ufficiale del 13 aprile 1968, n. 96. Sono fatte comunque salve le disposizioni di cui alla L.R. 21 maggio 1975, n. 34.	costruire nuovi edifici o ampliare quelli esistenti, all'interno della fascia di rispetto individuata ad una distanza non inferiore a 200 metri dalle mura di cinta dei cimiteri, salvo le deroghe attuate con la procedura prevista dalle leggi in vigore. 2. È ammessa la posa in loco di manufatti a carattere mobile adibiti a chioschi per la vendita di fiori, previa stipula di convenzione nella quale il concessionario si impegni in qualsiasi momento a rimuovere il chiosco su semplice richiesta dell'Amministrazione Comunale, senza peraltro poter richiedere indennizzo alcuno. 3. Per l'edificazione fuori del perimetro dei centri abitati e per gli insediamenti previsti dallo strumento urbanistico generale, vanno osservate, relativamente alle distanze minime a protezione del nastro stradale, le disposizioni di cui al D.M. 1 aprile 1968, n. 1404, pubblicato nella Gazzetta Ufficiale del 13 aprile 1968, n. 96, e di cui al regolamento di esecuzione e di attuazione del nuovo Codice della Strada. Sono fatte comunque salve le disposizioni di cui alla L.R. 21 maggio 1975, n. 34.
Articolo 64 Realizzazione cabine ~~ENEL e SIP~~	Articolo 64 Realizzazione cabine di trasformazione dell'energia elettrica e di commutazione della rete telefonica pubblica
1. Di norma le cabine ~~ENEL e SIP~~ devono essere realizzate all'interno dei nuovi fabbricati. 2. In ogni caso tali opere devono essere preventivamente autorizzate dal Comune.	1. Di norma le cabine di trasformazione dell'energia elettrica e di commutazione della rete telefonica pubblica devono essere realizzate all'interno dei nuovi fabbricati, fatto salvo il rispetto della normativa vigente in materia di rispetto della salute umana. 2. In ogni caso tali opere devono essere preventivamente autorizzate dal Comune.
Articolo 65 Opere realizzate dall'amministrazione comunale ~~ed edifici a carattere collettivo-sociale~~	Articolo 65 Opere realizzate dall'amministrazione comunale
1. Le opere realizzate dall'amministrazione comunale devono essere conformi allo strumento	1. Le opere realizzate dall'Amministrazione Comunale devono essere conformi allo

Comune di BORGO PACE
Piazza del Pino 3 - 61040 BORGO PACE (PU)
☎ 0722.81.60.48 - 0722.81.60.49
E-mail - utc@comune.borgo-pace.ps.it
Codice fiscale 00360660419
P.ta I.V.A. 00360660419

Comune di MERCATELLO SUL METAURO
Piazza GARIBALDI, 5 - 61040 MERCATELLO SUL METAURO (PU)
☎ 0722.81.69.23 0722.89.393
E-mail - utc.bartolucci@comune.mercatellosulmetauro.pu.it
Codice fiscale 82002010419
P.ta I.V.A. 00376880415

Comune di SANT'ANGELO IN VADO
Piazza Umberto I°, 3 - 61048 SANT'ANGELO IN VADO (PU)
☎ 0722.81.99.07 0722.81.99.20
E-mail - urbanistica@comune.sant-angelo-in-vado.ps.it
Codice Fiscale 82000490415
P.ta I.V.A. 00352820419

urbanistico generale ~~e devono essere precedute dal rilascio della concessione edilizia a norma degli articoli 14 e seguenti~~.	strumento urbanistico generale e non sono soggette al rilascio del permesso di costruire, ma a delibera del competente organo comunale (Giunta o Consiglio), assistita dalla validazione del progetto, a norma dell'art. 7 del presente regolamento
TITOLO XIV° Decoro e arredo urbano	TITOLO XIV° Decoro e arredo urbano
Articolo 66 Arredo urbano	Articolo 66 Arredo urbano
1. Le costruzioni di qualsiasi tipo, pubbliche o private, e le aree di pertinenza devono essere progettate e mantenute in ordine ed in buono stato di conservazione in ogni loro parte, comprese le coperture, in modo da assicurare e sviluppare il rispetto dei valori estetici e ambientali. Gli spazi scoperti devono essere sistemati prevalentemente a verde con la piantagione di essenze tipiche dei luoghi e nel rispetto della vegetazione naturale esistente. Le parti non sistemate a verde devono essere pavimentate e provviste di apposita fognatura per il deflusso delle acque piovane. 2. Nelle nuove costruzioni, nelle ristrutturazioni nei restauri e risanamenti conservativi, negli interventi di manutenzione delle costruzioni esistenti, tutte le pareti esterne prospettanti su spazi pubblici o privati, anche se interni alle costruzioni, e tutte le opere ad esse attinenti (quali finestre, parapetti) devono essere realizzate con materiali e cura di dettagli tali da garantire la buona conservazione delle stesse nel tempo e l'armonico inserimento nell'ambiente circostante. 3. Nelle pareti esterne è vietato sistemare tubi di scarico di servizi igienici e degli acquai delle cucine e relative canne di ventilazione, o canalizzazione in genere, eccettuati i casi in cui dette canalizzazioni siano previste nel progetto architettonico ~~originario~~ e adeguatamente rivestite. 4. Le tubazioni dell'acqua e del gas e i cavi	1. Le costruzioni di qualsiasi tipo, pubbliche o private, e le aree di pertinenza devono essere progettate e mantenute in ordine ed in buono stato di conservazione in ogni loro parte, comprese le coperture, in modo da assicurare e sviluppare il rispetto dei valori estetici e ambientali. Gli spazi scoperti devono essere sistemati prevalentemente a verde con la piantagione di essenze tipiche dei luoghi e nel rispetto della vegetazione naturale esistente. Le parti non sistemate a verde devono essere pavimentate e provviste di apposita fognatura per il deflusso delle acque piovane. 2. Nelle nuove costruzioni, nelle ristrutturazioni, nei restauri e risanamenti conservativi, negli interventi di manutenzione delle costruzioni esistenti, tutte le pareti esterne prospettanti su spazi pubblici o privati, anche se interni alle costruzioni, e tutte le opere ad esse attinenti (quali finestre, parapetti) devono essere realizzate con materiali e cura di dettagli tali da garantire la buona conservazione delle stesse nel tempo e l'armonico inserimento nell'ambiente circostante. 3. Nelle pareti esterne è vietato sistemare tubi di scarico di servizi igienici e degli acquai delle cucine e relative canne di ventilazione, o canalizzazioni in genere, eccettuati i casi in cui dette canalizzazioni siano previste nel progetto architettonico e adeguatamente rivestite. 4. Le tubazioni dell'acqua e del gas e i cavi

Comune di BORGO PACE
Piazza del Pino 3 - 61040 BORGO PACE (PU)
☎ 0722.81.60.48 - 0722.81.60.49
E-mail - utc@comune.borgo-pace.ps.it
Codice fiscale 00360660419
P.ta I.V.A. 00360660419

Comune di MERCATELLO SUL METAURO
Piazza GARIBALDI, 5 - 61040 MERCATELLO SUL METAURO (PU)
☎ 0722.81.69.23 0722.89.393
E-mail - utc.bartolucci@comune.mercatellosulmetauro.pu.it
Codice fiscale 82002010419
P.ta I.V.A. 00376880415

Comune di SANT'ANGELO IN VADO
Piazza Umberto I°, 3 - 61048 SANT'ANGELO IN VADO (PU)
☎ 0722.81.99.07 0722.81.99.20
E-mail - urbanistica@comune.sant-angelo-in-vado.ps.it
Codice Fiscale 82000490415
P.ta I.V.A. 00352820419

telefonici ed elettrici non devono essere posti sulle pareti esterne se non in appositi incassi, e opportunamente rivestiti, al fine di consentire un idonea soluzione architettonica nel rispetto delle specifiche norme vigenti. 5. Quando le condizioni di cui ai commi precedenti vengono meno, i proprietari debbono provvedere alle opportune riparazioni ed ai necessari rifacimenti, in un congruo termine fissato dal ~~Sindaco~~, trascorso il quale, quest'ultimo dispone l'esecuzione dei lavori d'ufficio, a spese degli interessati. 6. Nella rimozione degli abusi, il ~~Sindaco~~, oltre all'osservanza delle norme vigenti, dispone anche gli interventi, i ripristini e le modificazioni necessarie alla salvaguardia del decoro cittadino e dell'arredo urbano, disponendo, ove necessario, l'esecuzione dei lavori d'ufficio e a spese degli interessati. 7. Le costruzioni a carattere semipermanente o provvisorio, le serrande, le indicazioni pubblicitarie, turistiche e stradali, le attrezzature tecniche, quali i sostegni e i cavi per l'energia elettrica, gli apparecchi d'illuminazione stradale, devono essere previsti e realizzati in modo da rispondere a requisiti di buon ordine e di decoro. 8. Sono vietate tutte quelle opere o iscrizioni che possono nuocere al decoro dell'ambiente, alterare elementi architettonici o limitare la visuale di sfondi architettonici e paesistici, la sicurezza del traffico, il diritto di veduta dei vicini.	telefonici ed elettrici non devono essere posti sulle pareti esterne se non in appositi incassi, e opportunamente rivestiti, al fine di consentire un idonea soluzione architettonica nel rispetto delle specifiche norme vigenti. 5. Quando le condizioni di cui ai commi precedenti vengano meno, i proprietari debbono provvedere alle opportune riparazioni ed ai necessari rifacimenti, in un congruo termine fissato dal Responsabile dello Sportello Unico per l'Edilizia comunale, trascorso il quale, quest'ultimo dispone l'esecuzione dei lavori d'ufficio, a spese degli interessati. 6. Nella rimozione degli abusi, il Responsabile dello Sportello Unico per l'Edilizia comunale, oltre all'osservanza delle norme vigenti, dispone anche gli interventi, i ripristini e le modificazioni necessarie alla salvaguardia del decoro cittadino e dell'arredo urbano, disponendo, ove necessario, l'esecuzione dei lavori d'ufficio e a spese degli interessati. 7. Le costruzioni a carattere semipermanente o provvisorio, le serrande, le indicazioni pubblicitarie, turistiche e stradali, le attrezzature tecniche, quali i sostegni e i cavi per l'energia elettrica, gli apparecchi d'illuminazione stradale, devono essere previsti e realizzati in modo da rispondere a requisiti di buon ordine e di decoro. 8. Sono vietate tutte quelle opere o iscrizioni che possono nuocere al decoro dell'ambiente, alterare elementi architettonici o limitare la visuale di sfondi architettonici e paesistici, la sicurezza del traffico, il diritto di veduta dei vicini.
Articolo 67 Antenne radio televisive	Articolo 67 Antenne radio televisive, parabole per ricezioni satellitari
1. Nelle nuove costruzioni, nelle ristrutturazioni ~~nei restauri e risanamenti conservativi o nelle opere di manutenzione straordinaria~~ di edifici, con più di una unità immobiliare o nei quali comunque possono essere installati più apparecchi radio o televisivi con necessità di antenna, è obbligatoria la posa in opera di un'unica antenna centralizzata.	1. Nelle nuove costruzioni e nelle ristrutturazioni di edifici con più di una unità immobiliare, o nei quali comunque possono essere installati più apparecchi radio o televisivi con necessità di antenna, è obbligatoria la posa in opera di un'unica antenna televisiva centralizzata per ricezioni di tipo terrestre e di un'unica parabola per ricezioni satellitari per vano scala.

Comune di BORGO PACE
Piazza del Pino 3 - 61040 BORGO PACE (PU)
☎ 0722.81.60.48 - 0722.81.60.49
E-mail - utc@comune.borgo-pace.ps.it
Codice fiscale 00360660419
P.ta I.V.A. 00360660419

Comune di MERCATELLO SUL METAURO
Piazza GARIBALDI, 5 - 61040 MERCATELLO SUL METAURO (PU)
☎ 0722.81.69.23 0722.89.393
E-mail - utc.bartolucci@comune.mercatellosulmetauro.pu.it
Codice fiscale 82002010419
P.ta I.V.A. 00376880415

Comune di SANT'ANGELO IN VADO
Piazza Umberto I°, 3 - 61048 SANT'ANGELO IN VADO (PU)
☎ 0722.81.99.07 0722.81.99.20
E-mail - urbanistica@comune.sant-angelo-in-vado.ps.it
Codice Fiscale 82000490415
P.ta I.V.A. 00352820419

2. Sono vietate le discese delle antenne mediante cavi volanti; tali cavi devono essere disposti nelle pareti interne delle costruzioni, oppure, ove tale disposizione risulti impossibile, in appositi incassi, opportunamente rivestiti in modo tale da consentire un'idonea soluzione architettonica. 3. Il Sindaco ha facoltà di richiedere in ogni momento, per motivi di sicurezza pubblica e di tutela dell'arredo urbano, l'installazione dell'impianto centralizzato di antenna radiotelevisiva, con l'eliminazione delle singole antenne.	2. Per tutte le nuove installazioni, le parabole per ricezioni satellitari devono avere dimensioni ridotte, colore neutro e debbono essere prive di scritte o logotipi. Sono pertanto da escludersi installazioni in facciata, nonché su balconi o terrazze che non siano di copertura, comignoli, giardini e cortili, quando le antenne siano visibili dal piano della strada delle pubbliche vie. 3. Sono vietate le discese delle antenne mediante cavi volanti; tali cavi devono essere disposti nelle pareti interne delle costruzioni, oppure, ove tale disposizione risulti impossibile, in appositi incassi, opportunamente rivestiti in modo tale da consentire un'idonea soluzione architettonica. 4. Il Sindaco ha facoltà di richiedere in ogni momento, per motivi di sicurezza pubblica e di tutela dell'arredo urbano, l'installazione dell'impianto centralizzato di antenna radio-televisiva, con l'eliminazione delle singole antenne. *[vedi: Ministero delle Comunicazioni, Decreto 11 novembre 2005. Regole tecniche relative agli impianti condominiali centralizzati d'antenna riceventi del servizio radiodiffusione (G.U. n. 271 del 21 novembre 2005); in particolare artt. 1, 2, 3 e 10]*
	Articolo 67/bis Condizionatori d'aria ed apparecchiature tecnologiche
	1. L'installazione di condizionatori d'aria o di qualsiasi apparecchiatura tecnologica, ad esclusione delle apparecchiature di sicurezza (telecamere, sirene d'allarme, ecc.), deve ispirarsi ai principi della salvaguardia del decoro e dell'aspetto estetico e del rispetto dell'impatto visivo ed ambientale. 2. Sono pertanto preferibilmente escluse le installazioni di condizionatori o di qualsiasi apparecchiatura tecnologica sulle pareti esterne degli edifici, all'esterno di balconi o di terrazzi, quando gli stessi siano visibili dal piano stradale delle pubbliche vie. 3. Anche in deroga al precedente comma 2, quando non sia possibile collocare i condizionatori o le apparecchiature tecnologiche

Comune di BORGO PACE
Piazza del Pino 3 - 61040 BORGO PACE (PU)
☎ 0722.81.60.48 - 0722.81.60.49
E-mail - utc@comune.borgo-pace.ps.it
Codice fiscale 00360660419
P.ta I.V.A. 00360660419

Comune di MERCATELLO SUL METAURO
Piazza GARIBALDI, 5 - 61040 MERCATELLO SUL METAURO (PU)
☎ 0722.81.69.23 0722.89.393
E-mail - utc.bartolucci@comune.mercatellosulmetauro.pu.it
Codice fiscale 82002010419
P.ta I.V.A. 00376880415

Comune di SANT'ANGELO IN VADO
Piazza Umberto I°, 3 - 61048 SANT'ANGELO IN VADO (PU)
☎ 0722.81.99.07 0722.81.99.20
E-mail - urbanistica@comune.sant-angelo-in-vado.ps.it
Codice Fiscale 82000490415
P.ta I.V.A. 00352820419

	sul versante opposto alla pubblica via, dovranno essere adottate tutte le soluzioni tecniche più adeguate alla salvaguardia dei principi di cui al precedente comma 1, tra cui la tinteggiatura dei manufatti con colore uguale a quello della facciata medesima e la loro dimensione per quanto più possibile ridotta. 4. I condizionatori d'aria non dovranno creare stillicidio dell'acqua di condensa, raccordandone le canalette di raccolta ai canali di gronda o alla rete fognaria, né potranno procurare immissioni di rumore, odori od aria calda, superiori alla normale tolleranza.
Articolo 68 Aggetti e sporgenze sul suolo pubblico	Articolo 68 Aggetti e sporgenze sul suolo pubblico
1. Le finestre prospicienti su spazi pubblici, aventi il davanzale ad altezza inferiore a mt. 2,80, se la via o piazza è munita di marciapiede, e a mt. 4,50, se ne è priva, e le chiusure degli accessi da spazi pubblici, non devono aprirsi all'esterno, né dar luogo ad alcun risvolto o ingombro rispetto al filo del fabbricato. 2. I lampioni e le lampade fisse nelle vie o piazze non devono essere collocati ad altezza inferiore a mt. 3.00, se contenute entro 30 cm. all'interno del filo del marciapiede, a mt. 4,50 se altrimenti. 3. Le decorazioni e gli aggetti degli edifici, nonché qualsiasi altra sovrastruttura o sporgenza compresi entro l'altezza di mt. 2,80 non possono superare più di 12 cm il filo del fabbricato. L'eventuale rivestimento della base dell'edificio o lo zoccolo dello stesso non deve sporgere oltre i 5 cm. 4. Al di sopra di 3,50 mt. dal piano del marciapiede o di mt. 4,50 dal piano stradale, ove il marciapiede non esista, può essere consentita solo per le nuove edificazioni la costruzione di balconi o terrazzini pensili, aperti o chiusi (bow windows) sporgenti dal filo del fabbricato non più di ~~1/10 della larghezza dello spazio pubblico antistante o comunque mai oltre i mt. 1,40.~~ 5. Sono comunque vietati i balconi di qualsiasi forma e dimensione (anche se bow windows) in strade con larghezza inferiore a mt. 10.	1. Le finestre prospicienti su spazi pubblici, aventi il davanzale ad altezza inferiore a m 2,80, se la via o piazza è munita di marciapiede, e a mt. 4,50, se ne è priva, e le chiusure degli accessi da spazi pubblici, non devono aprirsi all'esterno, né dar luogo ad alcun risvolto o ingombro rispetto al filo del fabbricato. 2. I lampioni e le lampade fisse nelle vie o piazze non devono essere collocati ad altezza inferiore a m 3.00, se contenute entro 30 cm. all'interno del filo del marciapiede, a m 4,50 se altrimenti. 3. Le decorazioni e gli aggetti degli edifici, nonché qualsiasi altra sovrastruttura o sporgenza compresi entro l'altezza di m 2,80 non possono superare più di 25 cm il filo del fabbricato. L'eventuale rivestimento della base dell'edificio o lo zoccolo dello stesso non deve sporgere oltre i 5 cm. 4. Al di sopra di 3,50 mt. dal piano del marciapiede o di mt. 4,50 dal piano stradale, ove il marciapiede non esista, può essere consentita solo per le nuove edificazioni la costruzione di balconi o terrazzini pensili, aperti o chiusi (bow windows) sporgenti dal filo del fabbricato non più di mt. 1,40, fermo restando quanto contenuto nell'articolo 61, comma 4). 5. Sono comunque vietati i balconi di qualsiasi forma e dimensione (anche se bow windows) in strade con larghezza inferiore a m 10.

Comune di BORGO PACE
Piazza del Pino 3 - 61040 BORGO PACE (PU)
☎ 0722.81.60.48 - 0722.81.60.49
E-mail - utc@comune.borgo-pace.ps.it
Codice fiscale 00360660419
P.ta I.V.A. 00360660419

Comune di MERCATELLO SUL METAURO
Piazza GARIBALDI, 5 - 61040 MERCATELLO SUL METAURO (PU)
☎ 0722.81.69.23 0722.89.393
E-mail - utc.bartolucci@comune.mercatellosulmetauro.pu.it
Codice fiscale 82002010419
P.ta I.V.A. 00376880415

Comune di SANT'ANGELO IN VADO
Piazza Umberto I°, 3 - 61048 SANT'ANGELO IN VADO (PU)
☎ 0722.81.99.07 0722.81.99.20
E-mail - urbanistica@comune.sant-angelo-in-vado.ps.it
Codice Fiscale 82000490415
P.ta I.V.A. 00352820419

6. In casi eccezionali, per edifici pubblici e/o di particolare valore estetico, il ~~Sindaco~~, potrà rilasciare ~~la concessione~~ per sporgenze maggiori per strutture in aggetto. 7. Sono vietate in ogni caso la costruzione di latrine, condutture di latrine, camini, stufe, canne fumarie e simili sporgenti dai muri a filo stradale.	6. In casi eccezionali, per edifici pubblici e/o privati di particolare valore estetico, il Responsabile dello Sportello Unico per l'Edilizia comunale, potrà rilasciare il Permesso di costruire per sporgenze maggiori per strutture in aggetto. 7. Sono vietate in ogni caso la costruzione di latrine, condutture di latrine, camini, stufe, canne fumarie e simili sporgenti dai muri a filo stradale.
Articolo 69 Muri di prospetto e recinzioni	Articolo 69 Muri di prospetto e recinzioni
1. I muri dei fabbricati costruiti a filo stradale debbono essere rivestiti di materiale duro e resistente all'usura e di facile ripulitura per un'altezza non inferiore a mt. 0,30 dal piano del marciapiede o di mt. 0,50 da quello stradale, se non esiste il marciapiede. 2. Tutti i muri di fabbricati, ciechi e non visibili da spazi pubblici, quando non siano di costruzione a faccia vista diligentemente eseguita, a taglio netto, o rivestiti in pietra naturale o con materiale pregiato, devono essere intonacati e colorati nel rispetto dei valori ambientali urbani. 3. Le recinzioni devono essere consone al decoro e al tipo dell'ambiente urbano e tali da garantire nelle aree extraurbane la tutela del paesaggio. 4. Nelle recinzioni deve comunque prevalere, su ogni altra soluzione progettuale, la utilizzazione di siepi e piante, al fine di offrire una conveniente schermatura. 5. Le recinzioni a siepe viva di piante verdi devono assicurare, laddove occorra, la libertà delle visuali. 6. Oltre quanto previsto dall'articolo 66, comma 1, per le aree di pertinenza, tutte le aree edificabili, ricadenti in zona urbana non ancora edificate, quando siano a confine con il suolo pubblico o comunque aperte al pubblico transito, devono essere recintate, sistemate e mantenute possibilmente a verde.	1. I muri dei fabbricati costruiti a filo stradale debbono essere rivestiti di materiale duro e resistente all'usura e di facile ripulitura per un'altezza non inferiore a mt. 0,30 dal piano del marciapiede o di mt. 0,50 da quello stradale, se non esiste il marciapiede. 2. Tutti i muri di fabbricati, ciechi e non visibili da spazi pubblici, quando non siano di costruzione a faccia vista diligentemente eseguita, a taglio netto, o rivestiti in pietra naturale o con materiale pregiato, devono essere intonacati e colorati nel rispetto dei valori ambientali urbani. 3. Le recinzioni devono essere consone al decoro e al tipo dell'ambiente urbano e tali da garantire nelle aree extraurbane la tutela del paesaggio. 4. Nelle recinzioni deve comunque prevalere, su ogni altra soluzione progettuale, la utilizzazione di siepi e piante, al fine di offrire una conveniente schermatura. 5. Le recinzioni a siepe viva di piante verdi devono assicurare, laddove occorra, la libertà delle visuali. 6. Oltre quanto previsto dall'articolo 66, comma 1, per le aree di pertinenza, tutte le aree edificabili, ricadenti in zona urbana non ancora edificate, quando siano a confine con il suolo pubblico o comunque aperte al pubblico transito, devono essere recintate, sistemate e mantenute possibilmente a verde.

Comune di BORGO PACE
Piazza del Pino 3 - 61040 BORGO PACE (PU)
☎ 0722.81.60.48 - 0722.81.60.49
E-mail - utc@comune.borgo-pace.ps.it
Codice fiscale 00360660419
P.ta I.V.A. 00360660419

Comune di MERCATELLO SUL METAURO
Piazza GARIBALDI, 5 - 61040 MERCATELLO SUL METAURO (PU)
☎ 0722.81.69.23 0722.89.393
E-mail - utc.bartolucci@comune.mercatellosulmetauro.pu.it
Codice fiscale 82002010419
P.ta I.V.A. 00376880415

Comune di SANT'ANGELO IN VADO
Piazza Umberto I°, 3 - 61048 SANT'ANGELO IN VADO (PU)
☎ 0722.81.99.07 0722.81.99.20
E-mail - urbanistica@comune.sant-angelo-in-vado.ps.it
Codice Fiscale 82000490415
P.ta I.V.A. 00352820419

Articolo 70 Servitù Pubbliche	Articolo 70 Servitù Pubbliche
1. L'amministrazione comunale ha la facoltà di applicare e mantenere sulle fronti degli edifici di qualunque natura essi siano a sua cura e spese, previo avviso agli interessati, apparecchi indicatori, tabelle e altri oggetti di pubblica utilità quali: a) tabelle indicanti il nome di vie o di altri spazi pubblici; b) cartelli indicatori relativi al transito, alla viabilità e alla sicurezza pubblica; c) numeri civici; d) piastrine e capisaldi per indicazioni altimetriche, di tracciamento e di idranti; e) mensole, ganci, tubi per gli impianti di illuminazione pubblica, orologi elettrici, sostegni per i fili conduttori elettrici, avvisatori elettrici e loro accessori; f) lapidi aventi lo scopo di commemorare personalità celebri ed eventi storici della vita nazionale e cittadina; g) quant'altro di pubblica utilità. 2. I proprietari dell'immobile sulla cui fronte sono stati collocati gli oggetti di cui al comma 1 non possono rimuoverli né sottrarli alla pubblica vista. Qualora vengano distrutti o danneggiati per fatti imputabili ai proprietari stessi, questi sono tenuti a ripristinarli immediatamente a propria cura e spese. 3. ~~Nel caso in cui l'apposizione di una insegna comporti il ricoprimento di una targa, questa deve essere spostata a cura e spese del richiedente nel rispetto delle prescrizioni impartite dall'amministrazione comunale.~~ 4. Il proprietario è inoltre tenuto a riprodurre il numero civico in modo ben visibile e, secondo le precise note impartite dall'autorità comunale, sulle tabelle o mostre applicate alle porte, quando queste occupino interamente la parete destinata alla targhetta del numero civico. 5. Nel caso di riattamento o modificazione di edifici ai quali siano appoggiati apparecchi indicatori, tabelle o altri elementi di cui sopra,	1. L'Amministrazione Comunale ha la facoltà di applicare e mantenere sulle fronti degli edifici di qualunque natura essi siano a sua cura e spese, previo avviso agli interessati, apparecchi indicatori, tabelle e altri oggetti di pubblica utilità quali: a) tabelle indicanti il nome di vie o di altri spazi pubblici; b) cartelli indicatori relativi al transito, alla viabilità e alla sicurezza pubblica; c) numeri civici; d) piastrine e capisaldi per indicazioni altimetriche, di tracciamento e di idranti; e) mensole, ganci, tubi per gli impianti di illuminazione pubblica, orologi elettrici, sostegni per fili conduttori elettrici, <u>impianti di videosorveglianza,</u> avvisatori elettrici e loro accessori; f) lapidi aventi lo scopo di commemorare personalità celebri ed eventi storici della vita nazionale e cittadina; g) quant'altro di pubblica utilità. 2. I proprietari dell'immobile sulla cui fronte sono stati collocati gli oggetti di cui al comma 1 non possono rimuoverli né sottrarli alla pubblica vista. Qualora vengano distrutti o danneggiati per fatti imputabili ai proprietari stessi, questi sono tenuti a ripristinarli immediatamente a propria cura e spese. 3. Il proprietario è inoltre tenuto a riprodurre il numero civico in modo ben visibile e, secondo le precise note impartite dall'autorità comunale, sulle tabelle o mostre applicate alle porte, quando queste occupino interamente la parete destinata alla targhetta del numero civico. 4. Nel caso di riattamento o modificazione di edifici ai quali siano appoggiati apparecchi indicatori, tabelle o altri elementi di cui sopra,

Comune di BORGO PACE
Piazza del Pino 3 - 61040 BORGO PACE (PU)
☎ 0722.81.60.48 - 0722.81.60.49
E-mail - utc@comune.borgo-pace.ps.it
Codice fiscale 00360660419
P.ta I.V.A. 00360660419

Comune di MERCATELLO SUL METAURO
Piazza GARIBALDI, 5 - 61040 MERCATELLO SUL METAURO (PU)
☎ 0722.81.69.23 0722.89.393
E-mail - utc.bartolucci@comune.mercatellosulmetauro.pu.it
Codice fiscale 82002010419
P.ta I.V.A. 00376880415

Comune di SANT'ANGELO IN VADO
Piazza Umberto I°, 3 - 61048 SANT'ANGELO IN VADO (PU)
☎ 0722.81.99.07 0722.81.99.20
E-mail - urbanistica@comune.sant-angelo-in-vado.ps.it
Codice Fiscale 82000490415
P.ta I.V.A. 00352820419

l'esecutore dei lavori dovrà dare avviso della loro esistenza al ~~Sindaco~~ il quale prescriverà i provvedimenti opportuni. ~~6~~. In tal caso il proprietario è tenuto a curare la loro perfetta conservazione o ad effettuare il ripristino, qualora, durante l'esecuzione dei lavori, ne fosse necessaria la rimozione.	l'esecutore dei lavori dovrà dare avviso della loro esistenza al Responsabile dell'ufficio competente il quale prescriverà i provvedimenti opportuni. 5. In tal caso il proprietario è tenuto a curare la loro perfetta conservazione o ad effettuare il ripristino, qualora, durante l'esecuzione dei lavori, ne fosse necessaria la rimozione.
Articolo 71 Apposizione di mostre, vetrine. Bacheche, insegne, cartelli pubblicitari	Articolo 71 Apposizione di mostre, vetrine. Bacheche, insegne, cartelli pubblicitari
1. L'apposizione anche provvisoria di mostre, vetrine, bacheche, insegne, emblemi commerciali e professionali, cartelli pubblicitari ecc. è subordinata all'autorizzazione del ~~Sindaco~~. 2. L'autorizzazione è rilasciata purché l'opera non danneggi il decoro dell'edificio e dell'ambiente e non alteri o copra elementi architettonici o visuali e sfondi paesistici. In caso di riparazioni o modifiche del piano stradale che richiedono la temporanea rimozione di mostre, vetrine o altri oggetti occupanti il suolo o lo spazio pubblico, i soggetti autorizzati sono obbligati ad eseguire la rimozione o la ricollocazione in pristino, con le modifiche resesi necessarie a loro cura e spese. 3. Qualora non ottemperino il ~~Sindaco~~ può ordinare la rimozione di ufficio a loro spese. 4. Le autorizzazioni di cui al presente articolo possono essere revocate dal ~~Sindaco~~ per ragioni di pubblica utilità o di pubblico decoro. 5. Il rilascio dell'autorizzazione è subordinato alla presentazione di una domanda corredata dalla seguente documentazione in triplice copia: a) disegni nel rapporto non inferiore a 1:20; b) relazione illustrativa nella quale siano precisati materiali e colori da impegnare; c) fotografie dove risulti l'ubicazione dell'oggetto	1. L'apposizione anche provvisoria di mostre, vetrine, bacheche, insegne, emblemi commerciali e professionali, cartelli pubblicitari ecc. è subordinata all'autorizzazione del Responsabile dello Sportello Unico per l'Edilizia comunale o, nel caso di interventi a carattere produttivo, a Titolo Unico rilasciato dal competente Sportello Unico per le Attività Produttive (SUAP) previo parere del competente ufficio comunale. 2. L'autorizzazione o Titolo Unico SUAP è rilasciata purché l'opera non danneggi il decoro dell'edificio e dell'ambiente e non alteri o copra elementi architettonici o visuali e sfondi paesistici. In caso di riparazioni o modifiche del piano stradale che richiedono la temporanea rimozione di mostre, vetrine o altri oggetti occupanti il suolo o lo spazio pubblico, i soggetti autorizzati sono obbligati ad eseguire la rimozione o la ricollocazione in pristino, con le modifiche resesi necessarie a loro cura e spese. 3. Qualora non ottemperino il Responsabile dell'ufficio competente può ordinare la rimozione di ufficio a loro spese. 4. Le autorizzazioni o Titolo Unico SUAP di cui al presente articolo possono essere revocate dal Responsabile del rispettivo ufficio competente per ragioni di pubblica utilità o di pubblico decoro. 5. Il rilascio dell'autorizzazione o Titolo Unico SUAP è subordinato alla presentazione di una domanda corredata dalla seguente documentazione in triplice copia: a) disegni nel rapporto non inferiore a 1:20; b) relazione illustrativa nella quale siano precisati materiali e colori da impegnare;

Comune di BORGO PACE
Piazza del Pino 3 - 61040 BORGO PACE (PU)
☎ 0722.81.60.48 - 0722.81.60.49
E-mail - utc@comune.borgo-pace.ps.it
Codice fiscale 00360660419
P.ta I.V.A. 00360660419

Comune di MERCATELLO SUL METAURO
Piazza GARIBALDI, 5 - 61040 MERCATELLO SUL METAURO (PU)
☎ 0722.81.69.23 0722.89.393
E-mail - utc.bartolucci@comune.mercatellosulmetauro.pu.it
Codice fiscale 82002010419
P.ta I.V.A. 00376880415

Comune di SANT'ANGELO IN VADO
Piazza Umberto I°, 3 - 61048 SANT'ANGELO IN VADO (PU)
☎ 0722.81.99.07 0722.81.99.20
E-mail - urbanistica@comune.sant-angelo-in-vado.ps.it
Codice Fiscale 82000490415
P.ta I.V.A. 00352820419

dell'autorizzazione. 6. L'apposizione di insegne a bandiera è consentita soltanto se conforme alle previsioni degli strumenti urbanistici attuativi.	c) fotografie dove risulti l'ubicazione dell'oggetto dell'autorizzazione. 6. L'apposizione di insegne a bandiera è consentita soltanto se conforme alle previsioni degli strumenti urbanistici attuativi. 7. Qualora l'apposizione di mostre, vetrine, bacheche, insegne, emblemi commerciali e professionali, cartelli pubblicitari ecc. sia lungo le strade o in vista di esse, è soggetta alla preventiva autorizzazione dell'ente proprietario della strada, nel rispetto di quanto previsto dal Codice della strada e dal relativo Regolamento di attuazione ed esecuzione, ovvero, all'interno del centro abitato, previo nulla-osta tecnico dell'ente proprietario della strada.
Articolo 72 Restauri e modifiche alle opere esterne dei fabbricati	Articolo 72 Restauri e modifiche alle opere esterne dei fabbricati
1. Il restauro e le coloriture delle fronti dei fabbricati esistenti, degli edifici e dei muri formanti unico complesso architettonico, anche se appartenenti a proprietari diversi, devono essere eseguiti in modo da non turbare l'unità e l'armonia del complesso stesso. 2. Le coloriture parziali degli edifici sono vietate. 3. Il ~~Sindaco~~ può ordinare il rifacimento dell'intonaco o della tinteggiatura di prospetti di fabbricati e di muri di cinta, ove lo richiedano esigenze ambientali o di decoro pubblico, mediante intimazione ai proprietari, nella quale sia stabilito il termine per l'~~ultimazione~~ dei lavori. 4. Tutto quanto costituisca e completi la decorazione architettonica dei fabbricati, le mostre, i graffiti e qualsiasi altra opera di carattere ornamentale, storico o che abbia valore estetico e interesse storico non può essere asportato, spostato o comunque modificato senza la preventiva autorizzazione del Comune e, se del caso, senza il consenso della competente soprintendenza. 5. Nel caso di demolizione o trasformazione di immobili, il ~~Sindaco~~ può prescrivere che gli	1. Il restauro e le coloriture delle fronti dei fabbricati esistenti, degli edifici e dei muri formanti unico complesso architettonico, anche se appartenenti a proprietari diversi, devono essere eseguiti in modo da non turbare l'unità e l'armonia del complesso stesso. 2. Le coloriture parziali degli edifici aventi prospetti unitari sono vietate. 3. Il Responsabile dello Sportello Unico per l'Edilizia comunale può ordinare il rifacimento dell'intonaco o della tinteggiatura di prospetti di fabbricati e di muri di cinta, ove lo richiedano esigenze ambientali o di decoro pubblico, mediante intimazione ai proprietari, nella quale sia stabilito il termine per l'esecuzione dei lavori. 4. Tutto quanto costituisca e completi la decorazione architettonica dei fabbricati, le mostre, i graffiti e qualsiasi altra opera di carattere ornamentale, storico o che abbia valore estetico e interesse storico non può essere asportato, spostato o comunque modificato senza la preventiva autorizzazione del Comune e, se del caso, senza il consenso della competente Soprintendenza. 5. Nel caso di demolizione o trasformazione di immobili, il Responsabile dello Sportello Unico

Comune di BORGO PACE
Piazza del Pino 3 - 61040 BORGO PACE (PU)
☎ 0722.81.60.48 - 0722.81.60.49
E-mail - utc@comune.borgo-pace.ps.it
Codice fiscale 00360660419
P.ta I.V.A. 00360660419

Comune di MERCATELLO SUL METAURO
Piazza GARIBALDI, 5 - 61040 MERCATELLO SUL METAURO (PU)
☎ 0722.81.69.23 0722.89.393
E-mail - utc.bartolucci@comune.mercatellosulmetauro.pu.it
Codice fiscale 82002010419
P.ta I.V.A. 00376880415

Comune di SANT'ANGELO IN VADO
Piazza Umberto I°, 3 - 61048 SANT'ANGELO IN VADO (PU)
☎ 0722.81.99.07 0722.81.99.20
E-mail - urbanistica@comune.sant-angelo-in-vado.ps.it
Codice Fiscale 82000490415
P.ta I.V.A. 00352820419

oggetti di cui al comma 4, anche se di proprietà privata, siano convenientemente collocati nel nuovo edificio o in luoghi prossimi o conservati in raccolte aperte al pubblico, nonché predisporre tutti i rilievi e calchi opportuni nell'interesse della tutela dei beni culturali.	per l'Edilizia comunale può prescrivere che gli oggetti di cui al comma 4, anche se di proprietà privata, siano convenientemente collocati nel nuovo edificio o in luoghi prossimi o conservati in raccolte aperte al pubblico, nonché predisporre tutti i rilievi e calchi opportuni nell'interesse della tutela dei beni culturali.
Articolo 73 Uscite delle autorimesse. Rampe per il transito dei veicoli	Articolo 73 Uscite delle autorimesse. Rampe per il transito dei veicoli
1. Le uscite dalle autorimesse pubbliche o private verso spazi pubblici devono essere opportunamente segnalate. 2. Le uscite dai locali interrati o seminterrati devono essere realizzate mediante piani inclinati terminanti in zone di sosta orizzontali. Tra il punto di inizio della livelletta inclinata e il ciglio della strada deve esservi una distanza pari ad almeno m. 3,50. 3. Le rampe per il transito dei veicoli all'interno o all'esterno degli edifici non devono avere pendenza superiore al 20 per cento se rettilinee; negli altri casi la pendenza non può essere superiore al 15 per cento. Esse devono essere realizzate in materiale antisdrucciolevole, con scanalature per il deflusso delle acque e fornite di corrimano, almeno da un lato, ad un'altezza pari a 0,90 metri.	1. Le uscite dalle autorimesse pubbliche o private verso spazi pubblici devono essere opportunamente segnalate. 2. Le uscite dai locali interrati o seminterrati devono essere realizzate mediante piani inclinati terminanti in zone di sosta orizzontali. Tra il punto di inizio della livelletta inclinata e il ciglio della strada deve esservi una distanza pari ad almeno m. 3,50. 3. Le rampe per il transito dei veicoli all'interno o all'esterno degli edifici non devono avere pendenza superiore al 20 per cento se rettilinee; negli altri casi la pendenza non può essere superiore al 15 per cento. Esse devono essere realizzate in materiale antisdrucciolevole, con scanalature per il deflusso delle acque e fornite di corrimano, almeno da un lato, ad un'altezza pari a 0,90 metri.
Articolo 74 Contatori di gas, energia elettrica ed acqua	Articolo 74 Contatori di gas, energia elettrica ed acqua
1. Nelle nuove costruzioni, i contatori per l'erogazione di gas ad uso domestico o industriale, per l'energia elettrica e l'approvvigionamento idrico devono essere dislocati in locali o nicchie accessibili dall'esterno del fabbricato, nel rispetto delle disposizioni vigenti per i singoli impianti.	1. Nelle nuove costruzioni, i contatori per l'erogazione di gas ad uso domestico o industriale, per l'energia elettrica e l'approvvigionamento idrico devono essere dislocati in locali o nicchie accessibili dall'esterno del fabbricato, opportunamente occultate da uno sportello a filo della facciata, di materiale, colore e forma tale da riprendere colori, caratteri e linee del tratto della stessa, armonizzandosi con la medesima e comportando la minor alterazione

Comune di BORGO PACE
Piazza del Pino 3 - 61040 BORGO PACE (PU)
☎ 0722.81.60.48 - 0722.81.60.49
E-mail - utc@comune.borgo-pace.ps.it
Codice fiscale 00360660419
P.ta I.V.A. 00360660419

Comune di MERCATELLO SUL METAURO
Piazza GARIBALDI, 5 - 61040 MERCATELLO SUL METAURO (PU)
☎ 0722.81.69.23 0722.89.393
E-mail - utc.bartolucci@comune.mercatellosulmetauro.pu.it
Codice fiscale 82002010419
P.ta I.V.A. 00376880415

Comune di SANT'ANGELO IN VADO
Piazza Umberto I°, 3 - 61048 SANT'ANGELO IN VADO (PU)
☎ 0722.81.99.07 0722.81.99.20
E-mail - urbanistica@comune.sant-angelo-in-vado.ps.it
Codice Fiscale 82000490415
P.ta I.V.A. 00352820419

2. Detti locali o nicchie devono essere indicati nei progetti allegati alle domande di ~~concessione~~.	possibile, nel rispetto delle disposizioni vigenti per i singoli impianti. In caso di più contatori da collocare in facciata, le nicchie e gli sportelli devono essere ordinatamente allineati. 2. Detti locali o nicchie devono essere indicati nei progetti allegati alle domande di Titolo abilitativo edilizio.
TITOLO XV° Requisiti generali degli edifici	TITOLO XV° Requisiti generali degli edifici
Articolo 75 Salubrità del terreno	Articolo 75 Salubrità del terreno
1. Le costruzioni su terreni già adibiti a deposito di immondizie, di letami, di residui putrescibili o altri materiali inquinanti, sono permesse solo quando tali terreni e quelli circostanti siano stati risanati conformemente a quanto richiesto dalle autorità sanitarie e locali. 2. Non è permessa l'edificazione su un suolo il cui livello sia eguale o più basso di quello dei corsi d'acqua e bacini vicini, per cui risulti difficile il deflusso delle acque meteoriche o di quelle di rifiuto, se tale livello non sia sufficientemente rialzato. 3. Le abitazioni presso i ~~rilievi montani e~~ terrapieni sostenuti da muri devono essere completate con strutture idonee per l'allontanamento delle acque meteoriche o di infiltrazione.	1. Le costruzioni su terreni già adibiti a deposito di immondizie, di letami, di residui putrescibili o di altri materiali inquinanti, sono permesse solo quando tali terreni e quelli circostanti siano stati risanati conformemente a quanto richiesto dalle autorità sanitarie e locali. 2. Non è permessa l'edificazione su un suolo il cui livello sia eguale o più basso di quello dei corsi d'acqua e bacini vicini, per cui risulti difficile il deflusso delle acque meteoriche o di quelle di rifiuto, se tale livello non sia sufficientemente rialzato. 3. Le abitazioni presso i terrapieni sostenuti da muri devono essere completate con strutture idonee per l'allontanamento delle acque meteoriche o di infiltrazione
Articolo 76 Requisiti relativi all'impermeabilità e all'isolamento dall'umidità	Articolo 76 Requisiti relativi all'impermeabilità e all'isolamento dall'umidità
1. Qualsiasi edificio deve essere adeguatamente isolato dall'umidità del suolo e da quella derivante da agenti atmosferici ed i muri perimetrali portanti devono risultare intrinsecamente asciutti. 2. Tutti gli altri elementi costitutivi degli edifici devono poter cedere le eventuali acque di condensazione e permanere asciutti.	1. Qualsiasi edificio deve essere adeguatamente isolato dall'umidità del suolo e da quella derivante da agenti atmosferici ed i muri perimetrali portanti devono risultare intrinsecamente asciutti. 2. Tutti gli altri elementi costitutivi degli edifici devono poter cedere le eventuali acque di condensazione e permanere asciutti.

Comune di BORGO PACE
Piazza del Pino 3 - 61040 BORGO PACE (PU)
☎ 0722.81.60.48 - 0722.81.60.49
E-mail - utc@comune.borgo-pace.ps.it
Codice fiscale 00360660419
P.ta I.V.A. 00360660419

Comune di MERCATELLO SUL METAURO
Piazza GARIBALDI, 5 - 61040 MERCATELLO SUL METAURO (PU)
☎ 0722.81.69.23 0722.89.393
E-mail - utc.bartolucci@comune.mercatellosulmetauro.pu.it
Codice fiscale 82002010419
P.ta I.V.A. 00376880415

Comune di SANT'ANGELO IN VADO
Piazza Umberto I°, 3 - 61048 SANT'ANGELO IN VADO (PU)
☎ 0722.81.99.07 0722.81.99.20
E-mail - urbanistica@comune.sant-angelo-in-vado.ps.it
Codice Fiscale 82000490415
P.ta I.V.A. 00352820419

3. I locali abitabili, posti al piano terreno indipendentemente dalla quota del pavimento rispetto al terreno circostante, a sistemazione avvenuta, devono avere il piano di calpestio isolato mediante solaio areato; l'intradosso del solaio deve essere distaccato dal terreno stesso di cm. 30. 4. Alle presenti disposizioni possono fare eccezione le sistemazioni di edifici esistenti, qualora sia dimostrata l'impossibilità di realizzare le soluzioni tecniche citate in rapporto alla conservazione ed alla valorizzazione delle caratteristiche ambientali, funzionali e tecnologiche preesistenti. Il progetto dovrà indicare in tal caso le soluzioni alternative adeguate al perseguimento dei requisiti citati. 5. Qualora i locali abitabili risultino anche parzialmente al di sotto del terreno circostante, deve essere prevista un'intercapedine areata che circondi i locali in oggetto per tutta la parte interessata: la cunetta dell'intercapedine deve essere più bassa del piano di calpestio dei locali abitabili. 6. Le griglie di aerazione delle intercapedini non devono presentare pericolo per i pedoni e devono essere sicure in relazione alle eventuali condizioni d'uso a cui possono essere sottoposte. Per i locali non abitabili posti a livello del terreno o seminterrati è ammessa la costruzione di vespaio semplice non ~~areato~~. 7. Il solaio dei locali, abitabili e non, deve essere sempre posto ad un livello superiore a quello della falda freatica, o a quello di massima piena del sistema fognario di scarico.	3. I locali abitabili, posti al piano terreno indipendentemente dalla quota del pavimento rispetto al terreno circostante, a sistemazione avvenuta, devono avere il piano di calpestio isolato mediante solaio areato; l'intradosso del solaio deve essere distaccato dal terreno stesso di cm. 30. 4. Alle presenti disposizioni possono fare eccezione le sistemazioni di edifici esistenti, qualora sia dimostrata l'impossibilità di realizzare le soluzioni tecniche citate in rapporto alla conservazione ed alla valorizzazione delle caratteristiche ambientali, funzionali e tecnologiche preesistenti. Il progetto dovrà indicare in tal caso le soluzioni alternative adeguate al perseguimento dei requisiti citati. 5. Qualora i locali abitabili risultino anche parzialmente al di sotto del terreno circostante, deve essere prevista un'intercapedine areata che circondi i locali in oggetto per tutta la parte interessata: la cunetta dell'intercapedine deve essere più bassa del piano di calpestio dei locali abitabili. 6. Le griglie di aerazione delle intercapedini non devono presentare pericolo per i pedoni e devono essere sicure in relazione alle eventuali condizioni d'uso a cui possono essere sottoposte. Per i locali non abitabili posti a livello del terreno o seminterrati è ammessa la costruzione di vespaio semplice non aerato. 7. Il solaio dei locali, abitabili e non, deve essere sempre posto ad un livello superiore a quello della falda freatica, o a quello di massima piena del sistema fognario di scarico.
Articolo 77 ~~Requisiti di carattere termico~~	Articolo 77 Prestazione energetica del sistema edificio-impianto
1. ~~La progettazione e la realizzazione di nuovi fabbricati, nonché la ristrutturazione o la modifica di quelli esistenti, ai fini del contenimento dei consumi energetici e della sicurezza delle persone, debbono adeguarsi alle disposizioni di cui alla legge 30 aprile 1976, n. 373, al relativo regolamento di esecuzione, alle successive leggi~~	1. Al fine di conseguire gli obiettivi nazionali di riduzione dei consumi energetici e di emissione di gas ad effetto serra previsti dal Protocollo di Kyoto, per gli edifici ed impianti di nuova costruzione nonché per la ristrutturazione di quelli esistenti, la prestazione energetica del sistema edificio-impianto (intesa come la quantità annua

Comune di BORGO PACE
Piazza del Pino 3 - 61040 BORGO PACE (PU)
☎ 0722.81.60.48 - 0722.81.60.49
E-mail - utc@comune.borgo-pace.ps.it
Codice fiscale 00360660419
P.ta I.V.A. 00360660419

Comune di MERCATELLO SUL METAURO
Piazza GARIBALDI, 5 - 61040 MERCATELLO SUL METAURO (PU)
☎ 0722.81.69.23 0722.89.393
E-mail - utc.bartolucci@comune.mercatellosulmetauro.pu.it
Codice fiscale 82002010419
P.ta I.V.A. 00376880415

Comune di SANT'ANGELO IN VADO
Piazza Umberto I°, 3 - 61048 SANT'ANGELO IN VADO (PU)
☎ 0722.81.99.07 0722.81.99.20
E-mail - urbanistica@comune.sant-angelo-in-vado.ps.it
Codice Fiscale 82000490415
P.ta I.V.A. 00352820419

~~sul contenimento dei consumi energetici, nonché alle leggi e regolamenti vigenti in materia di impianti elettrici.~~ 2. ~~In particolare, nel caso di interventi edilizi su edifici esistenti o d'inserimento di impianti di riscaldamento in edifici precedentemente sprovvisti, il Sindaco può richiedere l'adozione di provvedimenti atti a garantire un adeguato isolamento nelle coperture, nei solai soprastanti vani aperti, nei serramenti, nonché nello stesso impianto termico, qualora già esistente e da ristrutturare.~~	di energia primaria effettivamente necessaria per soddisfare i vari bisogni connessi ad un uso standard dell'edificio comprendente la climatizzazione invernale ed estiva, la preparazione dell'acqua calda per gli usi igienico-sanitari, la ventilazione e l'illuminazione artificiale) dovrà rispettare i valori fissati dalla legge n. 10 del 9 gennaio 1991 e s.m.i nonché dal D.Lgs. n. 192/2005 e s.m.i.. 2. La rispondenza del progetto alle normative vigenti dovrà risultare dall'"attestazione di qualificazione energetica" rilasciata dal progettista; nell'attestazione dovrà essere asseverata la prestazione energetica del sistema edificio-impianto in funzione degli aspetti climatici al contorno, dell'esposizione al sole (anche in relazione all'influenza delle ombre portate da elementi naturali/antropici adiacenti), delle schermature ombreggianti, dell'isolamento termico, dell'impiego di sistemi di produzione energetica (pannelli solari, fotovoltaico, ecc.) e di altri fattori, compreso il clima dei locali interni, che determinano il fabbisogno energetico. 3. Nell'allegato 1 del presente regolamento sono riportate le "Norme per il miglioramento dell'efficienza energetica e la sostenibilità degli edifici", dove i requisiti prestazionali sono divisi in obbligatori e facoltativi.
~~Articolo 77/bis~~ ~~Installazione pannelli fotovoltaici per produzione energia elettrica~~	
~~1. Ai fini del rilascio del permesso di costruire, deve essere prevista l'installazione dei pannelli fotovoltaici per la produzione di energia elettrica per gli edifici di nuova costruzione, in modo tale da garantire una produzione energetica non inferiore a 0,2 kW per ciascuna unità abitativa.~~	
Articolo 78 Requisiti di carattere acustico	Articolo 78 Requisiti di carattere acustico

Comune di BORGO PACE
Piazza del Pino 3 - 61040 BORGO PACE (PU)
☎ 0722.81.60.48 - 0722.81.60.49
E-mail - utc@comune.borgo-pace.ps.it
Codice fiscale 00360660419
P.ta I.V.A. 00360660419

Comune di MERCATELLO SUL METAURO
Piazza GARIBALDI, 5 - 61040 MERCATELLO SUL METAURO (PU)
☎ 0722.81.69.23 0722.89.393
E-mail - utc.bartolucci@comune.mercatellosulmetauro.pu.it
Codice fiscale 82002010419
P.ta I.V.A. 00376880415

Comune di SANT'ANGELO IN VADO
Piazza Umberto I°, 3 - 61048 SANT'ANGELO IN VADO (PU)
☎ 0722.81.99.07 0722.81.99.20
E-mail - urbanistica@comune.sant-angelo-in-vado.ps.it
Codice Fiscale 82000490415
P.ta I.V.A. 00352820419

URBANISTICA

1. ~~Per l'isolamento acustico dei locali di nuova costruzione è prescritto l'impiego di materiali che garantiscano, per loro natura, caratteristiche tecnologiche e posa in opera, un'adeguata protezione dai rumori, qualunque ne sia l'origine (da calpestio, da traffico, da impianti o apparecchi comunque installati nel fabbricato) e la provenienza (dall'esterno, dalla strada, da alloggi contigui e da locali o spazi destinati a servizi comuni).~~ 2. ~~La insonorizzazione, da realizzarsi preferibilmente con materiale vetroso, va fatta nelle pareti interne ed esterne, nel pavimento, negli infissi e nelle tubazioni. La separazione tra unità abitativa o tra locali adibiti a lavorazioni diverse, deve essere sempre realizzata con doppia parete, munita di intercapedine fonoassorbente e di appoggi isolanti.~~ 3. ~~L'isolamento acustico, normalizzato, deve avere indici di valutazione idonei a soddisfare le esigenze della destinazione d'uso residenziale.~~ 4. ~~Gli impianti ed i macchinari in genere, dotati di organi in movimento debbono avere:~~ ~~a) se disposti nei sotterranei, fondazioni indipendenti dalla struttura dell'edificio;~~ ~~b) se collocati nei piani superiori, supporti, sostegni od ancoraggi non solidali con la struttura (solai, pilastri, pareti) ma ad essa collegati con interposti dispositivi antivibranti.~~ 5. ~~Il livello sonoro del rumore immesso nei locali di un alloggio, allorché il rumore è generato da uno degli impianti, dispositivi od apparecchi installati in altri locali dell'alloggio od in locali di altri alloggi contigui dello stesso o di altri edifici, non deve mai superare, misurato in opera, a porte e finestre chiuse, i 30/DB se il funzionamento di detti apparecchi è continuo od i 35/DB se il funzionamento è discontinuo.~~ 6. ~~Tali valori massimi, non possono essere mai superati anche per gli edifici esistenti allorché chiunque decida di installare impianti, dispositivi od apparecchi rumorosi o sonori di ogni genere, provvedendo ad applicare sui pavimenti, pareti e soffitti pannelli antiacustici atti ad insonorizzare le stanze che li accolgono.~~	1. Gli edifici debbono essere costruiti in modo tale da garantire che i potenziali occupanti siano adeguatamente difesi dal rumore proveniente dall'ambiente esterno, nonché da quello emesso da sorgenti interne o contigue. I requisiti atti ad assicurare idonei livelli di protezione degli edifici da rumore debbono essere verificati per quanto concerne: - rumori proveniente da ambiente esterno - rumori trasmessi per via aerea tra ambienti adiacenti o sovrapposti - rumori da calpestio - rumori provocati da impianti ed apparecchi tecnologici dell'edificio - rumori provocati da attività contigue; in modo che essi non nuocciano alla salute e siano tali da consentire sufficienti condizioni di sonno, di riposo e di lavoro. 2. Dovranno essere, in particolare, osservate le prescrizioni di cui alla normativa statale, regionale e comunale (Piano Comunale di Classificazione Acustica).

Comune di BORGO PACE
Piazza del Pino 3 - 61040 BORGO PACE (PU)
☎ 0722.81.60.48 - 0722.81.60.49
E-mail - utc@comune.borgo-pace.ps.it
Codice fiscale 00360660419
P.ta I.V.A. 00360660419

Comune di MERCATELLO SUL METAURO
Piazza GARIBALDI, 5 - 61040 MERCATELLO SUL METAURO (PU)
☎ 0722.81.69.23 0722.89.393
E-mail - utc.bartolucci@comune.mercatellosulmetauro.pu.it
Codice fiscale 82002010419
P.ta I.V.A. 00376880415

Comune di SANT'ANGELO IN VADO
Piazza Umberto I°, 3 - 61048 SANT'ANGELO IN VADO (PU)
☎ 0722.81.99.07 0722.81.99.20
E-mail - urbanistica@comune.sant-angelo-in-vado.ps.it
Codice Fiscale 82000490415
P.ta I.V.A. 00352820419

Articolo 79 Requisiti illuminotecnici	Articolo 79 Requisiti illuminotecnici
1. Gli edifici devono essere progettati in modo che l'illuminazione dei loro locali sia adeguata agli impegni visivi richiesti. 2. L'illuminazione diurna dei locali deve essere naturale, diretta. 3-a. Possono usufruire di illuminazione diurna naturale, indiretta o artificiale ad integrazione di quella naturale, quando quest'ultima non è sufficiente in rapporto alla superficie del piano di calpestio e non è possibile ampliare la superficie delle aperture esterne: a) i locali destinati ad uffici; b) i locali aperti al pubblico, destinati ad attività che richiedano particolari condizioni di illuminazione; c) i locali destinati ad attività che richiedano particolari condizioni di illuminazione. 3-b. Possono fruire di illuminazione diurna naturale indiretta oppure artificiale: a) i locali destinati a servizi igienici, gli spogliatoi, gli antibagno; b) i locali non destinati alla permanenza di persone; c) gli spazi di cottura; d) gli spazi antistanti al disimpegno ed ai collegamenti verticali ed orizzontali. 4. Le parti trasparenti delle pareti perimetrali esterne dei solai ed eventualmente del tetto devono essere dimensionate e posizionate in modo da permettere l'adeguata illuminazione dei piani di utilizzazione. 5. Le parti trasparenti delle pareti perimetrali esterne dei singoli locali degli alloggi, misurate convenzionalmente al lordo dei telai delle finestre, non devono avere aree inferiori a 1/8 di quella del piano di calpestio dei locali medesimi. 6. La conservazione delle minori superfici trasparenti per gli edifici già esistenti, allorché sottoposti ad opere di ristrutturazione, può essere autorizzata quando la modifica delle aperture non risulti compatibile con la conservazione delle caratteristiche ambientali del manufatto ~~e quando~~	1. Gli edifici devono essere progettati in modo che l'illuminazione dei loro locali sia adeguata agli impegni visivi richiesti. 2. L'illuminazione diurna dei locali deve essere naturale, diretta. 3-a. Possono usufruire di illuminazione diurna naturale, indiretta o artificiale ad integrazione di quella naturale, quando quest'ultima non è sufficiente in rapporto alla superficie del piano di calpestio e non è possibile ampliare la superficie delle aperture esterne: a) i locali destinati ad uffici; b) i locali aperti al pubblico, destinati ad attività che richiedano particolari condizioni di illuminazione; c) i locali destinati ad attività che richiedano particolari condizioni di illuminazione. 3-b. Possono fruire di illuminazione diurna naturale indiretta oppure artificiale: a) i locali destinati a servizi igienici, gli spogliatoi, gli antibagno; b) i locali non destinati alla permanenza di persone; c) gli spazi di cottura; d) gli spazi antistanti al disimpegno ed ai collegamenti verticali ed orizzontali. 4. Le parti trasparenti delle pareti perimetrali esterne dei solai ed eventualmente del tetto devono essere dimensionate e posizionate in modo da permettere l'adeguata illuminazione dei piani di utilizzazione. 5. Le parti trasparenti delle pareti perimetrali esterne <u>ed eventualmente del tetto</u> dei singoli locali degli alloggi, misurate convenzionalmente al lordo dei telai delle finestre, non devono avere aree inferiori a 1/8 di quella del piano di calpestio dei locali medesimi. 6. La conservazione delle minori superfici trasparenti per gli edifici già esistenti, allorché sottoposti ad opere di ristrutturazione, può essere autorizzata quando la modifica delle aperture non risulti compatibile con la conservazione delle caratteristiche ambientali del manufatto.

Comune di BORGO PACE
Piazza del Pino 3 - 61040 BORGO PACE (PU)
☎ 0722.81.60.48 - 0722.81.60.49
E-mail - utc@comune.borgo-pace.ps.it
Codice fiscale 00360660419
P.ta I.V.A. 00360660419

Comune di MERCATELLO SUL METAURO
Piazza GARIBALDI, 5 - 61040 MERCATELLO SUL METAURO (PU)
☎ 0722.81.69.23 0722.89.393
E-mail - utc.bartolucci@comune.mercatellosulmetauro.pu.it
Codice fiscale 82002010419
P.ta I.V.A. 00376880415

Comune di SANT'ANGELO IN VADO
Piazza Umberto I°, 3 - 61048 SANT'ANGELO IN VADO (PU)
☎ 0722.81.99.07 0722.81.99.20
E-mail - urbanistica@comune.sant-angelo-in-vado.ps.it
Codice Fiscale 82000490415
P.ta I.V.A. 00352820419

~~il loro ampliamento è vietato da leggi, regolamenti o disposizioni speciali~~. 7. Le parti trasparenti ~~delle pareti perimetrali~~ degli alloggi devono essere dotate di dispositivi permanenti che consentano la loro schermatura ed il loro oscuramento.	7. Le parti trasparenti degli alloggi devono essere dotate di dispositivi permanenti che consentano la loro schermatura ed il loro oscuramento.
Articolo 80 Requisiti relativi all'areazione e al dimensionamento dei locali	Articolo 80 Requisiti relativi all'areazione e al dimensionamento dei locali
1. Gli edifici devono essere progettati e realizzati in modo che ogni locale possa fruire in tutte le stagioni di aerazione adeguata alla sua destinazione. 2. L'aerazione dei locali può essere naturale oppure artificiale con sistemi permanenti adeguati alla destinazione dei locali medesimi. 3. Possono fruire di aerazione artificiale i locali già individuati all'articolo 79, comma 3. 4. La ventilazione artificiale può essere assicurata mediante un condotto di aerazione indipendente per ogni locale servito, sfociante sulla copertura e dotato di elettroaspiratore con accensione automatica collegata all'interruttore dell'illuminazione, oppure negli edifici con più di tre piani, può essere ottenuta mediante un unico condotto collettivo ramificato. Tale condotto deve essere dotato di elettroaspiratore centralizzato, ad aspirazione continua, posto sulla copertura. 5. I locali destinati alla permanenza di persone, i quali fruiscono di aerazione naturale, devono avere almeno un serramento esterno opportunamente dimensionato e posizionato, dotato di una o più parti apribili. 6. L'altezza media dei locali destinati alla residenza non deve essere minore di 2,70 metri. 7. La minima distanza tra il pavimento ed il soffitto finito non deve comunque essere inferiore a 2,20 metri. 8. L'altezza media può essere ridotta a metri 2,40 nei gabinetti e negli antigabinetti degli edifici con destinazione residenziale e non residenziale, negli spogliatoi, negli spazi destinati al disimpegno ed alla circolazione orizzontale e verticale.	1. Gli edifici devono essere progettati e realizzati in modo che ogni locale possa fruire in tutte le stagioni di aerazione adeguata alla sua destinazione. 2. L'aerazione dei locali può essere naturale oppure artificiale con sistemi permanenti adeguati alla destinazione dei locali medesimi. 3. Possono fruire di aerazione artificiale i locali già individuati all'articolo 79, comma 3. 4. La ventilazione artificiale può essere assicurata mediante un condotto di aerazione indipendente per ogni locale servito, sfociante sulla copertura e dotato di elettroaspiratore con accensione automatica collegata all'interruttore dell'illuminazione oppure, negli edifici con più di tre piani, può essere ottenuta mediante un unico condotto collettivo ramificato. Tale condotto deve essere dotato di elettroaspiratore centralizzato, ad aspirazione continua, posto sulla copertura. 5. I locali destinati alla permanenza di persone, i quali fruiscono di aerazione naturale, devono avere almeno un serramento esterno opportunamente dimensionato e posizionato, dotato di una o più parti apribili. 6. L'altezza media dei locali destinati alla residenza non deve essere minore di 2,70 metri. 7. La minima distanza tra il pavimento ed il soffitto finito non deve comunque essere inferiore a 2,20 metri. 8. L'altezza media può essere ridotta a metri 2,40 nei gabinetti e negli antigabinetti degli edifici con destinazione residenziale e non residenziale, negli spogliatoi, negli spazi destinati al disimpegno ed alla circolazione orizzontale e verticale.

Comune di BORGO PACE
Piazza del Pino 3 - 61040 BORGO PACE (PU)
☎ 0722.81.60.48 - 0722.81.60.49
E-mail - utc@comune.borgo-pace.ps.it
Codice fiscale 00360660419
P.ta I.V.A. 00360660419

Comune di MERCATELLO SUL METAURO
Piazza GARIBALDI, 5 - 61040 MERCATELLO SUL METAURO (PU)
☎ 0722.81.69.23 0722.89.393
E-mail - utc.bartolucci@comune.mercatellosulmetauro.pu.it
Codice fiscale 82002010419
P.ta I.V.A. 00376880415

Comune di SANT'ANGELO IN VADO
Piazza Umberto I°, 3 - 61048 SANT'ANGELO IN VADO (PU)
☎ 0722.81.99.07 0722.81.99.20
E-mail - urbanistica@comune.sant-angelo-in-vado.ps.it
Codice Fiscale 82000490415
P.ta I.V.A. 00352820419

9. Può essere autorizzata un'altezza diversa da quella indicata ai punti precedenti nelle opere di recupero del patrimonio edilizio esistente, sia nel caso che si mantengano altezze già esistenti e sia nel caso di modifiche alle quote originarie dei solai, quando non si proceda ad un incremento del numero dei piani. Questa altezza non deve comunque essere mai inferiore a mt. 2,40. Nei locali a copertura inclinata può essere autorizzata un'altezza media di mt. 2,40, con un'altezza minima di mt. 2,00; la deroga sarà ammessa di volta in volta, considerata la cubatura, l'illuminazione e la destinazione d'uso.	9. Può essere autorizzata un'altezza diversa da quella indicata ai punti precedenti nelle opere di recupero del patrimonio edilizio esistente, sia nel caso che si mantengano altezze già esistenti e sia nel caso di modifiche alle quote originarie dei solai, quando non si proceda ad un incremento del numero dei piani. Questa altezza non deve comunque essere mai inferiore a mt. 2,40. Nei locali a copertura inclinata può essere autorizzata un'altezza media di mt. 2,40, con un'altezza minima di mt. 2,00; la deroga sarà ammessa di volta in volta, considerata la cubatura, l'illuminazione e la destinazione d'uso. 10. <u>Nel caso in cui il solaio sia realizzato con struttura lignea a vista, l'altezza utile interna è quella misurata dal pavimento al pianellato. In tal caso l'altezza utile minima sotto la trave non può essere inferiore a m. 2,20.</u>
10. La minima altezza degli spazi sottostanti ai soppalchi non deve essere minore di 2,20 metri; almeno la medesima minima altezza deve intercorrere tra il pavimento finito dei soppalchi ed il soffitto finito dei locali, ove i soppalchi siano destinati alla permanenza di persone. 11. La superficie dei soppalchi non deve essere superiore a un terzo di quella del locale soppalcato.	11. La minima altezza degli spazi sottostanti ai soppalchi non deve essere minore di 2,20 metri; almeno la medesima minima altezza media deve intercorrere tra il pavimento finito dei soppalchi ed il soffitto finito dei locali ove i soppalchi siano destinati alla permanenza di persone. 12. La superficie dei soppalchi non deve essere superiore a un terzo di quella del locale soppalcato. 13. <u>Per i locali destinati a negozi di vendita, sale d'esposizione, di riunione, da gioco, palestre, pubblici esercizi, laboratori scientifici-tecnici, laboratori artigiani, l'altezza utile non deve essere minore di 3,00 metri.</u> 14. <u>La disposizione di cui al precedente comma 13 non si applica nelle zone omogenee "A" (Zone ed edifici di interesse storico-architettonico e ambientale) ed "E" (Zone ad uso agricolo) nel recupero del patrimonio edilizio esistente per i locali destinati a negozi o pubblici esercizi. Per tali locali è possibile il mantenimento delle altezze esistenti, previo parere favorevole dell'autorità preposta al controllo igienico-sanitario.</u> 15. <u>Per i locali destinati ad officine meccaniche, laboratori industriali, magazzini depositi o archivi in cui la permanenza delle persone è prolungata oltre le operazioni di carico, scarico e pulizia, l'altezza utile non deve essere minore di 3,50 metri.</u>
12. La superficie utile degli alloggi deve	<u>16.</u> La superficie utile degli alloggi deve

Comune di BORGO PACE
Piazza del Pino 3 - 61040 BORGO PACE (PU)
☎ 0722.81.60.48 - 0722.81.60.49
E-mail - utc@comune.borgo-pace.ps.it
Codice fiscale 00360660419
P.ta I.V.A. 00360660419

Comune di MERCATELLO SUL METAURO
Piazza GARIBALDI, 5 - 61040 MERCATELLO SUL METAURO (PU)
☎ 0722.81.69.23 0722.89.393
E-mail - utc.bartolucci@comune.mercatellosulmetauro.pu.it
Codice fiscale 82002010419
P.ta I.V.A. 00376880415

Comune di SANT'ANGELO IN VADO
Piazza Umberto I°, 3 - 61048 SANT'ANGELO IN VADO (PU)
☎ 0722.81.99.07 0722.81.99.20
E-mail - urbanistica@comune.sant-angelo-in-vado.ps.it
Codice Fiscale 82000490415
P.ta I.V.A. 00352820419

corrispondere ai requisiti fissati dalle disposizioni del Decreto del Ministero della Sanità 5 luglio 1975 pubblicato nella Gazzetta Ufficiale del 18 luglio 1975, n. 190. 13. I gabinetti degli alloggi, fatta eccezione per quelli ad uso esclusivo degli utenti di una sola camera da letto, devono essere disimpegnati dai singoli locali. 14. Il dimensionamento minimo dei singoli vani deve fare riferimento alle disposizioni di legge di cui al citato D.M. 5 luglio 1975.	corrispondere ai requisiti fissati dalle disposizioni del Decreto del Ministero della Sanità 5 luglio 1975 pubblicato nella Gazzetta Ufficiale del 18 luglio 1975, n. 190. 17. I gabinetti degli alloggi, fatta eccezione per quelli ad uso esclusivo degli utenti di una sola camera da letto, devono essere disimpegnati dai singoli locali. 18. Il dimensionamento minimo dei singoli vani deve fare riferimento alle disposizioni di legge di cui al citato D.M. 5 luglio 1975.
Articolo 81 Cortili e chiostrine	Articolo 81 Cortili e chiostrine
1. Nelle costruzioni, ampliamenti o varianti di fabbricati, i cortili, intendendosi per tali anche gli spazi limitati da tre sole pareti, qualora ciascuna delle pareti antistanti sia di lunghezza superiore a ml. 3,00 devono essere dimensionati in modo che la luce libera, davanti ad ogni finestra, misurata sulla normale di essa, non sia inferiore alla massima altezza delle pareti d'ambito con un minimo di m ~~8,00~~. 2. Agli effetti di quanto sopra, la misura della luce libera deve essere al netto delle proiezioni orizzontali dei ballatoi, balconi e di qualsiasi altra sporgenza posta all'interno del cortile stesso. 3. La costruzione di chiostrine, intendendosi per tali spazi interni aperti in alto per l'intera superficie, può essere ammessa esclusivamente se necessaria alla diretta illuminazione e ventilazione di servizi igienici, scale, corridoi di disimpegno, ambienti di servizio, ripostigli. 4. Le chiostrine non possono avere lati inferiori a m. 3,00. Debbono essere di facile e permanente comunicazione con l'esterno nella parte bassa, accessibili per la pulizia e con adeguata ventilazione naturale dall'esterno. 5. Nelle chiostrine non è ammessa alcuna sporgenza. 6. Chiostrine e cortili non sistemati a giardino privato, debbono essere pavimentati e provvisti di apposite fognature per lo scarico delle acque meteoriche.	1. Nelle costruzioni, ampliamenti o varianti di fabbricati, i cortili, intendendosi per tali anche gli spazi limitati da tre sole pareti, qualora ciascuna delle pareti antistanti sia di lunghezza superiore a ml. 3,00 devono essere dimensionati in modo che la luce libera, davanti ad ogni finestra, misurata sulla normale di essa, non sia inferiore alla massima altezza delle pareti d'ambito con un minimo di m 6,00. 2. Agli effetti di quanto sopra, la misura della luce libera deve essere al netto delle proiezioni orizzontali dei ballatoi, balconi e di qualsiasi altra sporgenza posta all'interno del cortile stesso. 3. La costruzione di chiostrine, intendendosi per tali spazi interni aperti in alto per l'intera superficie, può essere ammessa esclusivamente se necessaria alla diretta illuminazione e ventilazione di servizi igienici, scale, corridoi di disimpegno, ambienti di servizio, ripostigli. 4. Le chiostrine non possono avere lati inferiori a m. 3,00. Debbono essere di facile e permanente comunicazione con l'esterno nella parte bassa, accessibili per la pulizia e con adeguata ventilazione naturale dall'esterno. 5. Nelle chiostrine non è ammessa alcuna sporgenza. 6. Chiostrine e cortili non sistemati a giardino privato, debbono essere pavimentati e provvisti di apposite fognature per lo scarico delle acque meteoriche.

Comune di BORGO PACE
Piazza del Pino 3 - 61040 BORGO PACE (PU)
☎ 0722.81.60.48 - 0722.81.60.49
E-mail - utc@comune.borgo-pace.ps.it
Codice fiscale 00360660419
P.ta I.V.A. 00360660419

Comune di MERCATELLO SUL METAURO
Piazza GARIBALDI, 5 - 61040 MERCATELLO SUL METAURO (PU)
☎ 0722.81.69.23 0722.89.393
E-mail - utc.bartolucci@comune.mercatellosulmetauro.pu.it
Codice fiscale 82002010419
P.ta I.V.A. 00376880415

Comune di SANT'ANGELO IN VADO
Piazza Umberto I°, 3 - 61048 SANT'ANGELO IN VADO (PU)
☎ 0722.81.99.07 0722.81.99.20
E-mail - urbanistica@comune.sant-angelo-in-vado.ps.it
Codice Fiscale 82000490415
P.ta I.V.A. 00352820419

Articolo 82 Stabilità e sicurezza dei fabbricati	Articolo 82 Stabilità e sicurezza dei fabbricati
1.È vietato costruire edifici sul ciglio di dirupi, su terreni di non buona consistenza, di eterogenea struttura, detritici o franosi e comunque inclini a scoscendere. 2. Quando non si possa raggiungere il terreno compatto e si debba fabbricare su terreni di riporto recente, o comunque sciolti, si debbono adottare accorgimenti tecnici più opportuni per ottenere un solido appoggio delle fondazioni e comunque nel rispetto delle prescrizioni ~~del D.M. 21 gennaio 1981, pubblicato nella Gazzetta Ufficiale 7 febbraio 1981, n. 37~~. 3. ~~Le murature debbono essere eseguite secondo le migliori regole d'arte con buoni materiali e con accurata mano d'opera. Nella muratura di pietrame, qualora lo stesso non presenti piani di posa regolari, la muratura deve essere interrotta da corsi orizzontali di materiale idoneo.~~ ~~4. I muri debbono avere dimensioni tali che il carico unitario di essi mantenga il giusto rapporto col carico di rottura del materiale più debole di cui sono costituiti.~~ ~~5. Nei piani superiori a quello terreno sono vietate le strutture spingenti verso i muri perimetrali.~~ ~~6. I tetti debbono essere costruiti in modo da escludere qualsiasi spinta orizzontale.~~ ~~7. In tutti i fabbricati a più piani devono eseguirsi, ad ogni piano, sui muri perimetrali e su tutti i muri portanti, cordoli di cemento armato.~~ ~~8. Le opere murarie, qualunque sia il sistema costruttivo adottato, debbono essere sospese nei periodi di gelo nei quali la temperatura si mantenga per molte ore al di sotto di zero gradi centigradi.~~ ~~9. Nelle strutture di cemento armato debbono essere strettamente osservate le prescrizioni per l'accettazione degli agglomerati idraulici e per l'esecuzione delle opere in conglomerato cementizio semplice e armato.~~ ~~10. Per le zone dichiarate sismiche le costruzioni devono rispettare le disposizioni vigenti in materia~~.	1. E' vietato costruire edifici sul ciglio di dirupi, su terreni di non buona consistenza, di eterogenea struttura, detritici o franosi e comunque inclini a scoscendere. 2. Quando non si possa raggiungere il terreno compatto e si debba fabbricare su terreni di riporto recente, o comunque sciolti, si debbono adottare accorgimenti tecnici più opportuni per ottenere un solido appoggio delle fondazioni e comunque nel rispetto delle prescrizioni <u>della normativa vigente (D.M. 11 marzo 1988, pubblicato nella Gazzetta Ufficiale 1 giugno 1988, n. 127).</u> 3. <u>Le costruzioni devono rispettare le disposizioni vigenti in materia sismica di cui al Capo IV del citato Testo Unico</u>.

Comune di BORGO PACE
Piazza del Pino 3 - 61040 BORGO PACE (PU)
☎ 0722.81.60.48 - 🖷 0722.81.60.49
E-mail - utc@comune.borgo-pace.ps.it
Codice fiscale 00360660419
P.ta I.V.A. 00360660419

Comune di MERCATELLO SUL METAURO
Piazza GARIBALDI, 5 - 61040 MERCATELLO SUL METAURO (PU)
☎ 0722.81.69.23 🖷 0722.89.393
E-mail - utc.bartolucci@comune.mercatellosulmetauro.pu.it
Codice fiscale 82002010419
P.ta I.V.A. 00376880415

Comune di SANT'ANGELO IN VADO
Piazza Umberto I°, 3 - 61048 SANT'ANGELO IN VADO (PU)
☎ 0722.81.99.07 🖷 0722.81.99.20
E-mail - urbanistica@comune.sant-angelo-in-vado.ps.it
Codice Fiscale 82000490415
P.ta I.V.A. 00352820419

Articolo 83 Abbattimento delle barriere architettoniche	Articolo 83 Abbattimento delle barriere architettoniche
1. ~~I progetti riguardanti la costruzione di nuovi edifici pubblici o di interesse pubblico e le opere di urbanizzazione primaria e secondaria devono essere redatti in conformità alle norme della vigente legislazione relativa al superamento e alla eliminazione delle barriere architettoniche.~~ 2. ~~I progetti riguardanti la ristrutturazione edilizia o la ristrutturazione urbanistica, di cui alle lettere d) ed e) dell'articolo 31 della legge 5 agosto 1978, n. 457, sono considerati come progetti di nuove costruzioni ai fini di quanto previsto al comma 1.~~ 3. ~~Gli interventi di manutenzione straordinaria o di restauro e risanamento conservativo, di cui alle lettere b) e c) del citato articolo 31 della legge n. 457 del 1978, sono soggetti alle norme della vigente legislazione relativa al superamento e alla eliminazione delle barriere architettoniche, quando riguardano edifici pubblici o di interesse pubblico. Sono fatti salvi i casi in cui esiste l'impossibilità che i lavori previsti possano essere eseguiti ottenendo contemporaneamente l'abbattimento anche parziale delle barriere architettoniche.~~ 4. ~~Gli interventi, eseguiti su edifici esistenti ed aventi incidenza sulle barriere architettoniche, dovranno essere finalizzati al massimo abbattimento possibile delle stesse, in vista del raggiungimento degli standards previsti dalla vigente legislazione in merito.~~ 5. ~~I progetti di cui ai precedenti commi 2, 3 e 4 devono contenere la dimostrazione che gli interventi edilizi da essi previsti non costituiscano ostacolo al futuro abbattimento delle barriere architettoniche.~~ ~~5-bis. Le volumetrie necessarie all'abbattimento delle barriere architettoniche limitatamente alla realizzazione degli ascensori sono computate in deroga alle previsioni di cui alla lettera d) dell'articolo 13, per i soli edifici esistenti.~~	1. Tutte le opere edilizie riguardanti edifici privati e di edilizia residenziale pubblica sovvenzionata e agevolata, ai fini del superamento e dell'eliminazione delle barriere architettoniche, debbono essere eseguite in conformità alle disposizioni di cui al Decreto del Ministro dei Lavori Pubblici 14 giugno 1989, n. 236 e s.m.i. 2. Tutte le opere edilizie riguardanti edifici pubblici e privati aperti al pubblico che sono suscettibili di limitare l'accessibilità e la visitabilità di cui alla sezione prima del Capo III del citato Testo Unico, debbono essere eseguite in conformità alle disposizioni di cui alla Legge 30 marzo 1971, n. 118 e successive modificazioni, alla sezione prima del Capo III del citato Testo Unico, al Regolamento approvato con D.P.R. 24 luglio 1996, n. 503 recante norme per l'eliminazione delle barriere architettoniche, e al Decreto del Ministro dei Lavori Pubblici 14 giugno 1989, n. 236. 3. Per gli edifici pubblici e privati aperti al pubblico soggetti ai vincoli di cui al decreto legislativo 22 gennaio 2004, n. 42, nonché ai vincoli previsti da leggi speciali aventi le medesime finalità, qualora le autorizzazioni previste non possano venire concesse per il mancato rilascio del nulla osta da parte delle autorità competenti alla tutela del vincolo, la conformità alle norme vigenti in materia di accessibilità e di superamento delle barriere architettoniche può essere realizzata con opere provvisionali, come definite dall'articolo 7 del D.P.R. 7 gennaio 1956, n. 164, sulle quali sia stata acquisita l'approvazione delle predette autorità. 3. Alle comunicazioni dei progetti di esecuzione dei lavori riguardanti edifici pubblici e aperti al pubblico, di cui al comma 1, presentate all'ufficio competente tramite denuncia di inizio attività di cui al precedente articolo 49, sono allegate una documentazione grafica e una dichiarazione di conformità alla normativa vigente in materia di accessibilità e di superamento delle barriere

Comune di BORGO PACE
Piazza del Pino 3 - 61040 BORGO PACE (PU)
☎ 0722.81.60.48 - 0722.81.60.49
E-mail - utc@comune.borgo-pace.ps.it
Codice fiscale 00360660419
P.ta I.V.A. 00360660419

Comune di MERCATELLO SUL METAURO
Piazza GARIBALDI, 5 - 61040 MERCATELLO SUL METAURO (PU)
☎ 0722.81.69.23 0722.89.393
E-mail - utc.bartolucci@comune.mercatellosulmetauro.pu.it
Codice fiscale 82002010419
P.ta I.V.A. 00376880415

Comune di SANT'ANGELO IN VADO
Piazza Umberto I°, 3 - 61048 SANT'ANGELO IN VADO (PU)
☎ 0722.81.99.07 0722.81.99.20
E-mail - urbanistica@comune.sant-angelo-in-vado.ps.it
Codice Fiscale 82000490415
P.ta I.V.A. 00352820419

	architettoniche, anche ai sensi del comma 2 del presente articolo. 4. Il rilascio del Titolo abilitativo edilizio per le opere di cui al comma 1, può essere subordinato alla verifica della conformità del progetto compiuta dall'ufficio competente o da tecnico incaricato dall'Amministrazione Comunale. Il Responsabile dello Sportello Unico per l'Edilizia comunale, in fase di agibilità per le opere di cui al comma 1, accerta che le stesse siano state realizzate nel rispetto delle disposizioni vigenti in materia di eliminazione delle barriere architettoniche. A tal fine il proprietario dell'immobile, o l'intestatario del Titolo abilitativo edilizio, deve consegnare una dichiarazione resa sotto la propria piena responsabilità da un tecnico abilitato, ed espressa a seguito di un'ispezione dettagliata tesa ad accertare, eventualmente con misure, la realizzazione delle soluzioni descritte in fase progettuale, specialmente nel caso in cui, su edifici esistenti, sono state utilizzate soluzioni tecniche alternative a quelle previste dalle norme vigenti. 5. La richiesta di modifica di destinazione d'uso di edifici in luoghi pubblici o aperti al pubblico è accompagnata dalla dichiarazione di cui al comma 3. L' agibilità è condizionata alla verifica tecnica della conformità della dichiarazione allo stato dell'immobile. 6. Tutte le opere realizzate negli edifici pubblici e privati aperti al pubblico in difformità dalle disposizioni vigenti in materia di accessibilità e di eliminazione delle barriere architettoniche, nelle quali le difformità siano tali da rendere impossibile l'utilizzazione dell'opera da parte delle persone handicappate, sono dichiarate inagibili. 7. Il progettista, il direttore dei lavori, il collaudatore e l'eventuale Responsabile tecnico degli accertamenti per l'agibilità, ciascuno per la propria competenza, sono direttamente responsabili, relativamente ad opere eseguite dopo l'entrata in vigore della Legge 5 febbraio 1992, n. 104, delle difformità che siano tali da rendere impossibile l'utilizzazione dell'opera da parte delle persone handicappate. Essi sono puniti con l'ammenda da 5.164,00 a 25.822,00 euro e con la sospensione dai rispettivi albi professionali per un periodo compreso da uno a

Comune di BORGO PACE
Piazza del Pino 3 - 61040 BORGO PACE (PU)
☎ 0722.81.60.48 - 0722.81.60.49
E-mail - utc@comune.borgo-pace.ps.it
Codice fiscale 00360660419
P.ta I.V.A. 00360660419

Comune di MERCATELLO SUL METAURO
Piazza GARIBALDI, 5 - 61040 MERCATELLO SUL METAURO (PU)
☎ 0722.81.69.23 0722.89.393
E-mail - utc.bartolucci@comune.mercatellosulmetauro.pu.it
Codice fiscale 82002010419
P.ta I.V.A. 00376880415

Comune di SANT'ANGELO IN VADO
Piazza Umberto I°, 3 - 61048 SANT'ANGELO IN VADO (PU)
☎ 0722.81.99.07 0722.81.99.20
E-mail - urbanistica@comune.sant-angelo-in-vado.ps.it
Codice Fiscale 82000490415
P.ta I.V.A. 00352820419

	sei mesi. 8. I piani di eliminazione delle barriere architettoniche di cui all'articolo 32, comma 21, della legge 28 febbraio 1986, n. 41, debbono essere modificati con integrazioni relative all'accessibilità degli spazi urbani, con particolare riferimento all'individuazione ed alla realizzazione di percorsi accessibili, all'installazione di semafori acustici per non vedenti, alla rimozione della segnaletica installata in modo da ostacolare la circolazione delle persone handicappate. 9. La progettazione del piano orizzontale nello spazio urbano deve prendere in considerazione l'intero sistema costituito dalla carreggiata stradale, dai marciapiedi, o percorsi pedonali a livello, e dagli attraversamenti, considerando tutti i movimenti che la persona con inabilità può compiere, parallelamente all'asse stradale o trasversalmente allo stesso. Bisogna inoltre considerare i diversi modi in cui l'individuo si sposta lungo i percorsi, a piedi (camminando o su una sedia a ruote), in bicicletta, con autovettura, e come passeggero su mezzi di trasporto pubblico.
TITOLO XVI° Requisiti specifici degli impianti	TITOLO XVI° Requisiti specifici degli impianti
Articolo 84 Rifornimento idrico e impianti sollevamento acque	Articolo 84 Rifornimento idrico e impianti sollevamento acque
1. Ogni fabbricato deve essere provvisto di acqua potabile proveniente dall'acquedotto comunale, distribuita in modo proporzionale al numero dei locali abitabili, in modo da garantire il regolare rifornimento di ogni alloggio. 1.bis. Ogni unità abitativa residenziale di nuova costruzione o ristrutturata dovrà essere dotata di un quantitativo di riserva d'acqua potabile pari ad almeno un metro cubo. 2. Nelle zone prive di acquedotto comunale,	1. Ogni fabbricato deve essere provvisto di acqua potabile proveniente dall'acquedotto comunale, distribuita in modo proporzionale al numero dei locali abitabili, in modo da garantire il regolare rifornimento di ogni alloggio tramite allacciamento da effettuare secondo la normativa tecnica vigente e le prescrizioni dettate dall'ente erogatore del servizio. 2. Ogni unità abitativa residenziale di nuova costruzione o ristrutturata dovrà essere dotata di un quantitativo di riserva d'acqua potabile pari ad almeno un metro cubo. 3. Nelle zone prive di acquedotto comunale,

Comune di BORGO PACE
Piazza del Pino 3 - 61040 BORGO PACE (PU)
☎ 0722.81.60.48 - 0722.81.60.49
E-mail - utc@comune.borgo-pace.ps.it
Codice fiscale 00360660419
P.ta I.V.A. 00360660419

Comune di MERCATELLO SUL METAURO
Piazza GARIBALDI, 5 - 61040 MERCATELLO SUL METAURO (PU)
☎ 0722.81.69.23 0722.89.393
E-mail - utc.bartolucci@comune.mercatellosulmetauro.pu.it
Codice fiscale 82002010419
P.ta I.V.A. 00376880415

Comune di SANT'ANGELO IN VADO
Piazza Umberto I°, 3 - 61048 SANT'ANGELO IN VADO (PU)
☎ 0722.81.99.07 0722.81.99.20
E-mail - urbanistica@comune.sant-angelo-in-vado.ps.it
Codice Fiscale 82000490415
P.ta I.V.A. 00352820419

l'acqua per uso domestico può essere prelevata dai pozzi privati, ma, in tal caso, deve risultare potabile dall'analisi dei competenti servizi sanitari ed il suo uso deve essere consentito dai servizi stessi. 3. Gli impianti per la distribuzione dell'acqua potabile internamente all'edificio devono essere costruiti a regola d'arte e conformemente alle prescrizioni contenute nel regolamento comunale per il servizio dell'acquedotto. 4. Per l'esercizio degli impianti di sollevamento di acqua (autoclave), è necessaria l'autorizzazione preventiva da parte ~~del comune~~, che ha facoltà di revocarla in ogni tempo in relazione alle condizioni del servizio di distribuzione dell'acqua.	l'acqua per uso domestico può essere prelevata dai pozzi privati, ma, in tal caso, deve risultare potabile dall'analisi dei competenti servizi sanitari ed il suo uso deve essere consentito dai servizi stessi. 4. La disponibilità di acqua potabile deve essere dimostrata dal tecnico progettista in fase di redazione della relazione generale di cui alla lettera A) dell'allegato B al presente regolamento. 5. Gli impianti per la distribuzione dell'acqua potabile internamente all'edificio devono essere costruiti a regola d'arte e conformemente alle prescrizioni contenute nel regolamento comunale per il servizio dell'acquedotto e quelle dettate dall'ente gestore. 6. Per l'esercizio degli impianti di sollevamento di acqua (autoclave), e' necessaria l'autorizzazione preventiva da parte dell'ente gestore, che ha facoltà di revocarla in ogni tempo in relazione alle condizioni del servizio di distribuzione dell'acqua. 7. Al fine della riduzione del consumo d'acqua potabile, è obbligatorio adottare sistemi previsti dalle specifiche norme riportate nell'allegato 1 del presente regolamento.
Articolo 84/bis Scorte idriche per attività zootecniche	Articolo 84/bis Scorte idriche per attività zootecniche
1. Al fine di garantire il benessere degli animali ed il normale svolgimento delle attività zootecniche connesse, ciascuna azienda dovrà disporre di adeguata scorta di acqua necessaria per l'abbeveraggio degli animali e per la conduzione dell'allevamento, per almeno 5 giorni. 2. Il dimensionamento e le caratteristiche dei serbatoi necessari per lo stoccaggio dell'acqua dovranno tenere conto della tipologia dell'allevamento, della specie allevata, del numero dei capi presenti, del tipo di alimentazione praticata, delle attività zootecniche connesse (ad es. mungitura) e di ogni altra esigenza collegata all'attività di allevamento. 3. L'acqua dovrà possedere i requisiti previsti dalle normative vigenti, in relazione al reale uso che se ne farà (solo abbeverata, lavaggio dei locali, lavaggio di attrezzature per mungitura e	1. Al fine di garantire il benessere degli animali ed il normale svolgimento delle attività zootecniche connesse, ciascuna azienda dovrà disporre di adeguata scorta di acqua necessaria per l'abbeveraggio degli animali e per la conduzione dell'allevamento, per almeno 5 giorni. 2. Il dimensionamento e le caratteristiche dei serbatoi necessari per lo stoccaggio dell'acqua dovranno tenere conto della tipologia dell'allevamento, della specie allevata, del numero dei capi presenti, del tipo di alimentazione praticata, delle attività zootecniche connesse (ad es. mungitura) e di ogni altra esigenza collegata all'attività di allevamento. 3. L'acqua dovrà possedere i requisiti previsti dalle normative vigenti, in relazione al reale uso che se ne farà (solo abbeverata, lavaggio dei locali, lavaggio di attrezzature per mungitura e

Comune di BORGO PACE
Piazza del Pino 3 - 61040 BORGO PACE (PU)
☎ 0722.81.60.48 - 0722.81.60.49
E-mail - utc@comune.borgo-pace.ps.it
Codice fiscale 00360660419
P.ta I.V.A. 00360660419

Comune di MERCATELLO SUL METAURO
Piazza GARIBALDI, 5 - 61040 MERCATELLO SUL METAURO (PU)
☎ 0722.81.69.23 0722.89.393
E-mail - utc.bartolucci@comune.mercatellosulmetauro.pu.it
Codice fiscale 82002010419
P.ta I.V.A. 00376880415

Comune di SANT'ANGELO IN VADO
Piazza Umberto I°, 3 - 61048 SANT'ANGELO IN VADO (PU)
☎ 0722.81.99.07 0722.81.99.20
E-mail - urbanistica@comune.sant-angelo-in-vado.ps.it
Codice Fiscale 82000490415
P.ta I.V.A. 00352820419

stoccaggio latte, incorporazione in alimenti, ecc.). 4. Le disposizioni del presente articolo saranno applicate obbligatoriamente ai nuovi insediamenti zootecnici. 5. Il Comune potrà altresì obbligare l'applicazione delle disposizioni contenute nel presente articolo anche agli allevamenti esistenti.	stoccaggio latte, incorporazione in alimenti, ecc.). 4. Le disposizioni del presente articolo saranno applicate obbligatoriamente ai nuovi insediamenti zootecnici. 5. Il Comune potrà altresì obbligare l'applicazione delle disposizioni contenute nel presente articolo anche agli allevamenti esistenti.
Articolo 85 Pozzi, vasche e cisterne per acqua potabile	Articolo 85 Pozzi, vasche e cisterne per acqua potabile
1. I pozzi, le vasche e le cisterne e gli altri recipienti destinati ad accogliere acqua potabile devono essere costruiti a monte di fogne, pozzi neri, concimaie, bottini, fossi di scolo ecc. e mai comunque, a distanza minore di ml. 50 da questi. 2. I pozzi debbono essere costruiti con una buona muratura, rivestiti interamente con uno strato di cemento dello spessore di almeno cm. 2 o un altro materiale impermeabile in modo da impedire comunque le infiltrazioni di acqua inquinata, superficiale o profonda, dal suolo circostante. 3. ~~Essi~~ debbono essere sempre chiusi alla bocca mediante apposita torretta in muratura munita di apposito sportello. 4. L'attingimento può farsi solamente a mezzo di pompe. 5. Il terreno circostante, almeno per un raggio di m 2,00 dal perimetro della torretta, deve essere impermeabilizzato per il sollecito allontanamento delle acque meteoriche e di stramazzo. 6. I pozzi, volti alla captazione di acque di falde profonde ~~o~~ per uso non domestico, devono essere autorizzati. Sono fatte salve le disposizioni ~~di cui all'articolo 7 della legge 10 maggio 1976, n. 319~~ e successive modificazioni ed integrazioni.	1. I pozzi per uso domestico, le vasche e le cisterne e gli altri recipienti destinati ad accogliere acqua potabile devono essere costruiti a monte di fogne, pozzi neri, concimaie, fossi di scolo, ecc. e mai, comunque, a distanza minore di m 50,00 da questi. 2. I pozzi debbono essere costruiti con una buona muratura, rivestiti internamente con uno strato di cemento dello spessore di almeno cm 2 o un altro materiale impermeabile in modo da impedire comunque le infiltrazioni di acqua inquinata, superficiale o profonda, dal suolo circostante. 3. I pozzi, le vasche e le cisterne di ogni tipo debbono essere sempre chiusi alla bocca mediante apposita torretta in muratura munita di apposito sportello con chiusura di sicurezza. 4. L'attingimento può farsi solamente a mezzo di pompe. 5. Il terreno circostante, almeno per un raggio di m 2,00 dal perimetro della torretta, deve essere impermeabilizzato per il sollecito allontanamento delle acque meteoriche e di stramazzo. 6. I pozzi, volti alla captazione di acque di falde profonde sotterranee per uso non domestico. devono essere autorizzati dalla struttura provinciale competente ai sensi dell'art.18, comma 1 della L.R. 9 giugno 2006, n.5 nel rispetto della stessa e delle disposizioni vigenti previste dal D.Lgs. 11 maggio 1999, n. 152 e successive modificazioni ed integrazioni. 7. I pozzi, volti alla captazione di acque di falde profonde sotterranee per uso domestico devono essere autorizzati dallo Sportello Unico per l'Edilizia comunale ai sensi dell'art.18, comma 3 della L.R. 9 giugno 2006, n.5 nel rispetto della

Comune di BORGO PACE
Piazza del Pino 3 - 61040 BORGO PACE (PU)
☎ 0722.81.60.48 - 0722.81.60.49
E-mail - utc@comune.borgo-pace.ps.it
Codice fiscale 00360660419
P.ta I.V.A. 00360660419

Comune di MERCATELLO SUL METAURO
Piazza GARIBALDI, 5 - 61040 MERCATELLO SUL METAURO (PU)
☎ 0722.81.69.23 0722.89.393
E-mail - utc.bartolucci@comune.mercatellosulmetauro.pu.it
Codice fiscale 82002010419
P.ta I.V.A. 00376880415

Comune di SANT'ANGELO IN VADO
Piazza Umberto I°, 3 - 61048 SANT'ANGELO IN VADO (PU)
☎ 0722.81.99.07 0722.81.99.20
E-mail - urbanistica@comune.sant-angelo-in-vado.ps.it
Codice Fiscale 82000490415
P.ta I.V.A. 00352820419

7. Per i pozzi tubolari saranno di volta in volta date disposizioni dagli uffici tecnici comunali e dai servizi dell'unità sanitaria locale. 8. Riguardo alla perforazione di nuovi pozzi che ricadono all'interno delle zone di rispetto di cui all'articolo ~~6 del D.P.R. 24 maggio 1988, n. 236~~, valgono i divieti in esso previsti.	stessa e delle disposizioni vigenti previste dal D.Lgs. 11 maggio 1999, n. 152 e successive modificazioni ed integrazioni. 7.1. L'autorizzazione comprende anche la ricerca di acque sotterranee tramite trivellazione, la costruzione del pozzo e l'effettuazione delle prove di emungimento. 7.2. Il provvedimento di autorizzazione stabilisce: a) l'obbligo di comunicare al Comune la data di inizio e conclusione dei lavori; b) le cautele da adottarsi per prevenire effetti negativi sull'equilibrio idrogeologico e per prevenire possibili inquinamenti delle falde; c) l'eventuale obbligo di installazione di apparecchiature idonee a rilevare il livello della falda ed a consentire prelievi di campioni di acqua da parte della pubblica amministrazione. 7.3. L'autorizzazione alla perforazione ha durata massima di un anno, prorogabile una sola volta per un periodo di sei mesi previa constatazione dei lavori eseguiti. 7.4. L'autorizzazione alla perforazione può essere revocata, senza che il richiedente abbia diritto a compensi o indennità, in caso di inosservanza delle prescrizioni in essa stabilite, qualora si manifestino effetti negativi sull'assetto idrogeologico della zona o per motivi di pubblico interesse. 7.5. Il Comune ai sensi dell'articolo 18, comma 3 della L.R. 9 giugno 2006, n.5, provvede a comunicare alla Provincia le autorizzazioni rilasciate. 8. Per i pozzi tubolari saranno di volta in volta date disposizioni dagli uffici tecnici comunali e dai servizi dell'unità sanitaria locale. 9. Riguardo alla perforazione di nuovi pozzi che ricadono all'interno delle zone di rispetto di cui all'articolo 21 del citato D.Lgs. 11 maggio 1999, n. 152 e s.m.i., valgono i divieti in esso previsti.
Articolo 86 Modalità di scarico delle acque provenienti da insediamenti civili	Articolo 86 Modalità di scarico delle acque provenienti da insediamenti civili
1. Per insediamento civile s'intende uno o più edifici o installazioni adibiti ad abitazione o allo	1. Per insediamento civile s'intende uno o più edifici o installazioni adibiti ad abitazione o allo

Comune di BORGO PACE
Piazza del Pino 3 - 61040 BORGO PACE (PU)
☎ 0722.81.60.48 - 0722.81.60.49
E-mail - utc@comune.borgo-pace.ps.it
Codice fiscale 00360660419
P.ta I.V.A. 00360660419

Comune di MERCATELLO SUL METAURO
Piazza GARIBALDI, 5 - 61040 MERCATELLO SUL METAURO (PU)
☎ 0722.81.69.23 0722.89.393
E-mail - utc.bartolucci@comune.mercatellosulmetauro.pu.it
Codice fiscale 82002010419
P.ta I.V.A. 00376880415

Comune di SANT'ANGELO IN VADO
Piazza Umberto I°, 3 - 61048 SANT'ANGELO IN VADO (PU)
☎ 0722.81.99.07 0722.81.99.20
E-mail - urbanistica@comune.sant-angelo-in-vado.ps.it
Codice Fiscale 82000490415
P.ta I.V.A. 00352820419

svolgimento di attività (alberghiera, turistica, sportiva, ricreativa, scolastica, sanitaria, a prestazione di servizi, nonché ad attività produttive ed attività relative ad imprese agricole), secondo quanto specificato dall'articolo 2135 del codice civile ~~e dalla legge 8 ottobre 1976, n. 690~~.	svolgimento di attività (alberghiera, turistica, sportiva, ricreativa, scolastica, sanitaria, a prestazione di servizi, nonché ad attività produttive ed attività relative ad imprese agricole), secondo quanto specificato dall'articolo 2135 del codice civile e dal citato D.Lgs. 11 maggio 1999, n. 152 e s.m.i..
2. Gli scarichi in pubbliche fognature di insediamenti civili di qualsiasi dimensione sono sempre ammessi, purché si osservino i ~~regolamenti dell'autorità locale che gestisce la pubblica fognatura~~.	2. Gli scarichi in pubbliche fognature di insediamenti civili di qualsiasi dimensione sono sempre ammessi, purché si osservino le prescrizioni dettate dall'ente erogatore del servizio.
3. Le acque meteoriche (acque bianche) devono essere convogliate alle pubbliche fognature con allacciamento separato e distinto da quello convogliante le acque nere.	3. Le acque meteoriche (acque bianche) devono essere convogliate alle pubbliche fognature con allacciamento separato e distinto da quello convogliante le acque nere.
4. Tutti gli scarichi delle acque nere devono essere convogliati all'innesto della fognatura per le acque nere. Inoltre, limitatamente agli edifici esistenti, quando la rete fognante dista più di 200 metri, può essere autorizzato un sistema di smaltimento diverso.	4. Tutti gli scarichi delle acque nere devono essere convogliati all'innesto della fognatura per le acque nere secondo le prescrizioni dettate dall'ente erogatore del servizio. Inoltre, limitatamente agli edifici esistenti, quando la rete fognante dista più di 200 metri, può essere autorizzato un sistema di smaltimento diverso.
5. Per impianto di fognatura s'intende il complesso di canalizzazioni, generalmente sotterranee, atte ad accogliere ed allontanare i rispettivi reflui.	5. Per impianto di fognatura s'intende il complesso di canalizzazioni, generalmente sotterranee, atte ad accogliere ed allontanare i rispettivi reflui.
6. Le canalizzazioni fognarie e le opere d'arte connesse devono essere impermeabili alle penetrazioni di acque dall'esterno ed alla fuoriuscita di liquami dal loro interno, nonché essere di materiale resistente alle azioni di tipo fisico, chimico e biologico eventualmente provocate dalle acque correnti in esse.	6. Le canalizzazioni fognarie e le opere d'arte connesse devono essere impermeabili alle penetrazioni di acque dall'esterno ed alla fuoriuscita di liquami dal loro interno, nonché essere di materiale resistente alle azioni di tipo fisico, chimico e biologico eventualmente provocate dalle acque correnti in esse.
7. Nel caso che la fognatura sia dotata d'impianto centralizzato per il trattamento di depurazione, ~~l'autorità che gestisce il servizio pubblico~~ può vietare l'immissione di quegli scarichi che siano giudicati incompatibili con la potenzialità dell'impianto e con il tipo di trattamento previsto.	7. Nel caso che la fognatura sia dotata d'impianto centralizzato per il trattamento di depurazione, l'ente erogatore del servizio può vietare l'immissione di quegli scarichi che siano giudicati incompatibili con la potenzialità dell'impianto e con il tipo di trattamento previsto.
8. L'allacciamento deve essere autorizzato ~~dal Sindaco~~.	8. L'allacciamento deve essere autorizzato dallo Sportello Unico per l'Edilizia comunale previo parere vincolante dell'ente gestore del servizio.
9. Salvo le disposizioni più restrittive o, comunque diverse, dettate in attuazione ~~dell'articolo 14 della legge 10 aprile 1976, n. 319~~, in mancanza di fognature, gli scarichi delle acque nere provenienti da insediamenti civili saranno preventivamente autorizzati dal ~~Sindaco~~ nel	9. Salvo le disposizioni più restrittive o, comunque diverse, dettate in attuazione del citato D.Lgs. 11 maggio 1999, n. 152 e s.m.i., in mancanza di fognature, gli scarichi delle acque nere provenienti da insediamenti civili saranno

Comune di BORGO PACE
Piazza del Pino 3 - 61040 BORGO PACE (PU)
☎ 0722.81.60.48 - 0722.81.60.49
E-mail - utc@comune.borgo-pace.ps.it
Codice fiscale 00360660419
P.ta I.V.A. 00360660419

Comune di MERCATELLO SUL METAURO
Piazza GARIBALDI, 5 - 61040 MERCATELLO SUL METAURO (PU)
☎ 0722.81.69.23 0722.89.393
E-mail - utc.bartolucci@comune.mercatellosulmetauro.pu.it
Codice fiscale 82002010419
P.ta I.V.A. 00376880415

Comune di SANT'ANGELO IN VADO
Piazza Umberto I°, 3 - 61048 SANT'ANGELO IN VADO (PU)
☎ 0722.81.99.07 0722.81.99.20
E-mail - urbanistica@comune.sant-angelo-in-vado.ps.it
Codice Fiscale 82000490415
P.ta I.V.A. 00352820419

rispetto delle seguenti condizioni: per insediamenti di entità superiore a 50 vani o 5.000 mc. gli scarichi devono essere incanalati in manufatti per depurazione, di dimensioni e caratteristiche adeguate all'edificio e agli elementi specificati nella richiesta di autorizzazione. L'effluente trattato deve essere recapitato secondo le prescrizioni contenute nell'autorizzazione.	preventivamente autorizzati dal Comune previo parere dell'ARPAM nel rispetto delle seguenti condizioni: per insediamenti di entità superiore a 50 vani o a 5.000 mc. gli scarichi devono essere incanalati in manufatti per la depurazione, di dimensioni e caratteristiche adeguate all'edificio e agli elementi specificati nella richiesta di autorizzazione. L'effluente trattato deve essere recapitato secondo le prescrizioni contenute nell'autorizzazione.
10. Le autorità competenti al controllo possono dettare le norme per garantire i limiti di accertabilità dell'effluente di cui sopra.	10. Le autorità competenti al controllo possono dettare le norme per garantire i limiti di accettabilità dell'effluente di cui sopra.
11. In mancanza di fognature, gli scarichi derivanti da insediamenti abitativi di consistenza non superiore a due unità familiari (8 persone), possono essere smaltiti sul suolo previo trattamento in fossa settica e nel rispetto delle disposizioni di cui ~~all'allegato n.5 della deliberazione del comitato dei ministri per la tutela delle acque dall'inquinamento del 4 febbraio 1977, recante "Norme tecniche generali di cui alla lettera b) dell'articolo 2 della legge 10 maggio 1976, n. 319"~~.	11. In mancanza di fognature, gli scarichi derivanti da insediamenti abitativi di consistenza non superiore a due unità familiari (8 persone), possono essere smaltiti sul suolo previo trattamento in fossa settica e nel rispetto delle disposizioni di cui al citato D.Lgs. 11 maggio 1999, n. 152 e s.m.i..
12. Per gli scarichi di insediamenti di entità superiore è obbligatorio un impianto di ossidazione totale. L'effluente depurato può essere smaltito sul suolo nel rispetto delle disposizioni vigenti in materia, delle norme igieniche stabilite dalle autorità sanitarie locali e di quelle eventualmente impartite ~~dalla Regione ai sensi dell'articolo 4 della legge 10 maggio 1976, n. 319~~.	12. Per gli scarichi di insediamenti di entità superiore è obbligatorio un impianto di ossidazione totale. L'effluente depurato può essere smaltito sul suolo nel rispetto delle disposizioni vigenti in materia, delle norme igieniche stabilite dalle autorità sanitarie locali e di quelle eventualmente impartite ai sensi del citato D.Lgs. 11 maggio 1999, n. 152 e s.m.i..
13. L'ubicazione delle fosse deve essere esterna ai fabbricati e distante almeno 1 metro dai muri di fondazione e non meno di 10 metri da qualunque pozzo, condotta o serbatoio destinato ad acque potabili.	13. L'ubicazione delle fosse deve essere esterna ai fabbricati e distare almeno 1 metro dai muri di fondazione e non meno di 10 metri da qualunque pozzo, condotta o serbatoio destinato ad acque potabili.
14. Pozzi e tubazioni disperdenti devono farsi a norma di legge.	14. Pozzi e tubazioni disperdenti devono farsi a norma di legge.
15. ~~Possono essere usati i pozzi neri solo per abitazioni o locali in cui non vi sia distribuzione idrica interna, con dotazione non superiore a 30-40 litri giornalieri pro capite, e quindi con esclusione degli scarichi di lavabi e bagni, di cucine e lavanderie.~~	15. In tutti i manufatti destinati alla depurazione i liquami trattati devono essere esclusivamente quelli provenienti dall'interno delle abitazioni, con esclusione di immissioni di acque meteoriche.
16. ~~I pozzi neri dovranno essere costruiti con caratteristiche tali da assicurare una perfetta~~	

Comune di BORGO PACE
Piazza del Pino 3 - 61040 BORGO PACE (PU)
☎ 0722.81.60.48 - 0722.81.60.49
E-mail - utc@comune.borgo-pace.ps.it
Codice fiscale 00360660419
P.ta I.V.A. 00360660419

Comune di MERCATELLO SUL METAURO
Piazza GARIBALDI, 5 - 61040 MERCATELLO SUL METAURO (PU)
☎ 0722.81.69.23 0722.89.393
E-mail - utc.bartolucci@comune.mercatellosulmetauro.pu.it
Codice fiscale 82002010419
P.ta I.V.A. 00376880415

Comune di SANT'ANGELO IN VADO
Piazza Umberto I°, 3 - 61048 SANT'ANGELO IN VADO (PU)
☎ 0722.81.99.07 0722.81.99.20
E-mail - urbanistica@comune.sant-angelo-in-vado.ps.it
Codice Fiscale 82000490415
P.ta I.V.A. 00352820419

~~tenuta delle pareti e del fondo, onde proteggere il terreno circostante da infiltrazioni, nonché rendere agevole l'immissione degli scarichi e lo svuotamento periodico; devono inoltre essere interrati all'esterno dei fabbricati, a distanza di almeno 1 metro dai muri di fondazione e di almeno 50 metri da condotte, pozzi o serbatoi per acqua potabile.~~ 17. ~~Le dimensioni del pozzo nero dovranno essere tali da assicurare una capacità di 300-400 litri per utente, per un numero di utenti non superiore a 18-20 persone.~~ 18. ~~In tutti i manufatti destinati alla depurazione i liquami trattati devono essere esclusivamente quelli provenienti dall'interno delle abitazioni, con esclusione di immissioni di acque meteoriche.~~	
19. Vasche settiche di tipo tradizionale non sono accettabili per nuove installazioni; possono consentirsi solo se già ubicate in manufatti esistenti~~: l'amministrazione comunale stabilirà un programma di ammodernamento o sostituzione degli eventuali impianti che non fossero rispondenti alle caratteristiche descritte all'allegato 5 delle «Disposizioni del Ministero dei lavori pubblici - Comitato dei ministri per la tutela delle acque dell'inquinamento»~~.	16. Vasche settiche di tipo tradizionale non sono accettabili per nuove installazioni; possono consentirsi solo se già ubicate in manufatti esistenti in conformità con il citato D.Lgs. 11 maggio 1999, n. 152 e s.m.i..
20. Nelle zone senza fognatura, le acque meteoriche devono essere convogliate, allontanate dall'edificio e incanalate in colatoi o corsi d'acqua, così da evitare l'impaludamento o danni, anche alle proprietà circostanti. ~~21.~~ Fosse settiche ~~e pozzi neri~~ devono essere periodicamente svuotati, con le modalità descritte nei regolamenti e leggi vigenti. ~~22.~~ Riguardo alle modalità di recapito delle acque di scarico nere e di quelle meteoriche in ricettori diversi dalla fognatura pubblica sono fatti salvi nelle zone di rispetto di cui all'articolo ~~6 del D.P.R. 24 maggio 1988, n. 236~~ i divieti in esso contenuti.	17. Nelle zone senza fognatura, le acque meteoriche devono essere convogliate, allontanate dall'edificio e incanalate in colatoi o corsi d'acqua, così da evitare l'impaludamento o danni, anche alle proprietà circostanti. 18. Le fosse settiche devono essere periodicamente svuotate, con le modalità descritte nei regolamenti e leggi vigenti. 19. Riguardo alle modalità di recapito delle acque di scarico nere e di quelle meteoriche in ricettori diversi dalla fognatura pubblica sono fatti salvi, nelle zone di rispetto di cui all'articolo 21 del citato D.Lgs. 11 maggio 1999, n. 152 e s.m.i., i divieti in esso contenuti. 20. Per gli edifici presenti all'interno del Centro Storico, privi di spazi privati liberi per l'installazione di fosse, Lo Sportello Unico per l'Edilizia comunale previo parere vincolante dell'ente gestore del servizio, potrà valutare eventuali deroghe per l'installazione delle stesse.

Comune di BORGO PACE
Piazza del Pino 3 - 61040 BORGO PACE (PU)
☎ 0722.81.60.48 - 0722.81.60.49
E-mail - utc@comune.borgo-pace.ps.it
Codice fiscale 00360660419
P.ta I.V.A. 00360660419

Comune di MERCATELLO SUL METAURO
Piazza GARIBALDI, 5 - 61040 MERCATELLO SUL METAURO (PU)
☎ 0722.81.69.23 0722.89.393
E-mail - utc.bartolucci@comune.mercatellosulmetauro.pu.it
Codice fiscale 82002010419
P.ta I.V.A. 00376880415

Comune di SANT'ANGELO IN VADO
Piazza Umberto I°, 3 - 61048 SANT'ANGELO IN VADO (PU)
☎ 0722.81.99.07 0722.81.99.20
E-mail - urbanistica@comune.sant-angelo-in-vado.ps.it
Codice Fiscale 82000490415
P.ta I.V.A. 00352820419

Articolo 87 Modalità di scarico delle acque provenienti da insediamenti produttivi	Articolo 87 Modalità di scarico delle acque provenienti da insediamenti produttivi
1. Per insediamenti produttivi s'intendono uno o più edifici o installazioni nei quali si svolgono prevalentemente, con caratteri di stabilità e permanenza, attività di produzione di beni secondo quanto stabilito ~~dalla legge 8 ottobre 1976 n. 690~~. 2. Fanno eccezione gli impianti e manufatti ove si svolgono attività di lavorazione, trasformazione ed alienazione di prodotti derivanti esclusivamente dalla conduzione delle aziende stesse nel normale esercizio dell'agricoltura. 3. Gli scarichi degli insediamenti produttivi sono soggetti alle disposizioni contenute ~~negli articoli 12 e 13 della legge 10 maggio 1976, n. 319 e negli articoli 15 e 16 della legge n. 650 del 1979~~. 4. Le opere da realizzare per l'attuazione dei programmi di disinquinamento sono considerate opere di manutenzione straordinaria ~~e, pertanto, assoggettate ad autorizzazione~~. 5. L'autorità competente al controllo è autorizzata ad effettuare tutte le ispezioni che ritenga necessarie per l'accertamento delle condizioni che danno luogo alla formazione degli scarichi. 5-bis Le opere strettamente necessarie nelle strutture produttive esistenti per l'abbattimento dei fumi e sostanze nocive non sono computate ai fini della volumetria, delle distanze dai confini e delle altezze.	1. Per insediamenti produttivi s'intendono uno o più edifici o installazioni nei quali si svolgono prevalentemente, con caratteri di stabilità e permanenza, attività di produzione di beni, secondo quanto stabilito dal citato D.Lgs. 11 maggio 1999, n. 152 e s.m.i. e s.m.i.. 2. Fanno eccezione gli impianti e manufatti ove si svolgono attività di lavorazione, trasformazione ed alienazione di prodotti derivanti esclusivamente dalla conduzione delle aziende stesse nel normale esercizio dell'agricoltura. 3. Gli scarichi degli insediamenti produttivi sono soggetti alle disposizioni contenute nel citato D.Lgs. 11 maggio 1999, n. 152 e s.m.i. 4. Le opere da realizzare per l'attuazione dei programmi di disinquinamento sono considerate opere di manutenzione straordinaria. 5. L'autorità competente al controllo e' autorizzata ad effettuare tutte le ispezioni che ritenga necessarie per l'accertamento delle condizioni che danno luogo alla formazione degli scarichi. 5-bis. Le opere strettamente necessarie, nelle strutture produttive esistenti, per l'abbattimento dei fumi e sostanze nocive non sono computate ai fini della volumetria, delle distanze dai confini e delle altezze.
Articolo 88 Impianto di smaltimento delle acque piovane	Articolo 88 Impianto di smaltimento delle acque piovane
1. I canali di gronda, le condutture verticali di scarico (o «calate») e le condutture interrate per la raccolta e lo smaltimento delle acque piovane devono essere di materiale resistente ed impermeabile, avere giunture a perfetta tenuta ad essere di numero ed ampiezza sufficiente per ricevere e condurre le acque piovane fino alla pubblica fognatura bianca, o in mancanza di	1. I canali di gronda, le condutture verticali di scarico (o "calate") e le condutture interrate per la raccolta e lo smaltimento delle acque piovane devono essere di materiale resistente ed impermeabile, avere giunture a perfetta tenuta, ed essere di numero ed ampiezza sufficiente per ricevere e condurre le acque piovane fino alla pubblica fognatura bianca o, in mancanza di

Comune di BORGO PACE
Piazza del Pino 3 - 61040 BORGO PACE (PU)
☎ 0722.81.60.48 - 0722.81.60.49
E-mail - utc@comune.borgo-pace.ps.it
Codice fiscale 00360660419
P.ta I.V.A. 00360660419

Comune di MERCATELLO SUL METAURO
Piazza GARIBALDI, 5 - 61040 MERCATELLO SUL METAURO (PU)
☎ 0722.81.69.23 0722.89.393
E-mail - utc.bartolucci@comune.mercatellosulmetauro.pu.it
Codice fiscale 82002010419
P.ta I.V.A. 00376880415

Comune di SANT'ANGELO IN VADO
Piazza Umberto I°, 3 - 61048 SANT'ANGELO IN VADO (PU)
☎ 0722.81.99.07 0722.81.99.20
E-mail - urbanistica@comune.sant-angelo-in-vado.ps.it
Codice Fiscale 82000490415
P.ta I.V.A. 00352820419

questa, fino alla destinazione approvata dall'ufficio tecnico comunale. 2. Le coperture devono essere munite di canali di gronda lungo tutti i cornicioni, tanto verso le aree di uso pubblico quanto verso i cortili ed altri spazi scoperti. 3. Le condutture verticali di scarico devono applicarsi di preferenza esternamente all'edificio fino a 4,00 mt. dal suolo, nel quale tratto devono essere poste in opera entro cassette d'isolamento nella muratura, nel caso di facciate fronteggianti spazi pubblici. 4. Idonei pozzetti d'ispezione forniti di chiusura idraulica devono essere installati all'estremità inferiore di ogni "calata"; pozzetti d'ispezione devono essere installati nei punti delle condutture interrate in cui si verifichi un cambiamento in direzione o la confluenza con altre condutture. Un pozzetto finale d'ispezione, posto ai limiti interni della proprietà, deve precedere l'allacciamento alla pubblica fognatura. 5. È vietato immettere nelle tubazioni o nei pozzetti delle acque piovane acque di rifiuto di qualsiasi altra provenienza; la confluenza delle acque piovane, con le altre di rifiuto, sarà consentita solo al livello del ~~citato~~ pozzetto finale d'ispezione, purché la pubblica fognatura non sia del tipo a doppia canalizzazione separata per acque bianche ed acque luride.	questa, fino alla destinazione approvata dall'ente erogatore del servizio. 2. Le coperture devono essere munite di canali di gronda lungo tutti i cornicioni, tanto verso le aree di uso pubblico quanto verso i cortili ed altri spazi scoperti, 3. Le condutture verticali di scarico devono applicarsi di preferenza esternamente all'edificio fino a 4,00 m dal suolo, nel quale tratto devono essere poste in opera entro cassette d'isolamento nella muratura, nel caso di facciate fronteggianti spazi pubblici. 4. Idonei pozzetti d'ispezione forniti di chiusura idraulica devono essere installati all'estremità inferiore di ogni "calata"; pozzetti d'ispezione devono essere installati nei punti delle condutture interrate in cui si verifichi un cambiamento in direzione o la confluenza con altre condutture. Un pozzetto finale d'ispezione, posto ai limiti interni della proprietà, deve precedere l'allacciamento alla pubblica fognatura. 5. E' vietato immettere nelle tubazioni o nei pozzetti delle acque piovane acque di rifiuto di qualsiasi altra provenienza; la confluenza delle acque piovane, con le altre di rifiuto, sarà consentita solo al livello del pozzetto finale d'ispezione, purché la pubblica fognatura non sia del tipo a doppia canalizzazione separata per acque bianche ed acque luride.
Articolo 89 Impianto di smaltimento delle acque luride	Articolo 89 Impianto di smaltimento delle acque luride
1. Le condutture verticali di scarico e le condutture interrate delle acque luride devono essere di materiale resistente ed impermeabile con giunture a perfetta tenuta e devono essere di numero ed ampiezza sufficiente per ricevere e convogliare le acque suddette fino alla pubblica fognatura. 2. Nel caso di interventi di recupero del patrimonio edilizio esistente si potrà derogare da queste disposizioni solo quando non possono essere tecnicamente risolte; la soluzione ai problemi dell'igienicità del collegamento tra tubi di scarico delle acque provenienti dai cessi con	1. Le condutture verticali di scarico e le condutture interrate delle acque luride devono essere di materiale resistente ed impermeabile con giunture a perfetta tenuta e devono essere di numero ed ampiezza sufficiente per ricevere e convogliare le acque suddette fino alla pubblica fognatura. 2. Nel caso di interventi di recupero del patrimonio edilizio esistente si potrà derogare da queste disposizioni solo quando non possono essere tecnicamente risolte; la soluzione ai problemi dell'igienicità del collegamento tra tubi di scarico delle acque provenienti dai cessi con

Comune di BORGO PACE
Piazza del Pino 3 - 61040 BORGO PACE (PU)
☎ 0722.81.60.48 - 0722.81.60.49
E-mail - utc@comune.borgo-pace.ps.it
Codice fiscale 00360660419
P.ta I.V.A. 00360660419

Comune di MERCATELLO SUL METAURO
Piazza GARIBALDI, 5 - 61040 MERCATELLO SUL METAURO (PU)
☎ 0722.81.69.23 0722.89.393
E-mail - utc.bartolucci@comune.mercatellosulmetauro.pu.it
Codice fiscale 82002010419
P.ta I.V.A. 00376880415

Comune di SANT'ANGELO IN VADO
Piazza Umberto I°, 3 - 61048 SANT'ANGELO IN VADO (PU)
☎ 0722.81.99.07 0722.81.99.20
E-mail - urbanistica@comune.sant-angelo-in-vado.ps.it
Codice Fiscale 82000490415
P.ta I.V.A. 00352820419

quelli delle altre acque reflue, deve essere allora garantita, ponendo in opera soluzioni alternative dotate di adeguati impianti di sifone, pozzetti anti-odore, ecc. 3. Le "calate" delle acque di rifiuto devono, di norma, venire poste in opera entro cassette d'isolamento nella muratura, essere prolungate in alto sopra la copertura dell'edificio ed avere l'estremità superiore provvista di mitra o cappello di ventilazione e di reticella contro gli insetti. 4. Le condutture interrate delle acque luride devono essere provviste di pozzetti d'ispezione nei punti in cui si verifica un cambiamento di direzione o di livello o la confluenza di più condutture. 5. Nelle località servite da pubblica fognatura priva d'impianto depurativo terminale, le "calate" delle acque devono collegarsi in basso, direttamente o mediante un breve tubo di raccordo, alla prima camera d'una fossa settica pluricamerale; le «calate» delle acque reflue devono immettersi in idonei pozzetti d'ispezione a sifone, i quali devono, a loro volta, collegarsi mediante condutture interrate alla seconda camera della fossa settica, che serve alla chiarificazione delle acque nere; le condutture interrate, che convogliano gli affluenti delle fosse settiche, devono collegarsi entro i limiti interni della proprietà privata; la confluenza delle acque luride con quelle piovane sarà consentita, di norma solo a livello del ~~citato~~ pozzetto finale, purché la pubblica fognatura non sia del tipo a doppia canalizzazione, separata per acque piovane ed acque luride. 6. Nelle località sprovviste di pubblica fognatura tutte le "calate" delle acque luride devono terminare in basso in sifoni a chiusura idraulica, muniti di bocchetta d'ispezione o in pozzetti interruttori a chiusura idraulica ispezionabili; tali sifoni o pozzetti devono collegarsi mediante condutture interrate ad un impianto di depurazione; la confluenza delle acque piovane e delle acque luride sarà consentita solo a valle dell'impianto di depurazione; la destinazione finale delle acque luride depurate, come di quelle piovane, dovrà essere approvata dal competente servizio ~~dell'unità sanitaria locale o dall'ufficio tecnico comunale~~.	quelli delle altre acque reflue, deve essere allora garantita, ponendo in opera soluzioni alternative dotate di adeguati impianti di sifone, pozzetti antiodore, ecc. 3. Le "calate" delle acque di rifiuto devono, di norma, venire poste in opera entro cassette d'isolamento nella muratura, essere prolungate in alto sopra la copertura dell'edificio ed avere l'estremità superiore provvista di mitra o cappello di ventilazione e di reticella contro gli insetti. 4. Le condutture interrate delle acque luride devono essere provviste di pozzetti d'ispezione nei punti in cui si verifica un cambiamento di direzione o di livello o la confluenza di più condutture. 5. Nelle località servite da pubblica fognatura priva d'impianto depurativo terminale, le "calate" delle acque <u>di rifiuto</u> devono collegarsi in basso, direttamente o mediante un breve tubo di raccordo, alla prima camera d'una fossa settica pluricamerale; le "calate" delle acque reflue devono immettersi in idonei pozzetti d'ispezione a sifone, i quali devono, a loro volta, collegarsi mediante condutture interrate alla seconda camera della fossa settica, che serve alla chiarificazione delle acque nere; le condutture interrate, che convogliano gli affluenti delle fosse settiche, devono collegarsi entro i limiti interni della proprietà privata; la confluenza delle acque luride con quelle piovane sarà consentita, di norma, solo a livello del pozzetto finale d'ispezione, purché la pubblica fognatura non sia del tipo a doppia canalizzazione, separata per acque piovane ed acque luride. 6. Nelle località sprovviste di pubblica fognatura tutte le "calate" delle acque luride devono terminare in basso in sifoni a chiusura idraulica, muniti di bocchetta d'ispezione o in pozzetti interruttori a chiusura idraulica ispezionabili; tali sifoni o pozzetti devono collegarsi mediante condutture interrate ad un impianto di depurazione; la confluenza delle acque piovane e delle acque luride sarà consentita solo a valle dell'impianto di depurazione; la destinazione finale delle acque luride depurate, come di quelle piovane, dovrà essere approvata dal competente servizio.

Comune di BORGO PACE
Piazza del Pino 3 - 61040 BORGO PACE (PU)
☎ 0722.81.60.48 - 0722.81.60.49
E-mail - utc@comune.borgo-pace.ps.it
Codice fiscale 00360660419
P.ta I.V.A. 00360660419

Comune di MERCATELLO SUL METAURO
Piazza GARIBALDI, 5 - 61040 MERCATELLO SUL METAURO (PU)
☎ 0722.81.69.23 0722.89.393
E-mail - utc.bartolucci@comune.mercatellosulmetauro.pu.it
Codice fiscale 82002010419
P.ta I.V.A. 00376880415

Comune di SANT'ANGELO IN VADO
Piazza Umberto I°, 3 - 61048 SANT'ANGELO IN VADO (PU)
☎ 0722.81.99.07 0722.81.99.20
E-mail - urbanistica@comune.sant-angelo-in-vado.ps.it
Codice Fiscale 82000490415
P.ta I.V.A. 00352820419

7. Nelle località servite da pubblica fognatura fornita d'impianto depurativo terminale, le "calate" delle acque luride verranno collegate alla pubblica fognatura secondo le istruzioni, di volta in volta, impartite ~~dal servizio competente dell'unità sanitaria locale e dall'ufficio tecnico comunale~~. 8. Sono fatte salve le diverse prescrizioni e regolamentazioni circa le modalità di recapito e smaltimento delle acque reflue e meteoriche derivanti dagli insediamenti produttivi nella pubblica fognatura previste dai regolamenti comunali di fognatura e depurazione di cui ~~agli articoli 12 e 13 della legge 10 maggio 1976, n. 319 e successive modificazioni ed integrazioni~~.	7. Nelle località servite da pubblica fognatura fornita d'impianto depurativo terminale, le "calate" delle acque luride verranno collegate alla pubblica fognatura secondo le istruzioni, di volta in volta, impartite dagli enti competenti. 8. Sono fatte salve le diverse prescrizioni e regolamentazioni circa le modalità di recapito e smaltimento delle acque reflue e meteoriche derivanti dagli insediamenti produttivi nella pubblica fognatura previste dai regolamenti comunali di fognatura e depurazione di cui al citato D.Lgs. 11 maggio 1999, n. 152 e s.m.i..
Articolo 90 Dimensionamento e caratteristiche delle fosse settiche e degli impianti di depurazione delle acque luride	Articolo 90 Dimensionamento e caratteristiche delle fosse settiche e degli impianti di depurazione delle acque luride
1. Le fosse settiche e gli impianti di depurazione devono essere dimensionati in proporzione al numero degli abitanti equivalenti serviti. 2 Corrisponde ad un abitante equivalente: a) un abitante in edifici di civile abitazione; b) un posto letto in edifici alberghieri, case di riposo e simili; c) tre posti mensa in ristoranti e trattorie; d) un posto letto in attrezzature ospedaliere; e) cinque dipendenti in edifici destinati ad uffici, esercizi commerciali, industrie o laboratori che non producano acque reflue di lavorazione; f) cinque posti alunno in edifici scolastici. 3. Ogni fossa settica deve possedere i seguenti requisiti: a) essere a tre o più camere, per la chiarificazione di acque nere e di altre acque reflue; b) avere una capacità utile complessiva minima di ~~mc. 0,50~~ per abitante equivalente; c) presentare un'altezza del liquido mai inferiore a mt. 1,50; d) avere i dispositivi per l'afflusso e l'efflusso dei liquami, così come quelli per la comunicazione da una camera all'altra, realizzati a "T", ad "H" o ad	1. Le fosse settiche e gli impianti di depurazione devono essere dimensionati in proporzione al numero degli abitanti equivalenti serviti. 2. Corrisponde ad un abitante equivalente: a) un abitante in edifici di civile abitazione; b) un posto letto in edifici alberghieri, case di riposo e simili; c) tre posti mensa in ristoranti e trattorie; d) un posto letto in attrezzature ospedaliere; e) cinque dipendenti in edifici destinati ad uffici, esercizi commerciali, industrie o laboratori che non producano acque reflue di lavorazione; f) cinque posti alunno in edifici scolastici. 3. Ogni fossa settica deve possedere i seguenti requisiti: a) essere a tre o più camere, per la chiarificazione di acque nere e di altre acque reflue; b) avere una capacità utile complessiva minima di lt. 200 per abitante equivalente; c) presentare un'altezza del liquido mai inferiore a m 1,50; d) avere i dispositivi per l'afflusso e l'efflusso dei liquami, così come quelli per la comunicazione da una camera all'altra, realizzati a "T", ad "H" o ad

Comune di BORGO PACE
Piazza del Pino 3 - 61040 BORGO PACE (PU)
☎ 0722.81.60.48 - 0722.81.60.49
E-mail - utc@comune.borgo-pace.ps.it
Codice fiscale 00360660419
P.ta I.V.A. 00360660419

Comune di MERCATELLO SUL METAURO
Piazza GARIBALDI, 5 - 61040 MERCATELLO SUL METAURO (PU)
☎ 0722.81.69.23 0722.89.393
E-mail - utc.bartolucci@comune.mercatellosulmetauro.pu.it
Codice fiscale 82002010419
P.ta I.V.A. 00376880415

Comune di SANT'ANGELO IN VADO
Piazza Umberto I°, 3 - 61048 SANT'ANGELO IN VADO (PU)
☎ 0722.81.99.07 0722.81.99.20
E-mail - urbanistica@comune.sant-angelo-in-vado.ps.it
Codice Fiscale 82000490415
P.ta I.V.A. 00352820419

"U" rovesciato, in gres o altro materiale molto resistente, di diametro non inferiore a cm. 10, opportunamente prolungati così da pescare per almeno cm. 40 al di sotto del livello del liquido; e) avere le pareti ed il fondo dello spessore di almeno cm. 20 costruiti in mattoni pieni e malta cementizia, oppure in calcestruzzo armato, ed intonacati a cemento ed avere la copertura costituita da solette in cemento armato e doppi chiusini in cemento armato; sono utilizzabili manufatti prefabbricati in cemento armato compresso, previa installazione di pietra e rinfianchi in calcestruzzo dello spessore minimo di cm. 15. ~~4. Le fosse settiche, prima di venire utilizzate, devono essere completamente riempite d'acqua; nel corso del sopralluogo per il rilascio della autorizzazione d'abitabilità o agibilità verrà verificato il rispetto della presente prescrizione.~~	"U" rovesciato, in gres o altro materiale molto resistente, di diametro non inferiore a cm 10, opportunamente prolungati così da pescare per almeno cm 40 al di sotto del livello del liquido; e) avere le pareti ed il fondo dello spessore di almeno cm 20 costruiti in mattoni pieni e malta cementizia, oppure in calcestruzzo armato, ed intonacati a cemento ed avere la copertura costituita da solette in cemento armato e doppi chiusini in cemento armato; sono utilizzabili manufatti prefabbricati in cemento armato compresso, previa installazione di pietra e rinfianchi in calcestruzzo dello spessore minimo di cm 15.
Articolo 91 Concimaie	Articolo 91 Concimaie
1. Non sono ammesse concimaie all'interno dei centri abitati del Comune. 2. Le concimaie devono essere costruite in conformità alle prescrizioni dei R.D.1 dicembre 1930, n. 1862, modificato dalla legge 25 giugno 1931, n. 925 e dagli articoli 233 e seguenti del T.U. 27 luglio 1934, n.1265 e da quanto di volta in volta e disposto dall'autorità competente. 3. Le concimaie devono distare, dai pozzi, acquedotti o serbatoi come da qualunque abitazione almeno ml. 30,00. Sono fatti salvi i divieti di cui all'articolo ~~6 del D.P.R. 24 maggio 1988, n. 236~~. 4. Le concimaie e gli annessi pozzetti per i liquami debbono essere costruiti con il fondo e le pareti resistenti ed impermeabili ed inoltre debbono essere dotate di cunette di scolo fino ai pozzetti di raccolta.	1. Non sono ammesse concimaie all'interno dei centri abitati del comune. 2. Le concimaie devono essere costruite in conformità alle prescrizioni dei R.D.1 dicembre 1930, n. 1862, modificato dalla legge 25 giugno 1931, n. 925 e dagli articoli 233 e seguenti del T.U. 27 luglio 1934, n. 1265 e da quanto di volta in volta è disposto dall'autorità competente. 3. Le concimaie devono distare, dai pozzi, acquedotti o serbatoi come da qualunque abitazione almeno ml. 30,00. Sono fatti salvi i divieti di cui all'articolo 21 del citato D.Lgs. 11 maggio 1999, n. 152 e s.m.i.. 4. Le concimaie e gli annessi pozzetti per i liquami debbono essere costruiti con il fondo e le pareti resistenti ed impermeabili, ed inoltre debbono essere dotate di cunette di scolo fino ai pozzetti di raccolta.
Articolo 92 Impianti igienici	Articolo 92 Impianti igienici

Comune di BORGO PACE
Piazza del Pino 3 - 61040 BORGO PACE (PU)
☎ 0722.81.60.48 - 0722.81.60.49
E-mail - utc@comune.borgo-pace.ps.it
Codice fiscale 00360660419
P.ta I.V.A. 00360660419

Comune di MERCATELLO SUL METAURO
Piazza GARIBALDI, 5 - 61040 MERCATELLO SUL METAURO (PU)
☎ 0722.81.69.23 0722.89.393
E-mail - utc.bartolucci@comune.mercatellosulmetauro.pu.it
Codice fiscale 82002010419
P.ta I.V.A. 00376880415

Comune di SANT'ANGELO IN VADO
Piazza Umberto I°, 3 - 61048 SANT'ANGELO IN VADO (PU)
☎ 0722.81.99.07 0722.81.99.20
E-mail - urbanistica@comune.sant-angelo-in-vado.ps.it
Codice Fiscale 82000490415
P.ta I.V.A. 00352820419

1. Ogni nuovo alloggio destinato ad uso di abitazione deve essere fornito di servizi igienici (w.c., Lavabo, vasca o doccia). 2. Tutti i locali destinati ad attività di vario genere con permanenza di persone (negozi, uffici, studi professionali, bar, altri esercizi pubblici) deve essere provvisto di almeno un ~~gabinetto~~ ed un lavabo a suo servizio esclusivo. 3. Ogni immobile destinato ad attività produttiva deve avere un sufficiente numero di servizi igienici (w.c., lavabi, docce) a seconda del numero dei dipendenti e dell'attività svolta.	1. Ogni nuovo alloggio destinato ad uso di abitazione deve essere fornito di servizi igienici (w.c., lavabo, vasca o doccia). 2. Tutti i locali destinati ad attività di vario genere con permanenza di persone (negozi, uffici, studi professionali, bar, altri esercizi pubblici) debbono essere provvisti di almeno un servizio igienico contenente un w.c. ed un lavabo a suo servizio esclusivo avente accessibilità attraverso un antibagno (dove può essere collocato il lavabo). 3. Ogni immobile destinato ad attività produttiva deve avere un sufficiente numero di servizi igienici (w.c., lavabi, docce) a seconda del numero dei dipendenti e dell'attività svolta. 4. Negli edifici esistenti soggetti ai vincoli di cui al decreto legislativo 22 gennaio 2004, n. 42, sono consentite deroghe alle previsioni dei precedenti commi 2 e 3, con conseguente adozione di misure alternative, previa autorizzazione del competente servizio sanitario.
Articolo 93 Impianti di aerazione	Articolo 93 Impianti di aerazione
1. Nei casi d'adozione d'impianti di aerazione artificiale, oppure di aria condizionata, il ~~Sindaco~~ può, caso per caso, stabilire prescrizioni particolari: tutto questo tenendo conto sia delle varie categorie dei locali e sia del fatto che s'intervenga su un edificio esistente. 2. In ogni caso, alla domanda di ~~concessione edilizia o di autorizzazione~~ deve essere allegato uno schema dell'impianto e, ove del caso, il progetto esecutivo del medesimo. ~~3. Il rilascio dell'autorizzazione d'abitabilità o agibilità è subordinato alla verifica dell'impianto da parte dei competenti organi tecnici comunali.~~	1. Nei casi d'adozione d'impianti di aerazione artificiale, oppure di aria condizionata, il Responsabile dello Sportello Unico per l'Edilizia comunale può, caso per caso, stabilire prescrizioni particolari: tutto questo tenendo conto sia delle varie categorie dei locali e sia del fatto che s'intervenga su un edificio esistente. 2. In ogni caso, alla domanda di Titolo abilitativo edilizio deve essere allegato uno schema dell'impianto e, ove del caso, il progetto esecutivo del medesimo.
Articolo 94 Caratteristiche dei fabbricati ai fini della prevenzione degli incendi	Articolo 94 Caratteristiche dei fabbricati ai fini della prevenzione degli incendi
1. Ai fini della prevenzione degli incendi, nei	1. Ai fini della prevenzione degli incendi, nei

Comune di BORGO PACE
Piazza del Pino 3 - 61040 BORGO PACE (PU)
☎ 0722.81.60.48 - 0722.81.60.49
E-mail - utc@comune.borgo-pace.ps.it
Codice fiscale 00360660419
P.ta I.V.A. 00360660419

Comune di MERCATELLO SUL METAURO
Piazza GARIBALDI, 5 - 61040 MERCATELLO SUL METAURO (PU)
☎ 0722.81.69.23 0722.89.393
E-mail - utc.bartolucci@comune.mercatellosulmetauro.pu.it
Codice fiscale 82002010419
P.ta I.V.A. 00376880415

Comune di SANT'ANGELO IN VADO
Piazza Umberto I°, 3 - 61048 SANT'ANGELO IN VADO (PU)
☎ 0722.81.99.07 0722.81.99.20
E-mail - urbanistica@comune.sant-angelo-in-vado.ps.it
Codice Fiscale 82000490415
P.ta I.V.A. 00352820419

fabbricati devono essere rispettate a seconda delle caratteristiche dell'edificio stesso, le condizioni di seguito specificate: a) i vani delle scale e degli ascensori, nonché i relativi accessi e disimpegni, non devono essere in comunicazione diretta con magazzini, depositi, negozi, laboratori ed in genere locali destinati ad abitazione e ad uffici; sono ammesse scale esterne aperte; b) la struttura portante delle scale ed i pianerottoli devono essere in cemento armato o in materiale con analoghe caratteristiche di resistenza termica. La larghezza minima delle rampe e dei pianerottoli delle scale al servizio di più di due piani non può essere inferiore a mt. 1,00, salvo che norme specifiche richiedano dimensioni maggiori o comunque diverse; c) ogni scala può servire fino ad un massimo di 500 mq. di S.U. coperta per piano e non più di 4 alloggi per piano; d) le pareti dei vani scala e dei vani ascensore devono avere uno spessore minimo di due teste se in muratura di mattoni pieni; di 15,00 cm., se in cemento armato; e) scale ed ascensori possono arrivare alla cantina solo attraverso zone scoperte e disimpegni aerati direttamente dall'esterno con superficie minima di mq. 0,50 e provvisti di porta metallica; f) ogni scala deve essere dotata all'ultimo piano di un'apertura munita d'infisso apribile eventualmente anche sul soffitto. Scale interne "a pozzo" sono consentite solo in edifici di altezza inferiore a mt. 14; g) gli edifici di nuova costruzione devono avere le strutture orizzontali (comprese le coperture) incombustibili. I solai e le coperture sopra garages, locali caldaie, magazzini di deposito di materiale combustibile devono essere in cemento armato o, se in materiale laterizio, con protezione costituita da una soletta in cemento armato di almeno 4 cm. di spessore; h) in tutti gli edifici sono vietate le pareti divisorie in materiali combustibili. Sono consentite le pareti mobili con carattere di infisso, pareti divisorie con mobili per uffici e simili; i) oltre a quanto sopra specificato, la rispondenza a tutte le normative di legge in materia.	fabbricati devono essere rispettate a seconda delle caratteristiche dell'edificio stesso, le condizioni di seguito specificate: a) i vani delle scale e degli ascensori, nonché i relativi accessi e disimpegni, non devono essere in comunicazione diretta con magazzini, depositi, negozi, laboratori ed in genere locali destinati ad abitazione e ad uffici; sono ammesse scale esterne aperte; b) la struttura portante delle scale ed i pianerottoli devono essere in cemento armato o in materiale con analoghe caratteristiche di resistenza termica. La larghezza minima delle rampe e dei pianerottoli delle scale al servizio di più di due piani non può essere inferiore a mt. 1,00, salvo che norme specifiche richiedano dimensioni maggiori o comunque diverse; c) ogni scala può servire fino ad un massimo di 500 mq di S.U. coperta per piano e non più di 4 alloggi per piano; d) le pareti dei vani scala e dei vani ascensore devono avere uno spessore minimo di due teste se in muratura di mattoni pieni, di 15,00 cm, se in cemento armato; e) scale ed ascensori possono arrivare alla cantina solo attraverso zone scoperte e disimpegni aerati direttamente dall'esterno con superficie minima di mq 0,50 e provvisti di porta metallica; f) ogni scala deve essere dotata all'ultimo piano di un'apertura munita d'infisso apribile eventualmente anche sul soffitto. Scale interne "a pozzo" sono consentite solo in edifici di altezza inferiore a mt. 14; g) gli edifici di nuova costruzione devono avere le strutture orizzontali (comprese le coperture) incombustibili. I solai e le coperture sopra garages, locali caldaie, magazzini di deposito di materiale combustibile, devono essere in cemento armato o, se in materiale laterizio, con protezione costituita da una soletta in cemento armato di almeno 4 cm di spessore; h) in tutti gli edifici sono vietate le pareti divisorie in materiali combustibili. Sono consentite le pareti mobili con carattere di infisso, pareti divisorie con mobili per uffici e simili; i) oltre a quanto sopra specificato, la rispondenza a tutte le normative di legge in materia.

Comune di BORGO PACE
Piazza del Pino 3 - 61040 BORGO PACE (PU)
☎ 0722.81.60.48 - 0722.81.60.49
E-mail - utc@comune.borgo-pace.ps.it
Codice fiscale 00360660419
P.ta I.V.A. 00360660419

Comune di MERCATELLO SUL METAURO
Piazza GARIBALDI, 5 - 61040 MERCATELLO SUL METAURO (PU)
☎ 0722.81.69.23 0722.89.393
E-mail - utc.bartolucci@comune.mercatellosulmetauro.pu.it
Codice fiscale 82002010419
P.ta I.V.A. 00376880415

Comune di SANT'ANGELO IN VADO
Piazza Umberto I°, 3 - 61048 SANT'ANGELO IN VADO (PU)
☎ 0722.81.99.07 0722.81.99.20
E-mail - urbanistica@comune.sant-angelo-in-vado.ps.it
Codice Fiscale 82000490415
P.ta I.V.A. 00352820419

	2. Le attività soggette ai controlli di prevenzione incendi sono regolamentate con D.P.R. 1 agosto 2011, n.151, che disciplina per il deposito dei progetti, per l'esame dei progetti, per le visite tecniche, per l'approvazione di deroghe a specifiche normative, la verifica delle condizioni di sicurezza antincendio che, in base alla vigente normativa, sono attribuite alla competenza del Corpo nazionale dei vigili del fuoco.
Articolo 95 Norme antincendio per edifici speciali	Articolo 95 Norme antincendio per edifici speciali
1. I locali destinati a contenere più di 40 persone debbono avere almeno due uscite, distanziate e munite di porte aprentesi verso l'esterno. Per i laboratori può essere imposta tale cautela anche se abbiano capacità inferiore. 2. Quando una parte di un fabbricato sia adibita ad abitazione ed un'altra a magazzino od attività produttiva, le due parti debbono essere separate da strutture tagliafuoco e le aperture di comunicazione debbono essere munite di intelaiature e di serramenti resistenti al fuoco. 3. Le autorimesse debbono rispondere alla normativa statale in materia, come pure i locali destinati alla lavorazione, deposito e vendita di oli minerali infiammabili. 4. Le sale di protezione cinematografiche, i teatri, le sale da ballo e tutti gli altri locali ed edifici di uso pubblico debbono possedere i requisiti prescritti dalle leggi vigenti.	1. I locali destinati a contenere più di 40 persone debbono avere almeno due uscite, distanziate e munite di porte aprentesi verso l'esterno. Per i laboratori può essere imposta tale cautela anche se abbiano capacità inferiore. 2. Quando una parte di un fabbricato sia adibita ad abitazione ed un'altra a magazzino od attività produttiva, le due parti debbono essere separate da strutture tagliafuoco e le aperture di comunicazione debbono essere munite di intelaiature e di serramenti resistenti al fuoco. 3. Le autorimesse debbono rispondere alla normativa statale in materia, come pure i locali destinati alla lavorazione, deposito e vendita di oli minerali infiammabili. 4. Le sale di protezione cinematografiche, i teatri, le sale da ballo e tutti gli altri locali ed edifici di uso pubblico debbono possedere i requisiti prescritti dalle leggi vigenti. 5. Si conferma quanto indicato articolo 94, comma 2 del presente regolamento.
Articolo 96 Impianti di gas per uso domestico	Articolo 96 Impianti di gas per uso domestico
1. L'impianto di bombole di g.p.l. deve sempre effettuarsi all'esterno del locale nel quale trovasi l'apparecchio di utilizzazione, previo nulla-osta dei vigili del fuoco. 2. La tubazione fissa metallica per gas, nell'attraversamento delle murature deve essere	1. L'impianto di bombole di g.p.l. deve sempre effettuarsi all'esterno del locale nel quale trovasi l'apparecchio di utilizzazione, previo nulla-osta dei vigili del fuoco. 2. La tubazione fissa metallica per gas, nell'attraversamento delle murature deve essere

Comune di BORGO PACE
Piazza del Pino 3 - 61040 BORGO PACE (PU)
☎ 0722.81.60.48 - 0722.81.60.49
E-mail - utc@comune.borgo-pace.ps.it
Codice fiscale 00360660419
P.ta I.V.A. 00360660419

Comune di MERCATELLO SUL METAURO
Piazza GARIBALDI, 5 - 61040 MERCATELLO SUL METAURO (PU)
☎ 0722.81.69.23 0722.89.393
E-mail - utc.bartolucci@comune.mercatellosulmetauro.pu.it
Codice fiscale 82002010419
P.ta I.V.A. 00376880415

Comune di SANT'ANGELO IN VADO
Piazza Umberto I°, 3 - 61048 SANT'ANGELO IN VADO (PU)
☎ 0722.81.99.07 0722.81.99.20
E-mail - urbanistica@comune.sant-angelo-in-vado.ps.it
Codice Fiscale 82000490415
P.ta I.V.A. 00352820419

protetta con guaina metallica aperta verso l'esterno e chiusa ermeticamente verso l'interno. 3. Tale tubazione deve essere munita di rubinetti di intercettazione del flusso. La tubazione flessibile di collegamento tra quella fissa e l'apparecchio utilizzatore deve essere realizzata con materiale resistente all'usura e all'azione chimica del gas. 4. Le giunzioni del tubo flessibile, sia alla tubazione fissa che all'apparecchio utilizzatore, debbono essere eseguite con sicurezza in modo da evitare particolare usura, fuga di gas e possibilità di sfilamento del tubo stesso.	protetta con guaina metallica aperta verso l'esterno e chiusa ermeticamente verso l'interno. 3. Tale tubazione deve essere munita di rubinetti di intercettazione del flusso. La tubazione flessibile di collegamento tra quella fissa e l'apparecchio utilizzatore deve essere realizzata con materiale resistente all'usura e all'azione chimica del gas. 4. Le giunzioni del tubo flessibile, sia alla tubazione fissa che all'apparecchio utilizzatore, debbono essere eseguite con sicurezza in modo da evitare particolare usura, fuga di gas e possibilità di sfilamento del tubo stesso.
Articolo 97 Impianti di spegnimento	Articolo 97 Impianti di spegnimento
1. Nei grandi fabbricati con altezza in gronda superiore a ml. 24,00, negli alberghi, nei collegi e scuole, negli edifici pubblici o aperti al pubblico e in genere negli edifici in cui si svolgono attività collettive, negli stabilimenti industriali, nelle officine, nei depositi di infiammabili e di combustibili, debbono esistere impianti o apparecchi interni di spegnimento progettati a seconda dell'importanza dell'edificio.	1. Nei grandi fabbricati con altezza in gronda superiore a ml. 24,00, negli alberghi, nei collegi e scuole, negli edifici pubblici o aperti al pubblico e in genere negli edifici in cui si svolgono attività collettive, negli stabilimenti industriali, nelle officine, nei depositi di infiammabili e di combustibili, debbono esistere impianti o apparecchi interni di spegnimento progettati a seconda dell'importanza dell'edificio. <u>2. Si conferma quanto indicato articolo 94, comma 2 del presente regolamento.</u>
Articolo 98 Focolai, forni e camini. Condotti di calore e canne fumarie	Articolo 98 Focolai, forni e camini. Condotti di calore e canne fumarie
1. E' vietato fare uscire il fumo al di sotto dei tetti o a livello del parapetto delle terrazze. fatti salvi particolari contesti di pregio architettonico-ambientale quali centro storico, zone rurali, edifici vincolati; tale deroga può essere concessa dal competente ufficio comunale previa opportuna valutazione da parte dei progettisti e nel rispetto dell'art. 5, comma 9 del Decreto del Presidente della Repubblica 21 dicembre 1999, n. 551, *Regolamento recante modifiche al decreto del Presidente della Repubblica 26 agosto 1193, n.*	1. E' vietato fare uscire il fumo al di sotto dei tetti o a livello del parapetto delle terrazze. fatti salvi particolari contesti di pregio architettonico-ambientale quali centro storico, zone rurali, edifici vincolati; tale deroga può essere concessa dal competente ufficio comunale previa opportuna valutazione da parte dei progettisti e nel rispetto dell'art. 5, comma 9 del Decreto del Presidente della Repubblica 21 dicembre 1999, n. 551, *Regolamento recante modifiche al decreto del Presidente della Repubblica 26 agosto 1193, n.*

Comune di BORGO PACE
Piazza del Pino 3 - 61040 BORGO PACE (PU)
☎ 0722.81.60.48 - 0722.81.60.49
E-mail - utc@comune.borgo-pace.ps.it
Codice fiscale 00360660419
P.ta I.V.A. 00360660419

Comune di MERCATELLO SUL METAURO
Piazza GARIBALDI, 5 - 61040 MERCATELLO SUL METAURO (PU)
☎ 0722.81.69.23 0722.89.393
E-mail - utc.bartolucci@comune.mercatellosulmetauro.pu.it
Codice fiscale 82002010419
P.ta I.V.A. 00376880415

Comune di SANT'ANGELO IN VADO
Piazza Umberto I°, 3 - 61048 SANT'ANGELO IN VADO (PU)
☎ 0722.81.99.07 0722.81.99.20
E-mail - urbanistica@comune.sant-angelo-in-vado.ps.it
Codice Fiscale 82000490415
P.ta I.V.A. 00352820419

412, in materia di progettazione, installazione, esercizio e manutenzione degli impianti termici degli edifici ai fini del contenimento dei consumi di energia e s.m.i.. Comunque devono essere fatti salvi i diritti di terzi. 2. Le teste delle canne o fumaioli debbono essere costruite in armonia con le caratteristiche tipologiche dell'edificio, conservando altresì e restaurando i camini esistenti di tipologia storico-architettonico compatibilmente con la normativa vigente in materia. 3. Se il fumaiolo dista meno di mt. 10,00 dalle finestre di prospetto delle case antistanti, deve essere prolungato fino oltre le coperture di queste. Nelle zone omogenee A questo deve rispettare le indicazioni del Piano Particolareggiato. 4. Le caldaie e gli scaldabagni alimentati a gas metano o a gas di petrolio liquefatto con potenzialità non superiore a 30.000 Kcal/h possono essere installati all'interno degli edifici purché vengano rispettate le prescrizioni dettate dalle norme UNI CIG 7928/72, 7930/72, 7931/72 approvate con DM 23/11/1972 e s.m.i.. 5. Per gli impianti elettrici di cucina o di riscaldamento è sufficiente che sia provveduto in modo idoneo all'aspirazione dei vapori. 6. I camini industriali e i locali nei quali siano collocati forni per il pane, pasticceria o simili sono soggetti alle norme dettate dalla legislazione vigente. 7. Possono essere equiparati ai suddetti, a giudizio del Responsabile dell'ufficio competente, i camini di forni o di apparecchi di riscaldamento che, per intensità di funzionamento e modo di esercizio, siano suscettibili di produrre analoghi effetti di disturbo. 8. Gli impianti termici siti negli edifici costituiti da più unità immobiliari devono essere collegati ad appositi camini, canne fumarie o sistemi di evacuazione dei prodotti di combustione, con sbocco sopra il tetto dell'edificio alla quota prescritta dalla regolamentazione tecnica vigente, nei seguenti casi: a) Nuove installazioni di impianti termici, anche se al servizio delle singole unità immobiliari b) Ristrutturazioni di impianti centralizzati; c) Ristrutturazioni della totalità degli impianti	*412, in materia di progettazione, installazione, esercizio e manutenzione degli impianti termici degli edifici ai fini del contenimento dei consumi di energia* e s.m.i.. Comunque devono essere fatti salvi i diritti di terzi. 2. Le teste delle canne o fumaioli debbono essere costruite in armonia con le caratteristiche tipologiche dell'edificio, conservando altresì e restaurando i camini esistenti di tipologia storico-architettonico compatibilmente con la normativa vigente in materia. 3. Se il fumaiolo dista meno di mt. 10,00 dalle finestre di prospetto delle case antistanti, deve essere prolungato fino oltre le coperture di queste. Nelle zone omogenee A questo deve rispettare le indicazioni del Piano Particolareggiato. 4. Le caldaie e gli scaldabagni alimentati a gas metano o a gas di petrolio liquefatto con potenzialità non superiore a 30.000 Kcal/h possono essere installati all'interno degli edifici purché vengano rispettate le prescrizioni dettate dalle norme UNI CIG 7928/72, 7930/72, 7931/72 approvate con DM 23/11/1972 e s.m.i.. 5. Per gli impianti elettrici di cucina o di riscaldamento è sufficiente che sia provveduto in modo idoneo all'aspirazione dei vapori. 6. I camini industriali e i locali nei quali siano collocati forni per il pane, pasticceria o simili sono soggetti alle norme dettate dalla legislazione vigente. 7. Possono essere equiparati ai suddetti, a giudizio del Responsabile dell'ufficio competente, i camini di forni o di apparecchi di riscaldamento che, per intensità di funzionamento e modo di esercizio, siano suscettibili di produrre analoghi effetti di disturbo. 8. Gli impianti termici siti negli edifici costituiti da più unità immobiliari devono essere collegati ad appositi camini, canne fumarie o sistemi di evacuazione dei prodotti di combustione, con sbocco sopra il tetto dell'edificio alla quota prescritta dalla regolamentazione tecnica vigente, nei seguenti casi: a) Nuove installazioni di impianti termici, anche se al servizio delle singole unità immobiliari b) Ristrutturazioni di impianti centralizzati; c) Ristrutturazioni della totalità degli impianti

Comune di BORGO PACE
Piazza del Pino 3 - 61040 BORGO PACE (PU)
☎ 0722.81.60.48 - 0722.81.60.49
E-mail - utc@comune.borgo-pace.ps.it
Codice fiscale 00360660419
P.ta I.V.A. 00360660419

Comune di MERCATELLO SUL METAURO
Piazza GARIBALDI, 5 - 61040 MERCATELLO SUL METAURO (PU)
☎ 0722.81.69.23 0722.89.393
E-mail - utc.bartolucci@comune.mercatellosulmetauro.pu.it
Codice fiscale 82002010419
P.ta I.V.A. 00376880415

Comune di SANT'ANGELO IN VADO
Piazza Umberto I°, 3 - 61048 SANT'ANGELO IN VADO (PU)
☎ 0722.81.99.07 0722.81.99.20
E-mail - urbanistica@comune.sant-angelo-in-vado.ps.it
Codice Fiscale 82000490415
P.ta I.V.A. 00352820419

termici individuali appartenenti ad uno stesso edificio; d) Trasformazioni da impianto termico centralizzato a impianti individuali; e) Impianti termici individuali realizzati dai singoli previo distacco dall'impianto centralizzato. 9. Le disposizioni del precedente comma ~~10~~ possono non essere applicate in caso di mera sostituzione di generatori di calore individuali e nei seguenti casi, qualora si adottino generatori di calore che, per i valori di emissioni nei prodotti di combustione, appartengano alla classe meno inquinante prevista dalla norma tecnica UNI EN 297: a) Singole ristrutturazioni di impianti termici individuali già esistenti, siti in stabili plurifamiliari, qualora nella versione iniziale non dispongano già di camini, canne fumarie o sistemi di evacuazione dei prodotti della combustione con sbocco sopra il tetto dell'edificio, funzionali ed idonei o comunque adeguabili all'applicazione di apparecchi con combustione asservita da ventilatore; b) Nuove installazioni di impianti termici individuali in edificio assoggettato dalla legislazione nazionale o regionale vigente a categorie di intervento di tipo conservativo, precedentemente mai dotato di alcun tipo di impianto termico, a condizione che non esista camino, canna fumaria o sistema di evacuazione fumi funzionale ed idoneo, o comunque adeguabile allo scopo. 10. Le disposizioni del precedente comma 8 non si applicano agli apparecchi non considerati impianti termici quali: stufe, caminetti, radiatori individuali, scaldacqua unifamiliari. 11. Nel caso in cui si intervenga su parti condominiali degli edifici, la domanda potrà avere seguito solo se sottoscritta da tutti i condomini (comproprietari, o comunque aventi titolo) o accompagnata da deliberazione di assenso del condominio.	termici individuali appartenenti ad uno stesso edificio; d) Trasformazioni da impianto termico centralizzato a impianti individuali; e) Impianti termici individuali realizzati dai singoli previo distacco dall'impianto centralizzato. 9. Le disposizioni del precedente comma 8 possono non essere applicate in caso di mera sostituzione di generatori di calore individuali e nei seguenti casi, qualora si adottino generatori di calore che, per i valori di emissioni nei prodotti di combustione, appartengano alla classe meno inquinante prevista dalla norma tecnica UNI EN 297: a) Singole ristrutturazioni di impianti termici individuali già esistenti, siti in stabili plurifamiliari, qualora nella versione iniziale non dispongano già di camini, canne fumarie o sistemi di evacuazione dei prodotti della combustione con sbocco sopra il tetto dell'edificio, funzionali ed idonei o comunque adeguabili all'applicazione di apparecchi con combustione asservita da ventilatore; b) Nuove installazioni di impianti termici individuali in edificio assoggettato dalla legislazione nazionale o regionale vigente a categorie di intervento di tipo conservativo, precedentemente mai dotato di alcun tipo di impianto termico, a condizione che non esista camino, canna fumaria o sistema di evacuazione fumi funzionale ed idoneo, o comunque adeguabile allo scopo. 10. Le disposizioni del precedente comma 8 non si applicano agli apparecchi non considerati impianti termici quali: stufe, caminetti, radiatori individuali, scaldacqua unifamiliari. 11. Nel caso in cui si intervenga su parti condominiali degli edifici, la domanda potrà avere seguito solo se sottoscritta da tutti i condomini (comproprietari, o comunque aventi titolo) o accompagnata da deliberazione di assenso del condominio. 12. Si conferma quanto indicato articolo 94, comma 2 del presente regolamento.

Comune di BORGO PACE
Piazza del Pino 3 - 61040 BORGO PACE (PU)
☎ 0722.81.60.48 - 0722.81.60.49
E-mail - utc@comune.borgo-pace.ps.it
Codice fiscale 00360660419
P.ta I.V.A. 00360660419

Comune di MERCATELLO SUL METAURO
Piazza GARIBALDI, 5 - 61040 MERCATELLO SUL METAURO (PU)
☎ 0722.81.69.23 0722.89.393
E-mail - utc.bartolucci@comune.mercatellosulmetauro.pu.it
Codice fiscale 82002010419
P.ta I.V.A. 00376880415

Comune di SANT'ANGELO IN VADO
Piazza Umberto I°, 3 - 61048 SANT'ANGELO IN VADO (PU)
☎ 0722.81.99.07 0722.81.99.20
E-mail - urbanistica@comune.sant-angelo-in-vado.ps.it
Codice Fiscale 82000490415
P.ta I.V.A. 00352820419

TITOLO XVII° Uso di suolo, spazi e servizi pubblici	TITOLO XVII° Uso di suolo, spazi e servizi pubblici
Articolo 99 Occupazione temporanea e permanente di spazi o suolo o sottosuolo pubblico	Articolo 99 Occupazione temporanea e permanente di spazi o suolo o sottosuolo pubblico
1. Coloro che per qualsiasi motivo, intendano occupare temporaneamente il suolo, il sottosuolo e lo spazio pubblico devono rivolgere al ~~Sindaco~~ apposita domanda corredata di tutti i disegni e documenti necessari per chiarire le ragioni della richiesta, nonché per indicare la superficie che si intende occupare, il tempo della occupazione e le opere che si vogliono eseguire. il ~~Sindaco~~, nel rilasciare la concessione, fissa le norme e le prescrizioni da seguire nel corso dell'occupazione, nonché il periodo massimo di durata della stessa.	1. Coloro che per qualsiasi motivo, intendano occupare temporaneamente il suolo, il sottosuolo e lo spazio pubblico devono rivolgere al Responsabile dell'ufficio competente apposita domanda in bollo conforme al modello predisposto, corredata di tutti i disegni e documenti necessari per chiarire le ragioni della richiesta, nonché per indicare la superficie che si intende occupare, il tempo della occupazione e le opere che si vogliono eseguire. Il Responsabile dell'ufficio competente, nel rilasciare la concessione, fissa le norme e le prescrizioni da seguire nel corso dell'occupazione, secondo quanto previsto nei regolamenti di polizia urbana e per l'applicazione della tassa per l'occupazione di spazi ed aree pubbliche, nonché il periodo massimo di durata della stessa.
2. Al termine ~~della~~ concessione, ~~il concessionario deve ripristinare l'area oggetto della medesima~~.	2. Al termine del periodo indicato nella concessione, l'area oggetto della medesima deve essere ripristinata e restituita all'uso pubblico, libera da ogni ingombro e pulita, così come è stata ricevuta, salvo i diversi accordi intercorsi con il Responsabile dell'ufficio comunale competente.
3. L'occupazione permanente del suolo, del sottosuolo e dello spazio pubblico è concessa dal ~~Sindaco~~ purché sia compatibile con le condizioni delle proprietà confinanti e con le esigenze della viabilità. 4. ~~L'autorizzazione è rinnovabile di sei mesi in sei mesi ed è subordinata al pagamento della tassa di occupazione spazi ed aree pubbliche ed al versamento cauzionale per la rimessa in pristino, ove necessario, del terrazzamento o della pavimentazione o della vegetazione, da effettuare entro il termine fissato dall'autorizzazione stessa~~. 5. ~~Trascorsi sessanta giorni dall'avvenuto ripristino del suolo pubblico manomesso, il~~	3. L'occupazione permanente del suolo, del sottosuolo e dello spazio pubblico e' concessa dal Responsabile dell'ufficio competente purché sia compatibile con le condizioni delle proprietà confinanti e con le esigenze della viabilità. 4. La concessione viene rilasciata fatti salvi i diritti di terzi. Essa può essere limitata, sospesa o revocata in caso di abuso da parte del soggetto autorizzato, nonché per motivi di viabilità e traffico, di ordine pubblico, d'igiene e di sicurezza pubblica.

Comune di BORGO PACE
Piazza del Pino 3 - 61040 BORGO PACE (PU)
☎ 0722.81.60.48 - 0722.81.60.49
E-mail - utc@comune.borgo-pace.ps.it
Codice fiscale 00360660419
P.ta I.V.A. 00360660419

Comune di MERCATELLO SUL METAURO
Piazza GARIBALDI, 5 - 61040 MERCATELLO SUL METAURO (PU)
☎ 0722.81.69.23 0722.89.393
E-mail - utc.bartolucci@comune.mercatellosulmetauro.pu.it
Codice fiscale 82002010419
P.ta I.V.A. 00376880415

Comune di SANT'ANGELO IN VADO
Piazza Umberto I°, 3 - 61048 SANT'ANGELO IN VADO (PU)
☎ 0722.81.99.07 0722.81.99.20
E-mail - urbanistica@comune.sant-angelo-in-vado.ps.it
Codice Fiscale 82000490415
P.ta I.V.A. 00352820419

~~deposito cauzionale viene restituito per intero o in parte, a seconda che il ripristino sia stato eseguito a regola d'arte o meno~~.	
6. Il restauro del pavimento stradale, dei marciapiedi e di altri manufatti alterati dal titolare della concessione o per causa di questi, viene eseguito dal Comune sotto la direzione dell'ufficio tecnico comunale a spese del titolare stesso, qualora questi non provveda alla esecuzione delle opere entro il termine stabilito all'uopo dall'amministrazione comunale.	5. Il restauro del pavimento stradale, dei marciapiedi e di altri manufatti alterati dal Titolare della concessione o per causa di questi, viene eseguito dal Comune sotto la direzione dell'ufficio tecnico comunale a spese del Titolare stesso, qualora questi non provveda alla esecuzione delle opere entro il termine stabilito all'uopo dall'Amministrazione Comunale.
7. Può essere consentita anche la creazione di intercapedini e di aperture al livello del suolo per ~~areare~~ ed illuminare gli scantinati mediante griglie e luminali la cui manutenzione è a carico dei proprietari.	6. Può essere consentita anche la creazione di intercapedini e di aperture al livello del suolo per aerare ed illuminare gli scantinati mediante griglie e luminali la cui manutenzione è a carico dei proprietari.
8. Nell'atto di ~~autorizzazione~~, il ~~Sindaco~~ stabilisce le prescrizioni da seguire durante l'esecuzione dell'opera, sia in prosieguo di tempo.	7. Nell'atto di concessione, il Responsabile dell'ufficio competente stabilisce le prescrizioni da seguire durante l'esecuzione dell'opera, sia in prosieguo di tempo.
9. È vietato eseguire scavi o rompere il pavimento di strade pubbliche o aperte al pubblico transito per piantarvi pali, immettere o restaurare condutture del sottosuolo, costruire e restaurare fogne e qualsiasi altro lavoro nel suolo pubblico senza ~~l'autorizzazione del Sindaco~~, in cui siano specificatamente indicate le norme da osservare nella esecuzione dei lavori. Il rilascio della suddetta ~~autorizzazione~~ è subordinato alla presentazione della domanda indicante i lavori che si intendono eseguire, al pagamento della relativa tassa, al deposito di garanzie da effettuarsi presso la tesoreria del comune, sul quale il Comune avrà piena facoltà di rivalersi delle eventuali penali e delle spese non rimborsate dagli interessati.	8. È vietato eseguire scavi o rompere il pavimento di strade pubbliche o aperte al pubblico transito per piantarvi pali, immettere o restaurare condutture del sottosuolo, costruire e restaurare fogne e qualsiasi altro lavoro nel suolo pubblico senza la concessione del Responsabile dell'ufficio competente, in cui siano specificatamente indicate le norme da osservare nella esecuzione dei lavori. Il rilascio della suddetta concessione è subordinato alla presentazione della domanda indicante i lavori che si intendono eseguire, al pagamento della relativa tassa, al deposito di garanzie da effettuarsi presso la tesoreria del Comune, sul quale il Comune avrà piena facoltà di rivalersi delle eventuali penali e delle spese non rimborsate dagli interessati.
10. Il ~~Sindaco~~ può, ~~sentita la commissione edilizia, autorizzare~~ l'occupazione del suolo e del sottosuolo stradale, con impianti di servizi pubblici di trasporto o con canalizzazione idriche, elettriche, ecc. oltre che con chioschi, il cui progetto deve essere approvato a norma del presente regolamento. Il concessionario in tale caso, oltre al pagamento del contributo prescritto per l'uso del suolo pubblico, è tenuto ad osservare sotto la sua personale responsabilità tutte le necessarie cautele perché il suolo stesso	9. Il Responsabile dell'ufficio competente può, rilasciare la concessione per l'occupazione del suolo e del sottosuolo stradale, con impianti di servizi pubblici di trasporto o con canalizzazione idriche, elettriche, ecc. oltre che con chioschi, il cui progetto deve essere approvato a norma del presente regolamento. Il concessionario in tale caso, oltre al pagamento del contributo prescritto per l'uso del suolo pubblico, è tenuto ad osservare sotto la sua personale responsabilità tutte le necessarie cautele perché il suolo stesso

Comune di BORGO PACE
Piazza del Pino 3 - 61040 BORGO PACE (PU)
☎ 0722.81.60.48 - 0722.81.60.49
E-mail - utc@comune.borgo-pace.ps.it
Codice fiscale 00360660419
P.ta I.V.A. 00360660419

Comune di MERCATELLO SUL METAURO
Piazza GARIBALDI, 5 - 61040 MERCATELLO SUL METAURO (PU)
☎ 0722.81.69.23 0722.89.393
E-mail - utc.bartolucci@comune.mercatellosulmetauro.pu.it
Codice fiscale 82002010419
P.ta I.V.A. 00376880415

Comune di SANT'ANGELO IN VADO
Piazza Umberto I°, 3 - 61048 SANT'ANGELO IN VADO (PU)
☎ 0722.81.99.07 0722.81.99.20
E-mail - urbanistica@comune.sant-angelo-in-vado.ps.it
Codice Fiscale 82000490415
P.ta I.V.A. 00352820419

non subisca danneggiamenti e purché non sia in alcun modo intralciato e reso pericoloso il pubblico transito.	non subisca danneggiamenti e purché non sia in alcun modo intralciato e reso pericoloso il pubblico transito.
Articolo 100 Rinvenimenti e scoperte	Articolo 100 Rinvenimenti e scoperte
1. Oltre alle prescrizioni degli articoli ~~43 e seguenti della legge 1° giugno 1939, n. 1089~~, circa l'obbligo da parte di chiunque compia scoperte di presumibile interesse paleontologico, storico, artistico, archeologico, di denunciare immediatamente, alla soprintendenza o ~~alla più vicina stazione dei carabinieri~~, il ritrovamento, e di sospendere i lavori in attesa del sopralluogo della soprintendenza predetta, il ~~concessionario~~, il direttore dei lavori e l'appaltatore sono tenuti a segnalare immediatamente al ~~Sindaco~~ i ritrovamenti aventi lo stesso presumibile interesse, che dovessero verificarsi nel corso di lavori di qualsiasi genere. Analoghe segnalazioni vanno fatte nel caso di rinvenimento di ossa umane. 2. I soggetti di cui al comma 1 sono tenuti ad osservare e a fare osservare tutti quei provvedimenti che il ~~Sindaco~~ ritenga opportuno adottare in conseguenza di tali scoperte e rinvenimenti, in attesa delle definitive determinazioni delle competenti autorità.	1. Oltre alle prescrizioni degli articoli 90 e seguenti del Decreto Legislativo 22 gennaio 2004, n. 42 e s.m.i, circa l'obbligo da parte di chiunque compia scoperte di presumibile interesse paleontologico, storico, artistico, archeologico, di denunciare immediatamente, alla Soprintendenza o all'autorità di pubblica sicurezza, il ritrovamento, e di sospendere i lavori in attesa del sopralluogo della Soprintendenza predetta, il titolare del Titolo abilitativo edilizio, il direttore dei lavori e l'appaltatore sono tenuti a segnalare immediatamente al Comune i ritrovamenti aventi lo stesso presumibile interesse, che dovessero verificarsi nel corso di lavori di qualsiasi genere. Analoghe segnalazioni vanno fatte nel caso di rinvenimento di ossa umane. 2. I soggetti di cui al comma 1 sono tenuti ad osservare e a fare osservare tutti quei provvedimenti che il Comune ritenga opportuno adottare in conseguenza di tali scoperte e rinvenimenti, in attesa delle definitive determinazioni delle competenti autorità.
Articolo 101 Tende aggettanti sullo spazio pubblico	Articolo 101 Tende aggettanti sullo spazio pubblico
1. Quando non nuocciano al libero transito o non impediscano la visuale in danno del vicini, il ~~Sindaco~~ può autorizzare ~~dietro pagamento della relativa tassa~~ e con l'osservanza delle condizioni ~~che riterrà opportune~~, caso per caso, l'apposizione a porte e finestre di tende aggettanti nello spazio pubblico. 2. Tali tende sono di norma vietate nelle strade prive di marciapiede tranne che non siano di esclusivo uso pedonale o lo consenta la	1. Quando non nuocciano al libero transito o non impediscano la visuale in danno dei vicini, il Responsabile dello Sportello Unico per l'Edilizia comunale può autorizzare con l'osservanza delle condizioni previste dalle norme vigenti, caso per caso, l'apposizione a porte e finestre di tende aggettanti nello spazio pubblico. 2. Tali tende sono di norma vietate nelle strade prive di marciapiede tranne che non siano di esclusivo uso pedonale o lo consenta la

Comune di BORGO PACE
Piazza del Pino 3 - 61040 BORGO PACE (PU)
☎ 0722.81.60.48 - 0722.81.60.49
E-mail - utc@comune.borgo-pace.ps.it
Codice fiscale 00360660419
P.ta I.V.A. 00360660419

Comune di MERCATELLO SUL METAURO
Piazza GARIBALDI, 5 - 61040 MERCATELLO SUL METAURO (PU)
☎ 0722.81.69.23 0722.89.393
E-mail - utc.bartolucci@comune.mercatellosulmetauro.pu.it
Codice fiscale 82002010419
P.ta I.V.A. 00376880415

Comune di SANT'ANGELO IN VADO
Piazza Umberto I°, 3 - 61048 SANT'ANGELO IN VADO (PU)
☎ 0722.81.99.07 0722.81.99.20
E-mail - urbanistica@comune.sant-angelo-in-vado.ps.it
Codice Fiscale 82000490415
P.ta I.V.A. 00352820419

particolare conformazione della viabilità. 3. Nelle strade fornite di marciapiede l'aggetto di tali tende deve, di regola, essere inferiore di 50 cm. della larghezza del marciapiede. 4. Le tende, le loro appendici ed i loro meccanismi non possono essere situati ad altezza inferiore a ml. 2,20 dal suolo. 5. Per immobili ~~di interesse archeologico o storico o artistico~~ il rilascio dell'autorizzazione è subordinato ~~al nulla-osta della competente soprintendenza~~. 6. L'autorizzazione ad apporre tende di qualsiasi specie può essere revocata quando queste non siano mantenute in buono stato e pulite.	particolare conformazione della viabilità. 3. Nelle strade fornite di marciapiede l'aggetto di tali tende deve, di regola, essere inferiore di 50 cm della larghezza del marciapiede. 4. Le tende, le loro appendici ed i loro meccanismi, non possono essere situati ad altezza inferiore a m 2,20 dal suolo. 5. Per immobili tutelati ai sensi del Decreto Legislativo 22 gennaio 2004, n. 42 e s.m.i il rilascio dell'autorizzazione è subordinato all'autorizzazione paesaggistica di cui al precedente articolo 24. 6. L'autorizzazione ad apporre tende di qualsiasi specie può essere revocata quando queste non siano mantenute in buono stato e pulite.
TITOLO XVIII° Disposizioni finali	TITOLO XVIII° Disposizioni finali
Articolo 102 Rilevamento del patrimonio edilizio	Articolo 102 Rilevamento del patrimonio edilizio
1. I fabbricati siti nel territorio del Comune sono oggetto di rilevamento comunale volto a valutazioni di carattere statico, edilizio ed urbanistico. Tale rilevamento riguarda sia gli edifici che le singole unità immobiliari. 2. Le indicazioni relative alle destinazioni d'uso, alla tipologia edilizia, alla dotazione di impianti e servizi, allo stato di esercizio e manutenzione dell'edificio o dell'unità immobiliare ed a quant'altro necessario per il rilevamento di cui sopra, sono raccolte in apposite schede. 3. Il proprietario di ciascun immobile o di parte del medesimo è tenuto a redigere l'apposita scheda di rilevamento in occasione della presentazione della domanda di ~~licenza d'uso~~; è tenuto altresì a comunicare all'amministrazione comunale le eventuali variazioni degli elementi precedentemente rilevati, anche se per le stesse non sia ~~stata necessaria l'autorizzazione o la concessione~~. Detta comunicazione deve essere effettuata entro sessanta giorni dall'intervenuta variazione.	1. I fabbricati siti nel territorio del comune sono oggetto di rilevamento comunale volto a valutazioni di carattere statico, edilizio, urbanistico e tributario. Tale rilevamento riguarda sia gli edifici che le singole unità immobiliari. 2. Le indicazioni relative alle destinazioni d'uso, alla tipologia edilizia, alla dotazione di impianti e servizi, allo stato di esercizio e manutenzione dell'edificio o dell'unità immobiliare ed a quant'altro necessario per il rilevamento di cui sopra, sono raccolte in apposite schede. 3. Il proprietario di ciascun immobile o di parte del medesimo è tenuto a redigere l'apposita scheda di rilevamento in occasione della presentazione della domanda di agibilità; è tenuto altresì a comunicare all'Amministrazione Comunale le eventuali variazioni degli elementi precedentemente rilevati, anche se per le stesse non sia stato necessario un Titolo abilitativo edilizio. Detta comunicazione deve essere effettuata entro sessanta giorni dall'intervenuta variazione.

Comune di BORGO PACE
Piazza del Pino 3 - 61040 BORGO PACE (PU)
☎ 0722.81.60.48 - 0722.81.60.49
E-mail - utc@comune.borgo-pace.ps.it
Codice fiscale 00360660419
P.ta I.V.A. 00360660419

Comune di MERCATELLO SUL METAURO
Piazza GARIBALDI, 5 - 61040 MERCATELLO SUL METAURO (PU)
☎ 0722.81.69.23 0722.89.393
E-mail - utc.bartolucci@comune.mercatellosulmetauro.pu.it
Codice fiscale 82002010419
P.ta I.V.A. 00376880415

Comune di SANT'ANGELO IN VADO
Piazza Umberto I°, 3 - 61048 SANT'ANGELO IN VADO (PU)
☎ 0722.81.99.07 0722.81.99.20
E-mail - urbanistica@comune.sant-angelo-in-vado.ps.it
Codice Fiscale 82000490415
P.ta I.V.A. 00352820419

Articolo 103 Entrata in vigore del regolamento edilizio	Articolo 103 Entrata in vigore del presente regolamento edilizio
1. ~~I Comuni provvedono all'adeguamento dei propri regolamenti edilizi entro 1 anno dall'entrata in vigore del regolamento edilizio tipo~~.	1. Il regolamento edilizio comunale adeguato al regolamento edilizio tipo regionale è soggetto all'approvazione di cui all'articolo 36 della legge 17 agosto 1942, n. 1150, e successive modifiche e integrazioni ed alla L.R. 5 agosto 1992, n. 34 come modificata dalla L.R. 16 agosto 2001, n. 19.
2. ~~Decorso il termine di cui al comma 1, fermo restando per i Comuni che non vi abbiano provveduto l'obbligo di adeguamento, le norme del regolamento edilizio tipo prevalgono sulle norme dei regolamenti edilizi comunali, nonché sulle altre norme comunali in materia edilizia~~. 3. ~~Il regolamento edilizio comunale adeguato ai sensi del comma 1, è soggetto all'approvazione di cui all'articolo 36 della legge 17 agosto 1942, n. 1150, e successive modifiche e integrazioni.~~ ~~3.bis Il regolamento edilizio comunale adottato senza modifiche rispetto al regolamento edilizio tipo, e approvato in via definitiva dal Comune e sottoposto al solo controllo di legittimità ai sensi della normativa vigente~~.	
4. Al momento dell'entrata in vigore del regolamento edilizio comunale è abrogato il precedente regolamento.	2. Al momento dell'entrata in vigore del presente regolamento edilizio comunale è abrogato il precedente regolamento, nonché ogni altra disposizione dello strumento urbanistico vigente con esso contrastante.
~~5.~~ L'amministrazione comunale ha la facoltà di modificare il regolamento edilizio con lo stesso procedimento seguito per l'approvazione. ~~6. Le modifiche che costituiscono mero adeguamento alle disposizioni di legge sono adottate in via definitiva dal Comune e sottoposte al solo controllo di legittimità~~. È fatto salvo il potere di coordinamento della Regione da esplicarsi attraverso direttive ai Comuni.	3. L'amministrazione comunale ha la facoltà di modificare il regolamento edilizio con lo stesso procedimento seguito per l'approvazione. 4. E' fatto salvo il potere di coordinamento della Regione da esplicarsi attraverso direttive ai Comuni.
Articolo 104 Norme finali per l'attuazione del regolamento edilizio	Articolo 104 Norme finali per l'attuazione del regolamento edilizio

Comune di BORGO PACE
Piazza del Pino 3 - 61040 BORGO PACE (PU)
☎ 0722.81.60.48 - 0722.81.60.49
E-mail - utc@comune.borgo-pace.ps.it
Codice fiscale 00360660419
P.ta I.V.A. 00360660419

Comune di MERCATELLO SUL METAURO
Piazza GARIBALDI, 5 - 61040 MERCATELLO SUL METAURO (PU)
☎ 0722.81.69.23 0722.89.393
E-mail - utc.bartolucci@comune.mercatellosulmetauro.pu.it
Codice fiscale 82002010419
P.ta I.V.A. 00376880415

Comune di SANT'ANGELO IN VADO
Piazza Umberto I°, 3 - 61048 SANT'ANGELO IN VADO (PU)
☎ 0722.81.99.07 0722.81.99.20
E-mail - urbanistica@comune.sant-angelo-in-vado.ps.it
Codice Fiscale 82000490415
P.ta I.V.A. 00352820419

1. Sono fatte salve le norme tecniche di attuazione (NTA) degli strumenti urbanistici attuativi d'iniziativa pubblica purché definitivamente approvate alla data ~~del 29 settembre 1990~~, nonché quelle degli strumenti urbanistici attuativi di iniziativa privata purché convenzionata alla data ~~del 29 settembre 1990~~; sono altresì ~~fatte salve le concessioni edilizie e le autorizzazioni rilasciate alla data delle adozioni del regolamento edilizio comunale in adeguamento al regolamento edilizio tipo~~.	1. Sono fatte salve le norme tecniche di attuazione (NTA) degli strumenti urbanistici attuativi d'iniziativa pubblica purché definitivamente approvate alla data di adozione del presente regolamento, nonché quelle degli strumenti urbanistici attuativi di iniziativa privata purché convenzionata alla data di adozione del presente regolamento; sono altresì fatti salvi i Titoli abilitativi edilizi in corso alla data di adozione del presente regolamento.
Articolo 105 ~~Domanda di concessione e di autorizzazione presentate prima~~ dell'entrata in vigore del regolamento edilizio comunale ~~o della data prevista dal comma 2 dell'articolo 103~~.	Articolo 105 Procedimenti amministrativi in corso alla data dell'entrata in vigore del presente regolamento edilizio comunale
1. ~~Le domande di concessione e di autorizzazione presentate prima dell'operatività dei regolamenti di cui ai commi 2 e 3 dell'articolo 103, per le quali alle predette date non sia stata rilasciata la concessione o l'autorizzazione, sono esaminate in base ai predetti regolamenti e, pertanto, gli interessati devono modificare i relativi progetti ove siano in contrasto con le nuove disposizioni~~.	1. Le disposizioni contenute nel presente regolamento non si applicano ai procedimenti amministrativi in corso alla data di entrata in vigore del presente regolamento.
Allegato A Documentazione da allegare alla domanda di ~~concessione edilizia~~ - stato di fatto	Allegato A Documentazione da allegare alla domanda di Permesso di costruire (o altro Titolo abilitativo edilizio) relativa allo stato di fatto
a) stralcio del foglio catastale, rilasciato dall'ufficio tecnico erariale, con l'esatta indicazione del lotto, aggiornata mediante colorazione trasparente firmata dal progettista, con campitura delle aree sulle quali è computata la superficie fondiaria e, conseguentemente, il volume edificabile; b) stralcio degli strumenti urbanistici generali o attuativi vigenti, con l'esatta ubicazione dell'area o dell'immobile interessato; c) una o più planimetrie d'insieme, comprendenti il piano quotato, esteso per un raggio di almeno	a) stralcio del foglio catastale, rilasciato dall'ufficio tecnico erariale, con l'esatta indicazione del lotto, aggiornata mediante colorazione trasparente firmata dal progettista, con campitura delle aree sulle quali è computata la superficie fondiaria e, conseguentemente, il volume edificabile; b) stralcio degli strumenti urbanistici generali o attuativi vigenti, con l'esatta ubicazione dell'area o dell'immobile interessato; c) una o più planimetrie d'insieme, comprendenti il piano quotato, esteso per un raggio di almeno

Comune di BORGO PACE
Piazza del Pino 3 - 61040 BORGO PACE (PU)
☎ 0722.81.60.48 - 0722.81.60.49
E-mail - utc@comune.borgo-pace.ps.it
Codice fiscale 00360660419
P.ta I.V.A. 00360660419

Comune di MERCATELLO SUL METAURO
Piazza GARIBALDI, 5 - 61040 MERCATELLO SUL METAURO (PU)
☎ 0722.81.69.23 0722.89.393
E-mail - utc.bartolucci@comune.mercatellosulmetauro.pu.it
Codice fiscale 82002010419
P.ta I.V.A. 00376880415

Comune di SANT'ANGELO IN VADO
Piazza Umberto I°, 3 - 61048 SANT'ANGELO IN VADO (PU)
☎ 0722.81.99.07 0722.81.99.20
E-mail - urbanistica@comune.sant-angelo-in-vado.ps.it
Codice Fiscale 82000490415
P.ta I.V.A. 00352820419

mt. 40,00 dai confini dell'area sulla quale deve essere effettuato l'intervento, dalle quali risultino: la superficie dell'area, le strade con la relativa toponomastica e la loro ampiezza, la posizione, le sagome e i distacchi dal fabbricato, le eventuali costruzioni confinanti con i relativi distacchi e le loro altezze, le eventuali alberature esistenti con l'indicazione delle varie essenze, l'indicazione delle opere di urbanizzazione primaria esistenti e degli allacci ai pubblici servizi; d) almeno quattro fotografie, in copia semplice, di formato non inferiore a cm. ~~13 x 18~~, dello stato di fatto. In caso di costruzione su pendio, le foto devono includere anche il profilo della sommità. Nel piano di cui alla precedente lettera c) devono essere chiaramente riportati i punti di vista numerati dai quali sono state riprese le fotografie; e) nei progetti di demolizione e ricostruzione, rilievo quotato in scala non inferiore a 1:200 degli edifici da demolire con la specificazione delle attuali destinazioni d'uso relative a tutti i piani e le sezioni più indicative, nonché la documentazione fotografica.	mt. 40,00 dai confini dell'area sulla quale deve essere effettuato l'intervento, dalle quali risultino: la superficie dell'area, le strade con la relativa toponomastica e la loro ampiezza, la posizione, le sagome e i distacchi dal fabbricato, le eventuali costruzioni confinanti con i relativi distacchi e le loro altezze, le eventuali alberature esistenti con l'indicazione delle varie essenze, l'indicazione delle opere di urbanizzazione esistenti e degli allacci ai pubblici servizi; d) almeno quattro fotografie, in copia semplice, di formato non inferiore a cm. 10 x 15, dello stato di fatto. In caso di costruzione su pendio, le foto devono includere anche il profilo della sommità. Nel piano di cui alla precedente lettera c) devono essere chiaramente riportati i punti di vista numerati dai quali sono state riprese le fotografie; e) nei progetti di demolizione e ricostruzione, rilievo quotato in scala non inferiore a 1:200 degli edifici da demolire con la specificazione delle attuali destinazioni d'uso relative a tutti i piani e le sezioni più indicative, nonché la documentazione fotografica.
Allegato B Documentazione da allegare alla domanda di ~~concessione edilizia~~ - progetto	Allegato B Documentazione da allegare alla domanda di Permesso di costruire (o altro Titolo abilitativo edilizio) relativa allo stato di progetto
A) La relazione generale illustrante schematicamente le caratteristiche tipologiche dell'opera progettata (destinazione d'uso, tipo edilizio, piani, ecc.), quelle costruttive (materiali e tecniche impiegati nelle principali strutture quali fondazioni, elementi portanti verticali ed orizzontali, coperture, ecc.), quelle delle finiture (impianto idrico, elettrico, di gas metano o di qualsiasi fonte energetica alternativa, impianto telefonico, di smaltimento dei rifiuti, di smaltimento degli scarichi idrici, di condizionamento, di ascensione, ecc.). La relazione deve indicare il modo in cui il progetto ha risolto il problema della eliminazione delle cosiddette «barriere architettoniche», specificamente in merito a: percorsi pedonali, parcheggi e posti macchina, accessi, scale,	A) La relazione generale illustrante schematicamente le caratteristiche tipologiche dell'opera progettata (destinazione d'uso, tipo edilizio, piani, ecc.), quelle costruttive (materiali e tecniche impiegati nelle principali strutture quali fondazioni, elementi portanti verticali ed orizzontali, coperture, ecc.), quelle delle finiture (impianto idrico, elettrico, di gas metano o di qualsiasi fonte energetica alternativa, impianto telefonico, di smaltimento dei rifiuti, di smaltimento degli scarichi idrici, di condizionamento, di ascensione, ecc.). La relazione deve indicare il modo in cui il progetto ha risolto il problema della eliminazione delle cosiddette «barriere architettoniche», specificamente in merito a: percorsi pedonali, parcheggi e posti macchina, accessi, scale,

Comune di BORGO PACE
Piazza del Pino 3 - 61040 BORGO PACE (PU)
☎ 0722.81.60.48 - 0722.81.60.49
E-mail - utc@comune.borgo-pace.ps.it
Codice fiscale 00360660419
P.ta I.V.A. 00360660419

Comune di MERCATELLO SUL METAURO
Piazza GARIBALDI, 5 - 61040 MERCATELLO SUL METAURO (PU)
☎ 0722.81.69.23 0722.89.393
E-mail - utc.bartolucci@comune.mercatellosulmetauro.pu.it
Codice fiscale 82002010419
P.ta I.V.A. 00376880415

Comune di SANT'ANGELO IN VADO
Piazza Umberto I°, 3 - 61048 SANT'ANGELO IN VADO (PU)
☎ 0722.81.99.07 0722.81.99.20
E-mail - urbanistica@comune.sant-angelo-in-vado.ps.it
Codice Fiscale 82000490415
P.ta I.V.A. 00352820419

rampe, ascensori, porte, corridoi e passaggi, locali igienici, impianti. La relazione deve specificare il tipo di finanziamento con il quale si intende realizzare l'opera (edilizia privata, convenzionata, agevolata, sovvenzionata, pubblica, ecc.), evidenziando anche il rispetto dei requisiti tecnici richiesti per l'accesso a determinati finanziamenti dalle leggi vigenti. Per i fabbricati a destinazione produttiva, la relazione deve contenere la descrizione delle lavorazioni effettuate e la specificazione dei materiali depositati, trattati, prodotti, eliminati, utilizzati per la produzione dell'energia: ciò in rapporto alla sicurezza interna ed esterna della fabbrica. Sempre per le attività produttive, va specificata l'intensità dei rumori prodotti durante le lavorazioni, le quantità di acqua utilizzate e le relative fonti di approvvigionamento. Nel caso di interventi sul patrimonio edilizio esistente, la relazione deve anche illustrare le metodologie di intervento, i risultati degli eventuali assaggi compiuti sulle strutture, le possibilità di recupero o di reimpiego dei materiali, le tecniche da impiegarsi per il restauro o il consolidamento o il risanamento e la sostituzione delle strutture esistenti. ~~Sia per gli interventi sul patrimonio edilizio esistente sia per gli edifici destinati esclusivamente ad attività turistiche alberghiere, commerciali o direzionali occorre il computo metrico estimativo~~.	rampe, ascensori, porte, corridoi e passaggi, locali igienici, impianti. La relazione deve specificare il tipo di finanziamento con il quale si intende realizzare l'opera (edilizia privata, convenzionata, agevolata, sovvenzionata, pubblica, ecc.), evidenziando anche il rispetto dei requisiti tecnici richiesti per l'accesso a determinati finanziamenti dalle leggi vigenti. Per i fabbricati a destinazione produttiva, la relazione deve contenere la descrizione delle lavorazioni effettuate e la specificazione dei materiali depositati, trattati, prodotti, eliminati, utilizzati per la produzione dell'energia: ciò in rapporto alla sicurezza interna ed esterna della fabbrica. Sempre per le attività produttive, va specificata l'intensità dei rumori prodotti durante le lavorazioni, le quantità di acqua utilizzate e le relative fonti di approvvigionamento. Nel caso di interventi sul patrimonio edilizio esistente, la relazione deve anche illustrare le metodologie di intervento, i risultati degli eventuali assaggi compiuti sulle strutture, le possibilità di recupero o di reimpiego dei materiali, le tecniche da impiegarsi per il restauro o il consolidamento o il risanamento e la sostituzione delle strutture esistenti.
B) Alla relazione deve essere allegata una tabella contenente: a) superficie catastale di intervento; b) superficie territoriale (St) della (o delle) «zona omogenea» dello strumento urbanistico, nella quale ricade il lotto di intervento; c) superficie fondiaria del lotto di intervento (Sf); d) superficie coperta (Sc); e) superficie utile lorda (Sul) e/o volume (V); f) superficie utile abitabile (Sua); g) superficie non residenziale (Snr); h) superficie complessiva (Sc); i) superficie netta (Sn); l) superficie accessoria (Sa); m) superficie per attività turistiche, direzionali e commerciali (Sat); n) distanze dai confini di proprietà, dalle strade, dai confini di zona, dagli edifici esistenti e di	B) Alla relazione deve essere allegata una tabella contenente: a) superficie catastale di intervento; b) superficie territoriale (St) della (o delle) «zona omogenea» dello strumento urbanistico, nella quale ricade il lotto di intervento; c) superficie fondiaria del lotto di intervento (Sf); d) superficie coperta (Sc); e) superficie utile lorda (Sul) e/o volume (V); f) superficie utile abitabile (Sua); g) superficie non residenziale (Snr); h) superficie complessiva (Sc); i) superficie netta (Sn); l) superficie accessoria (Sa); m) superficie per attività turistiche, direzionali e commerciali (Sat); n) distanze dai confini di proprietà, dalle strade, dai confini di zona, dagli edifici esistenti e di

Comune di BORGO PACE
Piazza del Pino 3 - 61040 BORGO PACE (PU)
☎ 0722.81.60.48 - 0722.81.60.49
E-mail - utc@comune.borgo-pace.ps.it
Codice fiscale 00360660419
P.ta I.V.A. 00360660419

Comune di MERCATELLO SUL METAURO
Piazza GARIBALDI, 5 - 61040 MERCATELLO SUL METAURO (PU)
☎ 0722.81.69.23 0722.89.393
E-mail - utc.bartolucci@comune.mercatellosulmetauro.pu.it
Codice fiscale 82002010419
P.ta I.V.A. 00376880415

Comune di SANT'ANGELO IN VADO
Piazza Umberto I°, 3 - 61048 SANT'ANGELO IN VADO (PU)
☎ 0722.81.99.07 0722.81.99.20
E-mail - urbanistica@comune.sant-angelo-in-vado.ps.it
Codice Fiscale 82000490415
P.ta I.V.A. 00352820419

progetto; o) altezza delle fronti (H) e altezza massima dell'edificio; p) indice di fabbricabilità fondiaria (If) e di utilizzazione fondiaria (Uf); q) superficie delle aree destinate a parcheggi, distinti in aree per parcheggi pubblici di urbanizzazione primaria ed aree per parcheggi di pertinenza degli edifici (articolo 41 sexies della legge 17 agosto 1942, n. 1150); r) superficie delle aree destinate a verde, suddivise in: verde privato, verde condominiale, verde pubblico di urbanizzazione primaria; s) superficie delle aree destinate alla viabilità; t) superficie delle aree destinate alla urbanizzazione secondaria; u) superficie delle abitazioni (misurata ai sensi dell'articolo 16 della legge 5 agosto 1978, n. 457), solo nel caso di edilizia agevolata; v) altezza virtuale (K) ed altezza netta dei locali abitabili e dei relativi accessori (misurate al sensi dell'articolo 43 della citata legge n. 457 del 1978), solo nel caso di edilizia agevolata; w) superficie delle aree di uso pubblico; z) abitanti e addetti convenzionali. La relazione geologico geotecnica deve essere firmata da un tecnico laureato, abilitato nelle apposite discipline e regolarmente iscritto all'albo professionale. Sugli elaborati che costituiscono la relazione geologico-geotecnica deve comparire la firma, il timbro professionale e il codice fiscale del tecnico. La relazione deve contenere dati sulla natura, lo stato fisico e stabilità dei terreni superficiali e profondi: essa deve inoltre calcolare i carichi ammissibili, analizzare l'idrografia superficiale e profonda, valutare il rischio sismico. La relazione deve illustrare le modalità di esecuzione delle prove di campagna e di laboratorio, nonché i metodi di calcolo adottati. Nei Comuni inclusi in zone sismiche, la relazione geologica deve contenere i riferimenti richiesti dalle vigenti leggi sismiche. 1) La documentazione tecnica inerente l'impianto termico deve essere redatta in conformità al disposto dell'articolo 14 del D.P.R. 28 giugno 1977, n. 1052 e deve essere firmata, oltre che dal	progetto; o) altezza delle fronti (H) e altezza massima dell'edificio; p) indice di fabbricabilità fondiaria (If) e di utilizzazione fondiaria (Uf); q) superficie delle aree destinate a parcheggi, distinti in aree per parcheggi pubblici di urbanizzazione primaria ed aree per parcheggi di pertinenza degli edifici (articolo 41 sexies della legge 17 agosto 1942, n. 1150 così come modificato dall'articolo 2 della Legge 24 marzo 1989, n.122); r) superficie delle aree destinate a verde, suddivise in: verde privato, verde condominiale, verde pubblico di urbanizzazione primaria; s) superficie delle aree destinate alla viabilità; t) superficie delle aree destinate alla urbanizzazione secondaria; u) superficie delle abitazioni (misurata ai sensi dell'articolo 16 della legge 5 agosto 1978, n. 457), solo nel caso di edilizia agevolata; v) altezza virtuale (K) ed altezza netta dei locali abitabili e dei relativi accessori (misurate al sensi dell'articolo 43 della citata legge n. 457 del 1978), solo nel caso di edilizia agevolata; w) superficie delle aree di uso pubblico; z) abitanti e addetti convenzionali. La relazione geologico geotecnica deve essere firmata da un tecnico laureato, abilitato nelle apposite discipline e regolarmente iscritto all'albo professionale. Sugli elaborati che costituiscono la relazione geologico-geotecnica deve comparire la firma, il timbro professionale e il codice fiscale del tecnico.La relazione deve contenere dati sulla natura, lo stato fisico e stabilità dei terreni superficiali e profondi: essa deve inoltre calcolare i carichi ammissibili, analizzare l'idrografia superficiale e profonda, valutare il rischio sismico. La relazione deve illustrare le modalità di esecuzione delle prove di campagna e di laboratorio, nonché i metodi di calcolo adottati. Nei Comuni inclusi in zone sismiche, la relazione geologica deve contenere i riferimenti richiesti dalle vigenti leggi sismiche. 1) La documentazione tecnica inerente l'impianto termico deve essere redatta in conformità al disposto dell'articolo 14 del D.P.R. 28 giugno 1977, n. 1052 e deve essere firmata, oltre che dal

Comune di BORGO PACE
Piazza del Pino 3 - 61040 BORGO PACE (PU)
☎ 0722.81.60.48 - 0722.81.60.49
E-mail - utc@comune.borgo-pace.ps.it
Codice fiscale 00360660419
P.ta I.V.A. 00360660419

Comune di MERCATELLO SUL METAURO
Piazza GARIBALDI, 5 - 61040 MERCATELLO SUL METAURO (PU)
☎ 0722.81.69.23 0722.89.393
E-mail - utc.bartolucci@comune.mercatellosulmetauro.pu.it
Codice fiscale 82002010419
P.ta I.V.A. 00376880415

Comune di SANT'ANGELO IN VADO
Piazza Umberto I°, 3 - 61048 SANT'ANGELO IN VADO (PU)
☎ 0722.81.99.07 0722.81.99.20
E-mail - urbanistica@comune.sant-angelo-in-vado.ps.it
Codice Fiscale 82000490415
P.ta I.V.A. 00352820419

committente anche dal progettista (ingegnere o altro progettista abilitato). 2) La documentazione inerente l'isolamento termico dell'edificio deve essere redatta in conformità a quanto stabilito dall'articolo 19 del medesimo D.P.R. n. 1052 del 1977. Tale documentazione deve essere firmata dal committente e dal progettista dell'edificio. La relazione tecnica sugli impianti di abbattimento delle immissioni atmosferiche, necessaria solo per ~~le concessioni~~ relative a stabilimenti industriali, oltre agli impianti che si intendono installare, deve descrivere il funzionamento degli stessi in tutte le condizioni di esercizio dell'industria, i tempi e le frequenze delle operazioni di manutenzione, le massime quantità e la composizione percentuale delle emissioni, specificando i metodi di indagine e gli studi eseguiti per accertare l'efficienza degli impianti stessi. Vanno inoltre indicati i tempi di fermata degli impianti industriali, nonché i tempi necessari per raggiungere il regime di funzionamento dei medesimi. La suddetta relazione e obbligatoria anche nel caso di ~~concessioni~~ relative ad ampliamenti o modifiche degli impianti tali da comportare variazioni alla qualità delle emissioni o alla loro quantità. L'eventuale ulteriore documentazione tecnica richiesta da leggi e regolamenti relativi all'edilizia speciale o all'edilizia pubblica. C) Planimetria corredata da due o più profili significativi (ante e post-operam) dell'andamento altimetrico dell'edificio rispetto al terreno, alle strade ed agli edifici circostanti, di cui uno almeno secondo la massima pendenza, nella quale risultino precisati la superficie coperta dell'edificio in tutti i corpi di fabbrica che lo compongono (quotate in tutti i suoi elementi: terrazze, pensiline, avancorpi, rientrature, ecc.), nonché le quote altimetriche di sistemazione del terreno e rampe, terrazzamenti, scalinate, scarpate, ecc., con particolare riguardo ai punti di emergenza del fabbricato. Devono essere, altresì, evidenziate le superfici destinate a spazi per parcheggi e le zone di distacco a protezione dei nastri stradali e tra edifici comprendenti strade coperte al traffico veicolare. Tutte le quote altimetriche relative al piano di campagna originario e alla sistemazione	committente anche dal progettista (ingegnere o altro progettista abilitato). 2) La documentazione inerente l'isolamento termico dell'edificio deve essere redatta in conformità a quanto stabilito dall'articolo 19 del medesimo D.P.R. n. 1052 del 1977. Tale documentazione deve essere firmata dal committente e dal progettista dell'edificio. La relazione tecnica sugli impianti di abbattimento delle immissioni atmosferiche, necessaria solo per <u>i Titoli abilitativi edilizi</u> relativi a stabilimenti industriali, oltre agli impianti che si intendono installare, deve descrivere il funzionamento degli stessi in tutte le condizioni di esercizio dell'industria, i tempi e le frequenze delle operazioni di manutenzione, le massime quantità e la composizione percentuale delle emissioni, specificando i metodi di indagine e gli studi eseguiti per accertare l'efficienza degli impianti stessi. Vanno inoltre indicati i tempi di fermata degli impianti industriali, nonché i tempi necessari per raggiungere il regime di funzionamento dei medesimi. La suddetta relazione e obbligatoria anche nel caso di <u>Titoli abilitativi edilizi</u> relativi ad ampliamenti o modifiche degli impianti tali da comportare variazioni alla qualità delle emissioni o alla loro quantità. L'eventuale ulteriore documentazione tecnica richiesta da leggi e regolamenti relativi all'edilizia speciale o all'edilizia pubblica. C) Planimetria corredata da due o più profili significativi (ante e post-operam) dell'andamento altimetrico dell'edificio rispetto al terreno, alle strade ed agli edifici circostanti, di cui uno almeno secondo la massima pendenza, nella quale risultino precisati la superficie coperta dell'edificio in tutti i corpi di fabbrica che lo compongono (quotate in tutti i suoi elementi: terrazze, pensiline, avancorpi, rientrature, ecc.), nonché le quote altimetriche di sistemazione del terreno e rampe, terrazzamenti, scalinate, scarpate, ecc., con particolare riguardo ai punti di emergenza del fabbricato. Devono essere, altresì, evidenziate le superfici destinate a spazi per parcheggi e le zone di distacco a protezione dei nastri stradali e tra edifici comprendenti strade coperte al traffico veicolare. Tutte le quote altimetriche relative al piano di campagna originario e alla sistemazione

Comune di BORGO PACE
Piazza del Pino 3 - 61040 BORGO PACE (PU)
☎ 0722.81.60.48 - 0722.81.60.49
E-mail - utc@comune.borgo-pace.ps.it
Codice fiscale 00360660419
P.ta I.V.A. 00360660419

Comune di MERCATELLO SUL METAURO
Piazza GARIBALDI, 5 - 61040 MERCATELLO SUL METAURO (PU)
☎ 0722.81.69.23 0722.89.393
E-mail - utc.bartolucci@comune.mercatellosulmetauro.pu.it
Codice fiscale 82002010419
P.ta I.V.A. 00376880415

Comune di SANT'ANGELO IN VADO
Piazza Umberto I°, 3 - 61048 SANT'ANGELO IN VADO (PU)
☎ 0722.81.99.07 0722.81.99.20
E-mail - urbanistica@comune.sant-angelo-in-vado.ps.it
Codice Fiscale 82000490415
P.ta I.V.A. 00352820419

del terreno post-operam, devono essere riferite ad un determinato caposaldo, immodificabile fino all'ultimazione dei lavori. D) Piante dei vari piani delle costruzioni, in scala 1:100, con l'indicazione delle strutture portanti interne, delle quote planimetriche ed altimetriche del piano cantinato e del piano seminterrato, delle quote altimetriche dei punti di emergenza del fabbricato dal terreno, del piano terreno rialzato, del piano tipo, del piano attico (ove consentito), del piano di copertura, dei volumi tecnici con indicazione degli impianti relativi all'approvvigionamento idrico, allo smaltimento delle acque usate e meteoriche, estesi fino alle reti collettrici. In tutte le piante devono essere indicate le linee di sezione di cui alla successiva lettera e), nonché le utilizzazioni previste per i singoli locali. Nel caso di edifici modulari o costituiti da ripetizioni di cellule tipo, è consentita la presentazione di piante generali nel rapporto 1:200, corredate da piante delle singole cellule in scala 1:50, oppure da parti significative, in scala 1:100, degli edifici modulari. Qualora si tratti di edificio aderente ad altro fabbricato, che deve comunicare con l'opera progettata, le piante devono essere estese anche ai vani contigui della costruzione esistente. E) Sezioni in numero non inferiore a due - trasversale e longitudinale - per ciascun corpo di fabbrica, in scala 1:100; oppure in scala 1:200 per gli edifici modulari o costruiti da ripetizioni di cellule tipo, con le misure delle altezze nette e lorde del singoli piani, nonché dell'altezza totale prevista e di quella prescritta. Nelle sezioni deve essere indicato l'andamento del terreno (ante e post-operam) lungo le sezioni stesse, fin oltre i confini dell'area per un estensione a monte e a valle di mt. cinque, nonché alle eventuali strade di delimitazione. Tutte le quote altimetriche, comprese quelle relative al piano di campagna, ante e post-operam, debbono essere riferite allo stesso caposaldo di cui alla lettera c). F) Prospetti interni ed esterni, in scala 1:100, con le quote riferite ai plani stradali, ai cortili o ai giardini con indicazione delle coloriture e ogni altra finitura esterna (da controllare mediante	del terreno post-operam, devono essere riferite ad un determinato caposaldo, immodificabile fino all'ultimazione dei lavori. D) Piante dei vari piani delle costruzioni, in scala 1:100, con l'indicazione delle strutture portanti interne, delle quote planimetriche ed altimetriche del piano cantinato e del piano seminterrato, delle quote altimetriche dei punti di emergenza del fabbricato dal terreno, del piano terreno rialzato, del piano tipo, del piano attico (ove consentito), del piano di copertura, dei volumi tecnici con indicazione degli impianti relativi all'approvvigionamento idrico, allo smaltimento delle acque usate e meteoriche, estesi fino alle reti collettrici. In tutte le piante devono essere indicate le linee di sezione di cui alla successiva lettera e), nonché le utilizzazioni previste per i singoli locali. Nel caso di edifici modulari o costituiti da ripetizioni di cellule tipo, è consentita la presentazione di piante generali nel rapporto 1:200, corredate da piante delle singole cellule in scala 1:50, oppure da parti significative, in scala 1:100, degli edifici modulari. Qualora si tratti di edificio aderente ad altro fabbricato, che deve comunicare con l'opera progettata, le piante devono essere estese anche ai vani contigui della costruzione esistente. E) Sezioni in numero non inferiore a due - trasversale e longitudinale - per ciascun corpo di fabbrica, in scala 1:100; oppure in scala 1:200 per gli edifici modulari o costruiti da ripetizioni di cellule tipo, con le misure delle altezze nette e lorde del singoli piani, nonché dell'altezza totale prevista e di quella prescritta. Nelle sezioni deve essere indicato l'andamento del terreno (ante e post-operam) lungo le sezioni stesse, fin oltre i confini dell'area per un estensione a monte e a valle di metri cinque, nonché alle eventuali strade di delimitazione. Tutte le quote altimetriche, comprese quelle relative al piano di campagna, ante e post-operam, debbono essere riferite allo stesso caposaldo di cui alla lettera c). F) Prospetti interni ed esterni, in scala 1:100, con le quote riferite ai plani stradali, ai cortili o ai giardini con indicazione delle coloriture e ogni altra finitura esterna (da controllare mediante

Comune di BORGO PACE
Piazza del Pino 3 - 61040 BORGO PACE (PU)
☎ 0722.81.60.48 - 0722.81.60.49
E-mail - utc@comune.borgo-pace.ps.it
Codice fiscale 00360660419
P.ta I.V.A. 00360660419

Comune di MERCATELLO SUL METAURO
Piazza GARIBALDI, 5 - 61040 MERCATELLO SUL METAURO (PU)
☎ 0722.81.69.23 0722.89.393
E-mail - utc.bartolucci@comune.mercatellosulmetauro.pu.it
Codice fiscale 82002010419
P.ta I.V.A. 00376880415

Comune di SANT'ANGELO IN VADO
Piazza Umberto I°, 3 - 61048 SANT'ANGELO IN VADO (PU)
☎ 0722.81.99.07 0722.81.99.20
E-mail - urbanistica@comune.sant-angelo-in-vado.ps.it
Codice Fiscale 82000490415
P.ta I.V.A. 00352820419

campionatura sul posto, prima dell'esecuzione definitiva). G) Particolari architettonici delle parti più significative del progetto, in scala adatta, comunque non inferiore a 1:50. Tali particolari dovranno chiaramente indicare, tra l'altro, i tipi degli infissi esterni e delle relative protezioni, dei rivestimenti, dei parapetti e balconi, delle opere di fatto. I particolari precisano, inoltre, le opere di recinzione, sia lungo i confini interni, sia lungo le fronti su strade o spazi pubblici, in armonia con le recinzioni latistanti. H) Indicazioni relative a tutti quegli impianti che, per dimensioni ed esigenze tecniche (canne fumarie, impianti di riscaldamento, impianti di condizionamento, ascensori, rete principale delle fognature), influiscono sulla composizione architettonica dell'edificio. Qualora non sia possibile l'approvvigionamento idrico mediante acquedotto pubblico, devono essere allegati il progetto e la relazione tecnica del sistema adottato per assicurare l'allontanamento e lo smaltimento delle acque di rifiuto, con il visto del competente servizio dell'unità sanitaria locale. I) documentazione idonea a dimostrare la rispondenza delle caratteristiche di isolamento termico ed acustico secondo quanto previsto dagli articoli 77 e 78 del presente regolamento, nonché dalla normativa vigente. Note comuni: ogni disegno deve contenere il relativo orientamento ed essere quotato nelle principali dimensioni: lati interni ed esterni delle piante; spessori del muri e dei solai; larghezza ed altezza delle aperture; altezza dei singoli piani, da pavimento a pavimento, e altezze totali dell'edificio. Nel caso di divergenze tra quote e dimensioni grafiche, fanno fede le quote numeriche. Nei progetti di ristrutturazione, ampliamento e sopraelevazione degli edifici devono essere indicati, con particolare grafia convenzionale, le demolizioni, gli scavi e le nuove opere.	campionatura sul posto, prima dell'esecuzione definitiva). G) Particolari architettonici delle parti più significative del progetto, in scala adatta, comunque non inferiore a 1:50. Tali particolari dovranno chiaramente indicare, tra l'altro, i tipi degli infissi esterni e delle relative protezioni, dei rivestimenti, dei parapetti e balconi, delle opere di fatto. I particolari precisano, inoltre, le opere di recinzione, sia lungo i confini interni, sia lungo le fronti su strade o spazi pubblici, in armonia con le recinzioni latistanti. H) Indicazioni relative a tutti quegli impianti che, per dimensioni ed esigenze tecniche (canne fumarie, impianti di riscaldamento, impianti di condizionamento, ascensori, rete principale delle fognature), influiscono sulla composizione architettonica dell'edificio. Qualora non sia possibile l'approvvigionamento idrico mediante acquedotto pubblico, devono essere allegati il progetto e la relazione tecnica del sistema adottato per assicurare l'allontanamento e lo smaltimento delle acque di rifiuto, con il visto del competente servizio dell'unità sanitaria locale. I) Documentazione idonea a dimostrare la rispondenza delle caratteristiche di isolamento termico ed acustico secondo quanto previsto dagli articoli 77 e 78 del presente regolamento, nonché dalla normativa vigente. Note comuni: ogni disegno deve contenere il relativo orientamento ed essere quotato nelle principali dimensioni: lati interni ed esterni delle piante; spessori del muri e dei solai; larghezza ed altezza delle aperture; altezza dei singoli piani, da pavimento a pavimento, e altezze totali dell'edificio. Nel caso di divergenze tra quote e dimensioni grafiche, fanno fede le quote numeriche. Nei progetti di ristrutturazione, ampliamento e sopraelevazione degli edifici devono essere indicati, con particolare grafia convenzionale, le demolizioni, gli scavi e le nuove opere.

Comune di BORGO PACE
Piazza del Pino 3 - 61040 BORGO PACE (PU)
☎ 0722.81.60.48 - 0722.81.60.49
E-mail - utc@comune.borgo-pace.ps.it
Codice fiscale 00360660419
P.ta I.V.A. 00360660419

Comune di MERCATELLO SUL METAURO
Piazza GARIBALDI, 5 - 61040 MERCATELLO SUL METAURO (PU)
☎ 0722.81.69.23 0722.89.393
E-mail - utc.bartolucci@comune.mercatellosulmetauro.pu.it
Codice fiscale 82002010419
P.ta I.V.A. 00376880415

Comune di SANT'ANGELO IN VADO
Piazza Umberto I°, 3 - 61048 SANT'ANGELO IN VADO (PU)
☎ 0722.81.99.07 0722.81.99.20
E-mail - urbanistica@comune.sant-angelo-in-vado.ps.it
Codice Fiscale 82000490415
P.ta I.V.A. 00352820419

~~Allegato C~~ ~~Elaborati richiesti per l'autorizzazione~~	
~~Per il rilascio dell'autorizzazione tenuto conto del tipo delle opere da realizzare sono richiesti i seguenti elaborati:~~ ~~a) domanda di autorizzazione in bollo sottoscritta dalla ditta richiedente e completa di chiare generalità e recapito;~~ ~~b) relazione tecnica illustrativa dei lavori da eseguire con particolare riferimento ai materiali di finitura esterni che si intendono usare per i paramenti, gli intonaci, i serramenti esterni, le coloriture, ecc. (tre copie);~~ ~~c) planimetria stralcio dello strumento urbanistico generale e dell'eventuale piano attuativo vigente con l'esatta individuazione dell'area oggetto dell'intervento e l'ubicazione degli edifici sull'area stessa (una copia);~~ ~~d) norme tecniche di attuazione dello strumento urbanistico relative alla zona interessata (una copia);~~ ~~e) estratto di mappa e certificazione catastale della superficie di proprietà della ditta richiedente;~~ ~~f) elaborati grafici relativi allo stato dell'immobile oggetto dell'intervento;~~ ~~g) firme del progettista e del proprietario sugli elaborati di progetto.~~ ~~I predetti elaborati vanno presentati in carta semplice fatta eccezione per la domanda di autorizzazione.~~ ~~I Comuni tenuto conto del tipo e dell'entità delle opere da realizzare possono altresì richiedere i seguenti ulteriori elaborati:~~ ~~h) progetto completo di piante, prospetti, due sezioni significative, particolari costruttivi, sistemazione ed organizzazione funzionale delle aree libere del lotto (tre copie);~~ ~~i) precise indicazioni sulle sezioni circa l'altezza dell'edificio in relazione sia all'andamento naturale del terreno che alla sistemazione definitiva dell'area con le quote di spicco del fabbricato da realizzare riferite alla sede stradale più vicina o altro punto fisso preesistente (tre copie);~~ ~~l) quantificazione della superficie di proprietà e di~~	

Comune di BORGO PACE
Piazza del Pino 3 - 61040 BORGO PACE (PU)
☎ 0722.81.60.48 - 0722.81.60.49
E-mail - utc@comune.borgo-pace.ps.it
Codice fiscale 00360660419
P.ta I.V.A. 00360660419

Comune di MERCATELLO SUL METAURO
Piazza GARIBALDI, 5 - 61040 MERCATELLO SUL METAURO (PU)
☎ 0722.81.69.23 0722.89.393
E-mail - utc.bartolucci@comune.mercatellosulmetauro.pu.it
Codice fiscale 82002010419
P.ta I.V.A. 00376880415

Comune di SANT'ANGELO IN VADO
Piazza Umberto I°, 3 - 61048 SANT'ANGELO IN VADO (PU)
☎ 0722.81.99.07 0722.81.99.20
E-mail - urbanistica@comune.sant-angelo-in-vado.ps.it
Codice Fiscale 82000490415
P.ta I.V.A. 00352820419

~~tutti i volumi sulla stessa ricadenti, sia di progetto che preesistenti; indicazioni delle altezze, dei distacchi dai confini e dalle strade (tre copie);~~ ~~m) documentazione fotografica formato cartolina dell'area e del fabbricato oggetto dell'intervento con visioni panoramiche della zona comprendenti eventuali edifici sulla stessa ubicati, con l'indicazione in planimetria dei punti di vista fotografici;~~ ~~n) eventuali pareri e autorizzazioni espressi dalle autorità competenti ai sensi delle legge 1° giugno 1939, n. 1089, e legge 29 giugno 1939, n. 1497 e dal decreto legge 27 giugno 1985, n. 312 convertito (con modificazioni) nella legge 3 agosto 1985, n. 431, nonché dalla L.R. 21 agosto 1984, n. 24.~~ ~~Gli elaborati previsti nel presente allegato vanno presentati in carta semplice fatta eccezione per le domande di autorizzazione.~~	
	Allegato 1 Norme per il miglioramento dell'efficienza energetica e la sostenibilità degli edifici
	Premessa: 1. Gli edifici e gli spazi dovranno essere progettati, realizzati, ristrutturati e recuperati con l'obiettivo di incrementare la qualità di vita dei residenti attraverso strategie, tecniche e tecnologie che permettano il miglioramento del risparmio e dell'efficienza energetica, l'impiego delle fonti energetiche rinnovabili e la sostenibilità degli edifici. 2. I requisiti che dovranno essere rispettati per raggiungere il miglioramento dell'efficienza energetica e la sostenibilità sono divisi per aree tematiche e per grado di applicazione (obbligatorio e facoltativo). 3. I requisiti prestazionali, obbligatori e facoltativi, si applicano fatti salvi i diritti di terzi, le norme del Codice Civile, le disposizioni di cui D.Lgs. 42/2004 e s.m.i..

Comune di BORGO PACE
Piazza del Pino 3 - 61040 BORGO PACE (PU)
☎ 0722.81.60.48 - 0722.81.60.49
E-mail - utc@comune.borgo-pace.ps.it
Codice fiscale 00360660419
P.ta I.V.A. 00360660419

Comune di MERCATELLO SUL METAURO
Piazza GARIBALDI, 5 - 61040 MERCATELLO SUL METAURO (PU)
☎ 0722.81.69.23 0722.89.393
E-mail - utc.bartolucci@comune.mercatellosulmetauro.pu.it
Codice fiscale 82002010419
P.ta I.V.A. 00376880415

Comune di SANT'ANGELO IN VADO
Piazza Umberto I°, 3 - 61048 SANT'ANGELO IN VADO (PU)
☎ 0722.81.99.07 0722.81.99.20
E-mail - urbanistica@comune.sant-angelo-in-vado.ps.it
Codice Fiscale 82000490415
P.ta I.V.A. 00352820419

	Area tematica 1 Prestazioni dell'involucro
	1.01 Orientamento dell'edificio (obbligatorio)
	1. In assenza di documentati impedimenti di natura tecnica e funzionale, gli edifici di nuova costruzione devono essere posizionati con l'asse longitudinale principale lungo l'asse Est-Ovest con una tolleranza di 45° e le interdistanze fra edifici contigui all'interno dello stesso lotto devono garantire nelle peggiori condizioni stagionali (21 dicembre) il minimo ombreggiamento possibile sulle facciate. 2. Gli ambienti nei quali si svolge la maggior parte della vita abitativa devono essere disposti a Sud-Est, Sud e Sud-Ovest. Gli spazi che hanno meno bisogno di riscaldamento e di illuminazione (box, ripostigli, lavanderie e corridoi) devono essere preferibilmente disposti lungo il lato Nord e servire da zona-cuscinetto fra il fronte più freddo e gli spazi più utilizzati. Le aperture ampie devono essere preferibilmente collocate da Sud-Est a Sud-Ovest. 3. È possibile concedere una deroga per quanto riguarda l'esposizione a Nord, se il progettista redige una relazione tecnica, nella quale dimostra che la soluzione proposta offre gli stessi vantaggi energetici di quella con esposizione ai quadranti meridionali
	1.02 Protezione dal sole (obbligatorio)
	1. Le parti trasparenti delle pareti perimetrali esterne devono essere dotate di dispositivi (fissi o mobili) che ne consentano la schermatura e l'oscuramento. 2. Le eventuali schermature fisse (aggetti, frangisole, logge, ecc.) devono essere congruenti con l'orientamento della facciata di riferimento (ad esempio aggetti orizzontali per le facciate esposte a Sud, aggetti verticali per le facciate

Comune di BORGO PACE
Piazza del Pino 3 - 61040 BORGO PACE (PU)
☎ 0722.81.60.48 - 0722.81.60.49
E-mail - utc@comune.borgo-pace.ps.it
Codice fiscale 00360660419
P.ta I.V.A. 00360660419

Comune di MERCATELLO SUL METAURO
Piazza GARIBALDI, 5 - 61040 MERCATELLO SUL METAURO (PU)
☎ 0722.81.69.23 0722.89.393
E-mail - utc.bartolucci@comune.mercatellosulmetauro.pu.it
Codice fiscale 82002010419
P.ta I.V.A. 00376880415

Comune di SANT'ANGELO IN VADO
Piazza Umberto I°, 3 - 61048 SANT'ANGELO IN VADO (PU)
☎ 0722.81.99.07 0722.81.99.20
E-mail - urbanistica@comune.sant-angelo-in-vado.ps.it
Codice Fiscale 82000490415
P.ta I.V.A. 00352820419

	esposte ad Est e a Ovest).
	1.03 Isolamento termico dell'involucro degli edifici (obbligatorio)
	1. Negli interventi di ristrutturazione edilizia, manutenzione straordinaria e negli interventi di restauro e risanamento conservativo, degli edifici di tutte le categorie ad eccezione dei fabbricati industriali, artigianali e agricoli non residenziali, i cui ambienti sono riscaldati per esigenze del processo produttivo o utilizzando reflui energetici del processo produttivo stesso non altrimenti utilizzabili, che prevedano la sostituzione dei serramenti esterni e/o prevedano la sostituzione o la rimozione ed il riposizionamento della copertura, o di eventuali solai verso esterno, contro terra o verso locali riscaldati, è fatto obbligo di realizzare una trasmittanza termica U del singolo componente oggetto d'intervento non superiore ai seguenti valori: - pareti esterne di 0,34 W/m^2K; - strutture opache orizzontali di copertura e strutture opache orizzontali di pavimento 0,30 W/m^2K; - chiusure trasparenti (vetro/telaio) 2,20 W/m^2K; Eventuali sottofinestre e cassonetti per avvolgibili dovranno avere le medesime caratteristiche prestazionali delle pareti esterne. 2. Le serre bioclimatiche, i sistemi di captazione e sfruttamento dell'energia solare integrati nell'edificio (muri di accumulo , muri Trombe, sistemi strutturali a "doppia pelle", camini solari, tetti captanti) sono considerati volumi tecnici non computabili ai fini edificatori. 3. Nei nuovi interventi edilizi e negli interventi di manutenzione straordinaria, ristrutturazione e restauro e risanamento conservativo che riguardino almeno il 50% in superficie dell'edificio e/o la sostituzione delle finestre è fatto obbligo l'utilizzo di doppi vetri, con cavità contenente gas a bassa conduttività. 4. Per i nuovi edifici (per i quali si applicano i calcoli e le verifiche previste dalla legge) è obbligatorio intervenire sull'involucro edilizio in

Comune di BORGO PACE
Piazza del Pino 3 - 61040 BORGO PACE (PU)
☎ 0722.81.60.48 - 0722.81.60.49
E-mail - utc@comune.borgo-pace.ps.it
Codice fiscale 00360660419
P.ta I.V.A. 00360660419

Comune di MERCATELLO SUL METAURO
Piazza GARIBALDI, 5 - 61040 MERCATELLO SUL METAURO (PU)
☎ 0722.81.69.23 0722.89.393
E-mail - utc.bartolucci@comune.mercatellosulmetauro.pu.it
Codice fiscale 82002010419
P.ta I.V.A. 00376880415

Comune di SANT'ANGELO IN VADO
Piazza Umberto I°, 3 - 61048 SANT'ANGELO IN VADO (PU)
☎ 0722.81.99.07 0722.81.99.20
E-mail - urbanistica@comune.sant-angelo-in-vado.ps.it
Codice Fiscale 82000490415
P.ta I.V.A. 00352820419

	modo da rispettare contemporaneamente tutti i seguenti valori massimi di trasmittanza termica U: - strutture verticali opache esterne 0,34 W/m^{2}K; - coperture (piane e a falde) 0,30 W/m^{2}K; - basamenti su terreno, cantine, vespai aerati 0,33 W/m^{2}K; - basamenti su pilotis 0,33 W/m^{2}K; - pavimento verso locali non riscaldati o verso l'esterno 0,33 W/m^{2}K; - strutture edilizie di separazione tra unità immobiliari confinanti 0,80 W/m^{2}K; - strutture opache, verticali, orizzontali e inclinate, che delimitano verso l'ambiente esterno gli ambienti non dotati di impianto di riscaldamento 0,80 W/m^{2}K: 5. Nel caso in cui la copertura sia a falda e a diretto contatto con un ambiente abitato (ad esempio sottotetto, mansarda, ecc.), la copertura, oltre a garantire gli stessi valori di trasmittanza di cui al comma precedente, deve essere di tipo ventilato o equivalente. 6. Ai fini del calcolo della superficie utile coperta, delle altezze e della volumetria urbanistica di un edificio, si assumono come non computabili gli extra spessori murari e dei solai come definiti dall'art. 13, comma 1, lettera d1) del regolamento edilizio comunale.
	1.04 Materiali ecosostenibili (facoltativo)
	1. Nei nuovi interventi edilizi e negli interventi di manutenzione straordinaria, ristrutturazione e restauro e risanamento conservativo è preferibile l'uso di materiali atossici, asettici,durevoli, facilmente manutentibili, eco-compatibili e riciclabili. Come criteri guida e parametri di riferimento sono da considerare: - l'utilizzo di materiali e lavorazioni atossici, privi di emissioni di cui sia dimostrata la nocività ed a contenuto basso o nullo di sostanze ed emissioni tossiche o a tossicità potenziali (come: formaldeide, PVC, sostanze volatili nocive derivanti da vernici o collanti, radioattività naturale, ecc.); - l'utilizzo di materiali asettici inattaccabili da

Comune di BORGO PACE
Piazza del Pino 3 - 61040 BORGO PACE (PU)
☎ 0722.81.60.48 - 0722.81.60.49
E-mail - utc@comune.borgo-pace.ps.it
Codice fiscale 00360660419
P.ta I.V.A. 00360660419

Comune di MERCATELLO SUL METAURO
Piazza GARIBALDI, 5 - 61040 MERCATELLO SUL METAURO (PU)
☎ 0722.81.69.23 0722.89.393
E-mail - utc.bartolucci@comune.mercatellosulmetauro.pu.it
Codice fiscale 82002010419
P.ta I.V.A. 00376880415

Comune di SANT'ANGELO IN VADO
Piazza Umberto I°, 3 - 61048 SANT'ANGELO IN VADO (PU)
☎ 0722.81.99.07 0722.81.99.20
E-mail - urbanistica@comune.sant-angelo-in-vado.ps.it
Codice Fiscale 82000490415
P.ta I.V.A. 00352820419

	muffe e altri agenti biologici in particolare per le strutture, le finiture, gli impianti idro-sanitari e di climatizzazione; favorire la salubrità e la traspirabilità di strutture, partizioni,coperture con adeguati accorgimenti costruttivi (es.: tetti ventilati, solai o vespai aerati, drenaggi, ecc.); - l'utilizzo di materiali naturali e locali (quindi non provenienti da specie protette ed alloctone, come nel caso di legni tropicali o provenienti da cicli di lavorazione ad alto impatto ambientale); di materiali per le strutture, le finiture, gli impianti e le sistemazioni esterne durevoli e facilmente mantenibili; - l'utilizzo di materiali facilmente riciclabili e non tossici durante le fasi di demolizione o di riutilizzo; riutilizzazione preferenziale in situ dei materiali (componenti murarie, inerti, terreni di riporto, ecc.) ottenuti dalle demolizioni e scavi del terreno su cui insiste l'intervento.
	1.05 Materiali di riciclo (obbligatorio)
	1. Si fa obbligo di utilizzare almeno il 30% dei rifiuti inerti da opere di costruzione e demolizione per tutti gli interventi edilizi con finalità abitative e produttive. 2. Nel caso in cui il progetto di urbanizzazione preveda la realizzazione di rilevati o riempimenti devono essere impiegati materiali e componenti derivanti da attività di riciclo per almeno il 50% del volume complessivo movimentato.
	1.06 Tetti verdi (facoltativo)
	1. Per le coperture piane degli edifici è consigliata la realizzazione di tetti verdi, con lo scopo di ridurre gli effetti ambientali in estate dovuti all'insolazione delle superfici orizzontali. Per lo sfruttamento di questa tecnologia, deve essere garantito l'accesso per la manutenzione.

Comune di BORGO PACE
Piazza del Pino 3 - 61040 BORGO PACE (PU)
☎ 0722.81.60.48 - 0722.81.60.49
E-mail - utc@comune.borgo-pace.ps.it
Codice fiscale 00360660419
P.ta I.V.A. 00360660419

Comune di MERCATELLO SUL METAURO
Piazza GARIBALDI, 5 - 61040 MERCATELLO SUL METAURO (PU)
☎ 0722.81.69.23 0722.89.393
E-mail - utc.bartolucci@comune.mercatellosulmetauro.pu.it
Codice fiscale 82002010419
P.ta I.V.A. 00376880415

Comune di SANT'ANGELO IN VADO
Piazza Umberto I°, 3 - 61048 SANT'ANGELO IN VADO (PU)
☎ 0722.81.99.07 0722.81.99.20
E-mail - urbanistica@comune.sant-angelo-in-vado.ps.it
Codice Fiscale 82000490415
P.ta I.V.A. 00352820419

	1.07 Isolamento acustico (Obbligatorio)
	1. Per gli edifici nuovi, in relazione ai requisiti acustici definiti nel D.P.C.M. 5 dicembre 1997 e s.m.i., per quanto riguarda i rumori esterni e i rumori provenienti da altre unità abitative, è prescritta l'adozione di soluzioni migliorative, che si ottengono garantendo limiti superiori del 5% rispetto ai valori di isolamento prescritti dal sopraccitato decreto. 2. Per quanto riguarda i rumori di calpestio e da impianti, soluzioni migliorative si ottengono garantendo livelli di rumore inferiori del 5% rispetto ai valori prescritti dal decreto.
	1.08 Illuminazione e ventilazione naturale (Obbligatorio)
	1. In assenza di documentati impedimenti di natura tecnica e funzionale, per le nuove costruzioni le superfici trasparenti dei locali principali (soggiorni, sale da pranzo, cucine abitabili e simili), devono essere orientate entro un settore ± 45° dal Sud geografico. 2. Per i locali non principali sono ammesse soluzioni tecnologiche che si avvalgono di sistemi di trasporto e diffusione della luce naturale attraverso specifici accorgimenti architettonici e tecnologici (p.es. lucernari zenitali, ecc.). 3. Negli edifici di nuova costruzione tutti i locali di abitazione permanente (ad esclusione quindi di corridoi, disimpegni, ripostigli e servizi igienici) devono usufruire di aerazione naturale diretta. 4. Le finestre di detti locali devono prospettare direttamente su spazi liberi o su cortili nel rispetto dei rapporti aeroilluminanti richiesti dal regolamento locale d'igiene.
	Area tematica 2 Efficienza energetica degli impianti

Comune di BORGO PACE
Piazza del Pino 3 - 61040 BORGO PACE (PU)
☎ 0722.81.60.48 - 0722.81.60.49
E-mail - utc@comune.borgo-pace.ps.it
Codice fiscale 00360660419
P.ta I.V.A. 00360660419

Comune di MERCATELLO SUL METAURO
Piazza GARIBALDI, 5 - 61040 MERCATELLO SUL METAURO (PU)
☎ 0722.81.69.23 0722.89.393
E-mail - utc.bartolucci@comune.mercatellosulmetauro.pu.it
Codice fiscale 82002010419
P.ta I.V.A. 00376880415

Comune di SANT'ANGELO IN VADO
Piazza Umberto I°, 3 - 61048 SANT'ANGELO IN VADO (PU)
☎ 0722.81.99.07 0722.81.99.20
E-mail - urbanistica@comune.sant-angelo-in-vado.ps.it
Codice Fiscale 82000490415
P.ta I.V.A. 00352820419

	2.01 Sistemi di produzione calore ad alto rendimento (obbligatorio)
	1. Negli edifici di nuova costruzione e in quelli in cui è prevista la completa sostituzione dell'impianto di riscaldamento o del solo generatore di calore, è obbligatorio l'impiego di sistemi di produzione di calore ad alto rendimento così come previsto dalla normativa vigente. 2. L'articolo non si applica nei seguenti casi: - collegamento a una rete di teleriscaldamento urbano; - utilizzo di pompe di calore.
	2.02 Impianti centralizzati di produzione calore (obbligatorio)
	1. Negli edifici di nuova costruzione con più di quattro unità abitative è obbligatorio l'impiego di impianti di riscaldamento centralizzati. L'intervento deve prevedere un sistema di gestione e contabilizzazione individuale dei consumi. 2. E' comunque possibile installare impianti di riscaldamento autonomi nel caso in cui il progetto energetico dimostri che l'insieme dei singoli impianti autonomi abbia un'efficienza energetica complessiva e una riduzione di emissioni inquinanti migliore rispetto ad un impianto di riscaldamento centralizzato per lo stesso numero di alloggi.
	2.03 Regolazione locale della temperatura dell'aria (obbligatorio)
	1. In tutti gli edifici di nuova costruzione dotati di impianti di riscaldamento è resa obbligatoria l'installazione di sistemi di regolazione locali (valvole termostatiche, termostati collegati a sistemi locali o centrali di attuazione, ecc.) che,

Comune di BORGO PACE
Piazza del Pino 3 - 61040 BORGO PACE (PU)
☎ 0722.81.60.48 - 0722.81.60.49
E-mail - utc@comune.borgo-pace.ps.it
Codice fiscale 00360660419
P.ta I.V.A. 00360660419

Comune di MERCATELLO SUL METAURO
Piazza GARIBALDI, 5 - 61040 MERCATELLO SUL METAURO (PU)
☎ 0722.81.69.23 0722.89.393
E-mail - utc.bartolucci@comune.mercatellosulmetauro.pu.it
Codice fiscale 82002010419
P.ta I.V.A. 00376880415

Comune di SANT'ANGELO IN VADO
Piazza Umberto I°, 3 - 61048 SANT'ANGELO IN VADO (PU)
☎ 0722.81.99.07 0722.81.99.20
E-mail - urbanistica@comune.sant-angelo-in-vado.ps.it
Codice Fiscale 82000490415
P.ta I.V.A. 00352820419

	agendo sui singoli elementi di diffusione del calore, garantiscano il mantenimento della temperatura dei singoli ambienti riscaldati o nelle singole zone aventi caratteristiche di uso e di esposizione uniformi. 2. Per gli edifici esistenti il provvedimento si applica nei seguenti casi: - interventi di manutenzione straordinaria all'impianto di riscaldamento che preveda la sostituzione dei terminali scaldanti; - rifacimento della rete di distribuzione del calore.
	2.04 Sistemi a bassa temperatura (facoltativo)
	1. Per il riscaldamento invernale è suggerito l'utilizzo di sistemi a bassa temperatura (pannelli radianti integrati nei pavimenti, nelle pareti o nelle solette dei locali da climatizzare). Tali impianti possono essere impiegati nel periodo surriscaldato per il raffrescamento degli stessi locali.
	2.05 Efficienza degli impianti elettrici (obbligatorio)
	1. Le condizioni ambientali negli spazi per attività principale, per attività secondaria (spazi per attività comuni e simili) e nelle pertinenze devono assicurare un adeguato livello di benessere visivo, in funzione delle attività previste. Per i valori di illuminamento da prevedere in funzione delle diverse attività è necessario fare riferimento alla normativa vigente. 2. L'illuminazione artificiale negli spazi di accesso, di circolazione e di collegamento deve assicurare condizioni di benessere visivo e garantire la sicurezza di circolazione degli utenti. 3. È obbligatorio per gli edifici pubblici e del terziario, e per le sole parti comuni degli edifici residenziali, l'uso di dispositivi che permettano di controllare i consumi di energia dovuti

Comune di BORGO PACE
Piazza del Pino 3 - 61040 BORGO PACE (PU)
☎ 0722.81.60.48 - 0722.81.60.49
E-mail - utc@comune.borgo-pace.ps.it
Codice fiscale 00360660419
P.ta I.V.A. 00360660419

Comune di MERCATELLO SUL METAURO
Piazza GARIBALDI, 5 - 61040 MERCATELLO SUL METAURO (PU)
☎ 0722.81.69.23 0722.89.393
E-mail - utc.bartolucci@comune.mercatellosulmetauro.pu.it
Codice fiscale 82002010419
P.ta I.V.A. 00376880415

Comune di SANT'ANGELO IN VADO
Piazza Umberto I°, 3 - 61048 SANT'ANGELO IN VADO (PU)
☎ 0722.81.99.07 0722.81.99.20
E-mail - urbanistica@comune.sant-angelo-in-vado.ps.it
Codice Fiscale 82000490415
P.ta I.V.A. 00352820419

	all'illuminazione quali: interruttori locali, interruttori a tempo, controlli azionati da sensori di presenza, controlli azionati da sensori di illuminazione naturale, ecc.. In particolare: • per gli edifici residenziali (vani scala interni e parti comuni): installazione obbligatoria di interruttori crepuscolari o a tempo ai fini della riduzione dei consumi elettrici, ecc.; • per gli edifici del terziario e pubblici: obbligatoria l'installazione di dispositivi per la riduzione dei consumi elettrici (interruttori a tempo, sensori di presenza, sensori di illuminazione naturale, ecc.).
	2.06 Riduzione dell'inquinamento luminoso (obbligatorio)
	1. Nelle opere di urbanizzazione e nelle aree esterne (private, condominiali o pubbliche) di edifici nuovi e di quelli sottoposti a riqualificazione è obbligatorio: - l'impiego di apparecchi luminosi a diversa altezza o a diverso fascio luminoso per le zone carrabili e per quelle ciclabili/pedonali, - il rispetto delle disposizioni previste dalla L.R. 10/2002 e s.m.i..
	2.07 Riduzione dell'inquinamento elettromagnetico (50 Hz) (facoltativo)
	1. Per ridurre l'eventuale inquinamento elettromagnetico interno (50 Hz), è consigliato l'impiego di soluzioni migliorative a livello di organismo abitativo, attraverso l'uso di disgiuntori e cavi schermati, decentramento di contatori e dorsali di conduttori e/o impiego di bassa tensione.
	Area tematica 3 Fonti energetiche rinnovabili

Comune di BORGO PACE
Piazza del Pino 3 - 61040 BORGO PACE (PU)
☎ 0722.81.60.48 - 0722.81.60.49
E-mail - utc@comune.borgo-pace.ps.it
Codice fiscale 00360660419
P.ta I.V.A. 00360660419

Comune di MERCATELLO SUL METAURO
Piazza GARIBALDI, 5 - 61040 MERCATELLO SUL METAURO (PU)
☎ 0722.81.69.23 0722.89.393
E-mail - utc.bartolucci@comune.mercatellosulmetauro.pu.it
Codice fiscale 82002010419
P.ta I.V.A. 00376880415

Comune di SANT'ANGELO IN VADO
Piazza Umberto I°, 3 - 61048 SANT'ANGELO IN VADO (PU)
☎ 0722.81.99.07 0722.81.99.20
E-mail - urbanistica@comune.sant-angelo-in-vado.ps.it
Codice Fiscale 82000490415
P.ta I.V.A. 00352820419

	3.01 Produzione di energia da fonti rinnovabili (obbligatorio)
	1. Nel caso di edifici nuovi o edifici sottoposti a ristrutturazioni rilevanti, gli impianti di produzione di energia termica devono essere progettati e realizzati in modo da garantire il contemporaneo rispetto della copertura, tramite il ricorso ad energia prodotta da impianti alimentati da fonti rinnovabili, del 50% dei consumi previsti per l'acqua calda sanitaria e delle seguenti percentuali della somma dei consumi previsti per l'acqua calda sanitaria, il riscaldamento e il raffrescamento: a) il 20 per cento quando la richiesta del pertinente titolo edilizio è presentata dal 31 maggio 2012 al 31 dicembre 2013; b) il 35 per cento quando la richiesta del pertinente titolo edilizio è presentata dal 1° gennaio 2014 al 31 dicembre 2016; c) il 50 per cento quando la richiesta del pertinente titolo edilizio è rilasciato dal 1° gennaio 2017. 2. Gli obblighi di cui al comma 1 non possono essere assolti tramite impianti da fonti rinnovabili che producano esclusivamente energia elettrica la quale alimenti, a sua volta, dispositivi o impianti per la produzione di acqua calda sanitaria, il riscaldamento e il raffrescamento. 3. Nel caso di edifici nuovi o edifici sottoposti a ristrutturazioni rilevanti, la potenza elettrica degli impianti alimentati da fonti rinnovabili che devono essere obbligatoriamente installati sopra o all'interno dell'edificio o nelle relative pertinenze, misurata in kW, è calcolata secondo la seguente formula: $P = 1/K * S$ Dove S è la superficie in pianta dell'edificio al livello del terreno, misurata in m^2, e K è un coefficiente (m^2/kW) che assume i seguenti valori: a) K = 80, quando la richiesta del pertinente titolo edilizio è presentata dal 31 maggio 2012 al 31 dicembre 2013;

Comune di BORGO PACE
Piazza del Pino 3 - 61040 BORGO PACE (PU)
☎ 0722.81.60.48 - 0722.81.60.49
E-mail - utc@comune.borgo-pace.ps.it
Codice fiscale 00360660419
P.ta I.V.A. 00360660419

Comune di MERCATELLO SUL METAURO
Piazza GARIBALDI, 5 - 61040 MERCATELLO SUL METAURO (PU)
☎ 0722.81.69.23 0722.89.393
E-mail - utc.bartolucci@comune.mercatellosulmetauro.pu.it
Codice fiscale 82002010419
P.ta I.V.A. 00376880415

Comune di SANT'ANGELO IN VADO
Piazza Umberto I°, 3 - 61048 SANT'ANGELO IN VADO (PU)
☎ 0722.81.99.07 0722.81.99.20
E-mail - urbanistica@comune.sant-angelo-in-vado.ps.it
Codice Fiscale 82000490415
P.ta I.V.A. 00352820419

b) K = 65, quando la richiesta del pertinente titolo edilizio è presentata dal 1° gennaio 2014 al 31 dicembre 2016;
c) K = 50, quando la richiesta del pertinente titolo edilizio è presentata dal 1° gennaio 2017.
4. In caso di utilizzo di pannelli solari termici o fotovoltaici disposti sui tetti degli edifici, i predetti componenti devono essere aderenti o integrati nei tetti medesimi, con la stessa inclinazione e lo stesso orientamento della falda.
5. L'obbligo di cui al comma 1 non si applica qualora l'edificio sia allacciato ad una rete di teleriscaldamento che ne copra l'intero fabbisogno di calore per il riscaldamento degli ambienti e la fornitura di acqua calda sanitaria.
6. Per gli edifici pubblici gli obblighi di cui ai precedenti commi sono incrementati del 10%.
7. L'impossibilità tecnica di ottemperare, in tutto o in parte, agli obblighi di integrazione di cui ai precedenti paragrafi deve essere evidenziata dal progettista nella relazione tecnica di cui all'articolo 4, comma 25, del decreto del Presidente della Repubblica 2 aprile 2009, n. 59 e dettagliata esaminando la non fattibilità di tutte le diverse opzioni tecnologiche disponibili.
8. Nei casi di cui al comma 7, è fatto obbligo di ottenere un indice di prestazione energetica complessiva dell'edificio (I) che risulti inferiore rispetto al pertinente indice di prestazione energetica complessiva reso obbligatorio ai sensi del decreto legislativo n. 192 del 2005 e successivi provvedimenti attuativi(I_{192}) nel rispetto della seguente formula:

$$I \leq I_{192} \cdot \left[\frac{1}{2} + \frac{\frac{\%_{effettiva}}{\%_{obbligo}} + \frac{P_{effettiva}}{P_{obbligo}}}{4} \right]$$

Dove:
- $\%_{obbligo}$ è il valore della percentuale della somma dei consumi previsti per l'acqua calda sanitaria, il riscaldamento e il raffrescamento che

Comune di BORGO PACE
Piazza del Pino 3 - 61040 BORGO PACE (PU)
☎ 0722.81.60.48 - 0722.81.60.49
E-mail - utc@comune.borgo-pace.ps.it
Codice fiscale 00360660419
P.ta I.V.A. 00360660419

Comune di MERCATELLO SUL METAURO
Piazza GARIBALDI, 5 - 61040 MERCATELLO SUL METAURO (PU)
☎ 0722.81.69.23 0722.89.393
E-mail - utc.bartolucci@comune.mercatellosulmetauro.pu.it
Codice fiscale 82002010419
P.ta I.V.A. 00376880415

Comune di SANT'ANGELO IN VADO
Piazza Umberto I°, 3 - 61048 SANT'ANGELO IN VADO (PU)
☎ 0722.81.99.07 0722.81.99.20
E-mail - urbanistica@comune.sant-angelo-in-vado.ps.it
Codice Fiscale 82000490415
P.ta I.V.A. 00352820419

	deve essere coperta, ai sensi del comma 1, tramite fonti rinnovabili; - $\%_{effettiva}$ è il valore della percentuale effettivamente raggiunta dall'intervento; - $P_{obbligo}$ è il valore della potenza elettrica degli impianti alimentati da fonti rinnovabili che devono essere obbligatoriamente installati ai sensi del comma 3; - $E_{effettiva}$ è il valore della potenza elettrica degli impianti alimentati da fonti rinnovabili effettivamente installata sull'edificio. 9. Per i collettori solari per la produzione di acqua calda e per gli impianti solari fotovoltaici, questi devono essere installati su tetti piani, su falde e facciate esposte a Sud, Sud-est, Sud-ovest, Est e Ovest, fatte salve le disposizioni indicate dalle norme vigenti per immobili e zone A (centro storico) o sottoposte a vincoli; in ogni caso le sistemazioni previste devono prevedere una corretta integrazione architettonica da dimostrare in fase di progettazione dell'edificio. Nel caso di installazione su tetti a falde, i collettori solari o i pannelli fotovoltaici devono preferibilmente essere posti in sostituzione del manto di copertura e comunque complanari alle falde. 10. E' consentita l'installazione dei collettori solari per la produzione di acqua calda o degli impianti solari fotovoltaici a terra o in strutture leggere (pensiline, tettoie, ecc.), purché sia dimostrata l'effettiva insolazione nell'arco dell'anno e nel rispetto della deliberazione amministrativa dell'Assemblea Legislativa Regionale n.13 del 30/09/2010 (BUR Marche n.90 del 14/10/2010) concernente: "*Individuazione delle aree idonee di cui alle linee guida previste dall'articolo 12 del Decreto Legislativo 29 dicembre 2003, n.387 per l'installazione di impianti fotovoltaici a terra e indirizzi generali tecnico amministrativi. Legge Regionale 4 agosto 2010, n.12*".
	3.02 Sistemi solari passivi (facoltativo)
	1. Sia nelle nuove costruzioni che nell'esistente le serre e i sistemi solari passivi per la captazione e

Comune di BORGO PACE
Piazza del Pino 3 - 61040 BORGO PACE (PU)
☎ 0722.81.60.48 - 0722.81.60.49
E-mail - utc@comune.borgo-pace.ps.it
Codice fiscale 00360660419
P.ta I.V.A. 00360660419

Comune di MERCATELLO SUL METAURO
Piazza GARIBALDI, 5 - 61040 MERCATELLO SUL METAURO (PU)
☎ 0722.81.69.23 0722.89.393
E-mail - utc.bartolucci@comune.mercatellosulmetauro.pu.it
Codice fiscale 82002010419
P.ta I.V.A. 00376880415

Comune di SANT'ANGELO IN VADO
Piazza Umberto I°, 3 - 61048 SANT'ANGELO IN VADO (PU)
☎ 0722.81.99.07 0722.81.99.20
E-mail - urbanistica@comune.sant-angelo-in-vado.ps.it
Codice Fiscale 82000490415
P.ta I.V.A. 00352820419

	lo sfruttamento dell'energia solare non rientrano nel calcolo per la determinazione delle superfici, altezze e volumi massimi ammessi per i fabbricati. 2. Le serre possono essere realizzate sui balconi o integrate nell'organismo edilizio, purché rispettino tutte le seguenti condizioni: a) dimostrino, attraverso calcoli energetici che il progettista dovrà allegare al progetto, la loro funzione di riduzione dei consumi di combustibile per riscaldamento invernale, attraverso lo sfruttamento passivo e/o attivo dell'energia solare e/o la funzione di spazio intermedio; b) siano integrate nelle facciate esposte ai quadranti compresi tra sud/est e sud/ovest; c) siano progettate in modo unitario a livello di facciata tenendo conto delle caratteristiche architettoniche degli edifici; d) i locali retrostanti mantengano il prescritto rapporto aerante; e) sia dotata di opportune schermature e/o dispositivi mobili o rimovibili, per evitare il surriscaldamento estivo; f) il progetto deve valutare il guadagno energetico, tenuto conto dell'irraggiamento solare, calcolato secondo la normativa UNI, su tutta la stagione di riscaldamento. Come guadagno si intende la differenza tra l'energia dispersa in assenza della serra e quella dispersa in presenza della serra; g) la struttura di chiusura verticale deve essere completamente trasparente, fatto salvo l'ingombro della struttura di supporto e degli eventuali sistemi di schermatura/ombreggiamento estivi.
	Area tematica 4 Sostenibilità ambientale
	4.01 Contabilizzazione individuale dell'acqua potabile (obbligatorio)
	1. È obbligatorio l'installazione di contatori individuali di acqua potabile (uno per unità

Comune di BORGO PACE
Piazza del Pino 3 - 61040 BORGO PACE (PU)
☎ 0722.81.60.48 - 0722.81.60.49
E-mail - utc@comune.borgo-pace.ps.it
Codice fiscale 00360660419
P.ta I.V.A. 00360660419

Comune di MERCATELLO SUL METAURO
Piazza GARIBALDI, 5 - 61040 MERCATELLO SUL METAURO (PU)
☎ 0722.81.69.23 0722.89.393
E-mail - utc.bartolucci@comune.mercatellosulmetauro.pu.it
Codice fiscale 82002010419
P.ta I.V.A. 00376880415

Comune di SANT'ANGELO IN VADO
Piazza Umberto I°, 3 - 61048 SANT'ANGELO IN VADO (PU)
☎ 0722.81.99.07 0722.81.99.20
E-mail - urbanistica@comune.sant-angelo-in-vado.ps.it
Codice Fiscale 82000490415
P.ta I.V.A. 00352820419

	immobiliare), così da poter garantire che i costi per l'approvvigionamento di acqua potabile, sostenuti dall'immobile, vengano ripartiti in base ai consumi reali effettuati da ogni singolo proprietario o locatario, favorendo comportamenti corretti ed eventuali interventi di razionalizzazione dei consumi.
	4.02 Riduzione del consumo di acqua potabile (obbligatorio)
	1. Ai fini del rilascio del permesso di costruire o altro titolo abilitativo edilizio, deve essere prevista, per gli edifici di nuova costruzione l'adozione di una serie di dispositivi, tra loro compatibili, capaci di assicurare una riduzione del consumo di acqua potabile di almeno il 20% rispetto al consumo medio stimato di 200 lt/abitantexgiorno. Per edifici non residenziali, per i quali non siano disponibili dati ufficiali del gestore della rete o non siano reperibili valori attendibili nella letteratura scientifica, si può far riferimento a consumi medi stimati in fase di progetto. 2. Le possibili soluzioni ed accorgimenti tecnici installabili nell'impianto idrico-sanitario per raggiungere il livello di risparmio idrico richiesto sono riportate nel seguente elenco non esaustivo: a) cassette di scarico dei W.C. con dispositivi di erogazione differenziata del volume d'acqua; b) soluzioni frangiflusso da applicare ai singoli elementi erogatori (lavandini, lavabi, docce, ecc.); c) isolamento termico delle condutture degli impianti di riscaldamento e di raffrescamento degli edifici; d) soluzioni per ridurre i tempi di erogazione dell'acqua calda ai singoli elementi erogatori; e) soluzioni di controllo della pressione dell'acqua di adduzione in entrata nell'edificio (riduttori di pressione condominiali); f) soluzioni di controllo della pressione dell'acqua di adduzione in entrata nelle singole unità immobiliari (riduttori di pressione domestici); g) idoneo dimensionamento delle reti idriche per

Comune di BORGO PACE
Piazza del Pino 3 - 61040 BORGO PACE (PU)
☎ 0722.81.60.48 - 0722.81.60.49
E-mail - utc@comune.borgo-pace.ps.it
Codice fiscale 00360660419
P.ta I.V.A. 00360660419

Comune di MERCATELLO SUL METAURO
Piazza GARIBALDI, 5 - 61040 MERCATELLO SUL METAURO (PU)
☎ 0722.81.69.23 0722.89.393
E-mail - utc.bartolucci@comune.mercatellosulmetauro.pu.it
Codice fiscale 82002010419
P.ta I.V.A. 00376880415

Comune di SANT'ANGELO IN VADO
Piazza Umberto I°, 3 - 61048 SANT'ANGELO IN VADO (PU)
☎ 0722.81.99.07 0722.81.99.20
E-mail - urbanistica@comune.sant-angelo-in-vado.ps.it
Codice Fiscale 82000490415
P.ta I.V.A. 00352820419

	evitare cali di portata in caso di contemporaneità d'uso degli erogatori; h) soluzioni per la limitazione della portata idrica da applicare ai singoli elementi erogatori (lavandini, lavabi, doccia, ecc.); i) soluzioni a controllo elettronico e/o dispositivi a tempo da applicare ai singoli elementi erogatori; j) soluzioni di decalcificazione e/o purificazione dell'acqua potabile con ridotti consumi energetici e idrici. 3. Per gli edifici esistenti il provvedimento si applica nel caso di rifacimento dell'impianto idrico-sanitario.
	4.03 Recupero acqua piovana (obbligatorio)
	1. Al fine della riduzione del consumo di acqua potabile, nelle nuove costruzioni e nelle ristrutturazioni che riguardano l'edificio nella sua globalità (fatte salve necessità specifiche connesse ad attività con prescrizioni particolari) è obbligatorio il recupero delle acque meteoriche raccolte dalle coperture degli edifici (per l'alimentazione delle cassette dei water, per l'irrigazione del verde pertinenziale, la pulizia dei cortili e dei passaggi, ecc.). 2. Le coperture dei tetti devono essere munite di canali di gronda impermeabili, atti a convogliare le acque meteoriche nei pluviali e nel sistema di raccolta per poter essere riutilizzate. 3. Gli edifici di nuova costruzione, con una superficie destinata a verde pertinenziale e/o a cortile superiore a 30 m^2, devono dotarsi di una cisterna per la raccolta delle acque meteoriche, il cui volume deve essere calcolato in funzione dei seguenti parametri: consumo annuo totale di acqua per irrigazione, volume di pioggia captabile all'anno determinato a sua volta dalla superficie di raccolta della copertura, dall'altezza annuale di pioggia, dal coefficiente di deflusso, efficienza del filtro. La cisterna deve essere dotata di un sistema di filtrazione per l'acqua in entrata, di uno sfioratore sifonato collegato alla fognatura per gli scarichi su strada per smaltire l'eventuale acqua in eccesso e di un adeguato sistema di

Comune di BORGO PACE
Piazza del Pino 3 - 61040 BORGO PACE (PU)
☎ 0722.81.60.48 - 0722.81.60.49
E-mail - utc@comune.borgo-pace.ps.it
Codice fiscale 00360660419
P.ta I.V.A. 00360660419

Comune di MERCATELLO SUL METAURO
Piazza GARIBALDI, 5 - 61040 MERCATELLO SUL METAURO (PU)
☎ 0722.81.69.23 0722.89.393
E-mail - utc.bartolucci@comune.mercatellosulmetauro.pu.it
Codice fiscale 82002010419
P.ta I.V.A. 00376880415

Comune di SANT'ANGELO IN VADO
Piazza Umberto I°, 3 - 61048 SANT'ANGELO IN VADO (PU)
☎ 0722.81.99.07 0722.81.99.20
E-mail - urbanistica@comune.sant-angelo-in-vado.ps.it
Codice Fiscale 82000490415
P.ta I.V.A. 00352820419

	pompaggio per fornire l'acqua alla pressione necessaria agli usi suddetti.
	4.04 Rete duale di adduzione (facoltativo)
	1. Al fine della riduzione del consumo di acqua potabile, è consigliato nelle nuove costruzioni e nelle ristrutturazioni che riguardano l'edificio nella sua globalità (fatte salve necessità specifiche connesse ad attività con prescrizioni particolari) la realizzazione della rete duale di adduzione delle acque (acqua potabile e acqua non potabile derivante dal recupero di acqua piovana di cui al precedente punto 4.03). 2. L'impianto idrico duale così formato non può essere collegato alla normale rete idrica e le sue bocchette devono essere dotate di dicitura "*acqua non potabile*", secondo quanto previsto dalla normativa vigente.
	4.05 Raccolta differenziata dei rifiuti a scala edilizia e urbana (obbligatorio)
	1. A scala edilizia, in ogni alloggio (nuovo o ristrutturato) deve essere previsto uno specifico spazio interno o esterno (p.es. ricavato nel giardino per gli appartamenti al piano terra oppure nel balcone/loggia della cucina per quelli ai piani superiori, mobili sottostanti ai lavelli della cucina, ecc.) dove collocare appositi contenitori destinati alla raccolta differenziata dei rifiuti riciclabili; in particolare saranno presenti due contenitori: uno per i rifiuti organici ed uno per quelli inorganici. I contenitori saranno in polietilene (atossici, impermeabili e di facile pulizia per l'igiene degli spazi contermini). Ovviamente all'interno dell'alloggio sarà sempre presente la pattumiera per la raccolta dei rifiuti non differenziabili e non riciclabili. 2. A scala urbana, in sede di redazione degli strumenti urbanistici attuativi, deve essere prevista in posizione strategica rispetto ai nuovi quartieri la presenza di almeno un'isola ecologica attrezzata per la raccolta dei rifiuti indifferenziati

Comune di BORGO PACE
Piazza del Pino 3 - 61040 BORGO PACE (PU)
☎ 0722.81.60.48 - 0722.81.60.49
E-mail - utc@comune.borgo-pace.ps.it
Codice fiscale 00360660419
P.ta I.V.A. 00360660419

Comune di MERCATELLO SUL METAURO
Piazza GARIBALDI, 5 - 61040 MERCATELLO SUL METAURO (PU)
☎ 0722.81.69.23 0722.89.393
E-mail - utc.bartolucci@comune.mercatellosulmetauro.pu.it
Codice fiscale 82002010419
P.ta I.V.A. 00376880415

Comune di SANT'ANGELO IN VADO
Piazza Umberto I°, 3 - 61048 SANT'ANGELO IN VADO (PU)
☎ 0722.81.99.07 0722.81.99.20
E-mail - urbanistica@comune.sant-angelo-in-vado.ps.it
Codice Fiscale 82000490415
P.ta I.V.A. 00352820419

	(cassonetti per l'immondizia) e di contenitori per la raccolta differenziata (frazione umida, carta, materiali plastici, alluminio, vetro, medicinali e pile). La superficie necessaria per poter installare i contenitori previsti e per consentire ai mezzi meccanici di poter effettuare la corretta manovra è di 10,00 m per 2,00 m circa. L'area di raccolta dovrà essere progettata in modo da garantire un appropriato inserimento nel paesaggio urbano e dove possibile delimitata da idonea vegetazione e comunque dovrà essere realizzata con pavimentazione resistente ed impermeabile per consentire un'adeguata pulizia e disinfezione per motivi igienico-sanitari.
	4.06 Permeabilità dei suoli (obbligatorio)
	1. Nei nuovi interventi urbanistici ed edilizi, la realizzazione di parcheggi pubblici e privati deve garantire la permeabilità delle aree attraverso la scelta di superfici permeabili che consentano la crescita dell'erba, con griglie antisdrucciolo. 2. Nei nuovi interventi urbanistici ed edilizi, la sistemazione esterna delle piazze e spazi pubblici, nonché delle aree libere nei nuovi interventi edilizi, deve prevedere superfici permeabili per almeno il 50% delle aree stesse. 3. Le suddette aree debbono essere convenientemente piantumate con alberi ad alto fusto di essenza tipica del luogo.

Comune di BORGO PACE
Piazza del Pino 3 - 61040 BORGO PACE (PU)
☎ 0722.81.60.48 - 0722.81.60.49
E-mail - utc@comune.borgo-pace.ps.it
Codice fiscale 00360660419
P.ta I.V.A. 00360660419

Comune di MERCATELLO SUL METAURO
Piazza GARIBALDI, 5 - 61040 MERCATELLO SUL METAURO (PU)
☎ 0722.81.69.23 0722.89.393
E-mail - utc.bartolucci@comune.mercatellosulmetauro.pu.it
Codice fiscale 82002010419
P.ta I.V.A. 00376880415

Comune di SANT'ANGELO IN VADO
Piazza Umberto I°, 3 - 61048 SANT'ANGELO IN VADO (PU)
☎ 0722.81.99.07 0722.81.99.20
E-mail - urbanistica@comune.sant-angelo-in-vado.ps.it
Codice Fiscale 82000490415
P.ta I.V.A. 00352820419

URBANISTICA

Versione 2.0 del 11/06/2012

COMUNE DI SANT'ANGELO IN VADO

Variante Regolamento Edilizio Comunale

Documento redatto dall'Ufficio Tecnico Associato "Massa Trabaria" – Settore Urbanistica

- REC tipo Regione Marche di cui al D.P.G.R. n.23 del 14/09/1989 e s.m.i. adottato con deliberazione di Consiglio Comunale n.142 del 28/09/1990 e approvato con prescrizioni con delibera G.R. Marche n.5101 del 23/12/1992;
- modificato con deliberazione di Consiglio Comunale n.59 del 08/11/2004 (mod. artt. Titolo IV); con deliberazione di Consiglio Comunale n.18 del 23/05/2004 (mod. artt. Titolo IV, ins. artt. 42/bis e 42/ter); con deliberazione di Consiglio Comunale n.33 del 29/06/2007 (ins. artt. 18/bis, 77/bis. 84 e 84/bis; con deliberazione di Consiglio Comunale n.79 del 26/11/2009 (mod. artt. 14 e 15);

Testo definitivo di variante

IL REDATTORE

RESPONSABILE UTA
Settore Urbanistica
(Geom. Daniel Luis Bartolucci)

Comune di BORGO PACE
Piazza del Pino 3 - 61040 BORGO PACE (PU)
☎ **0722.81.60.48** - 🖷 **0722.81.60.49**
E-mail - **utc@comune.borgo-pace.ps.it**
Codice fiscale **00360660419**
P.ta I.V.A. **00360660419**

Comune di MERCATELLO SUL METAURO
Piazza GARIBALDI, 5 - 61040 MERCATELLO SUL METAURO (PU)
☎ **0722.81.69.23** 🖷 **0722.89.393**
E-mail - utc.bartolucci@comune.mercatellosulmetauro.pu.it
Codice fiscale **82002010419**
P.ta I.V.A. **00376880415**

Comune di SANT'ANGELO IN VADO
Piazza Umberto I°, 3 - 61048 SANT'ANGELO IN VADO (PU)
☎ **0722.81.99.07** 🖷 **0722.81.99.20**
E-mail - urbanistica@comune.sant-angelo-in-vado.ps.it
Codice Fiscale **82000490415**
P.ta I.V.A. **00352820419**

INDICE

TITOLO I° **Disposizioni generali – Opere, attività ed interventi soggetti a concessione o ad autorizzazione edilizia permesso di costruire (PdC) o a denuncia di inizio attività (DIA) o a segnalazione certificata di inizio attività (SCIA) o a comunicazione di inizio attività (CIA).**

Art. 1 Contenuti del regolamento edilizio.

Art. 2 Opere e attività soggette a concessione edilizia permesso di costruire (PdC).

Art. 3 Interventi di manutenzione ordinaria, straordinaria, di restauro e di risanamento conservativo, soggetti ad autorizzazione gratuita soggetti a denuncia di inizio attività (DIA).

Art. 4 Altri interventi ed opere soggetti ad autorizzazione gratuita Interventi soggetti a segnalazione certificata di inizio attività (SCIA).

Art. 5 Opere non soggette a concessione o autorizzazione Attività edilizia libera – Interventi soggetti a comunicazione di inizio attività (CIA).

Art. 6 Concessioni Permesso di costruire in deroga agli strumenti urbanistici.

Art. 7 Opere di competenza dello Stato delle pubbliche amministrazioni ed opere su aree demaniali.

TITOLO II° **Tipologia degli interventi.**

Art. 8 Interventi di manutenzione ordinaria.

Art. 9 Interventi di manutenzione straordinaria.

Art. 10 Interventi di restauro e risanamento conservativo.

Art. 11 Interventi di ristrutturazione edilizia.

Art. 11/bis Interventi di nuova costruzione.

Art. 12 Interventi di ristrutturazione urbanistica.

TOTOLO III° **Indici e parametri edilizi e urbanistici.**

Art. 13 Definizione degli indici e parametri.

Art. 13 Schemi.

Art. 13/bis Definizione delle tipologie edilizie.

Comune di BORGO PACE
Piazza del Pino 3 - 61040 BORGO PACE (PU)
☎ **0722.81.60.48** - 🖷 **0722.81.60.49**
E-mail - utc@comune.borgo-pace.ps.it
Codice fiscale **00360660419**
P.ta I.V.A. **00360660419**

Comune di MERCATELLO SUL METAURO
Piazza GARIBALDI, 5 - 61040 MERCATELLO SUL METAURO (PU)
☎ **0722.81.69.23** 🖷 **0722.89.393**
E-mail - utc.bartolucci@comune.mercatellosulmetauro.pu.it
Codice fiscale **82002010419**
P.ta I.V.A. **00376880415**

Comune di SANT'ANGELO IN VADO
Piazza Umberto I°, 3 - 61048 SANT'ANGELO IN VADO (PU)
☎ **0722.81.99.07** 🖷 **0722.81.99.20**
E-mail - urbanistica@comune.sant-angelo-in-vado.ps.it
Codice Fiscale **82000490415**
P.ta I.V.A. **00352820419**

TITOLO IV° **Commissione edilizia comunale.**

Art. 14 Funzioni della commissione edilizia comunale.

Art. 15 Composizione della commissione edilizia.

Art. 16 Funzionamento della commissione edilizia.

Art. 17 Modalità di esame delle domande.

Art. 18 Sottocommissioni.

Art.18/bis Modulistica per procedure edilizie

TITOLO V° **Istanza di concessione permesso di costruire e relativa istruttoria.**

Art. 19 Soggetti legittimati alla domanda di concessione edilizia permesso di costruire e alla presentazione di DIA/SCIA/CIA.

Art. 20 Domanda di concessione permesso di costruire.

Art. 21 Documentazione a corredo della domanda di concessione permesso di costruire.

Art. 22 Ulteriori domande ed allegati connessi con la domanda di concessione permesso di costruire.

Art. 23 Atti autorizzativi generali.

Art. 24 Autorizzazioni in materia di bellezze naturali.

Art. 25 Istruttoria preliminare della domanda di concessione permesso di costruire.

Art. 26 Esame della domanda di concessione permesso di costruire.

Art. 27 Progetti di massima.

TITOLO VI° **Rilascio della concessione del permesso di costruire.**

Art. 28 Decisioni sulla domanda di concessione permesso di costruire.

Art. 28/bis Titolo Unico SUAP.

Art. 29 Silenzio assenso e silenzio rifiuto.

Art. 30 Certificato d'uso del suolo di destinazione urbanistica.

Art. 31 Contributo di concessione costruzione.

Art. 32 Titolarità della concessione del permesso di costruire.

Comune di BORGO PACE
Piazza del Pino 3 - 61040 BORGO PACE (PU)
☎ **0722.81.60.48** - 🖷 **0722.81.60.49**
E-mail - utc@comune.borgo-pace.ps.it
Codice fiscale **00360660419**
P.ta I.V.A. **00360660419**

Comune di MERCATELLO SUL METAURO
Piazza GARIBALDI, 5 - 61040 MERCATELLO SUL METAURO (PU)
☎ **0722.81.69.23** 🖷 **0722.89.393**
E-mail - utc.bartolucci@comune.mercatellosulmetauro.pu.it
Codice fiscale **82002010419**
P.ta I.V.A. **00376880415**

Comune di SANT'ANGELO IN VADO
Piazza Umberto I°, 3 - 61048 SANT'ANGELO IN VADO (PU)
☎ **0722.81.99.07** 🖷 **0722.81.99.20**
E-mail - urbanistica@comune.sant-angelo-in-vado.ps.it
Codice Fiscale **82000490415**
P.ta I.V.A. **00352820419**

Art. 33 Validità della concessione del permesso di costruire.

Art. 34 Annullamento della concessione del permesso di costruire.

Art. 35 Varianti al progetto approvato e varianti in corso d'opera.

Art. 36 Sanatoria per certificazioni accertamento di conformità.

TITOLO VII° **Esecuzione dei lavori.**

Art. 37 Responsabilità nella esecuzione delle opere e delle attività.

Art. 38 Inizio dei lavori.

Art. 39 Vigilanza sulla esecuzione dei lavori interruzione dei lavori.

Art. 40 Cantieri di lavoro.

Art. 41 Ponti e scale di servizio.

Art. 42 Scarico dei materiali, demolizioni, nettezza delle strade adiacenti ai cantieri.

Art. 42/bis Recupero e riutilizzo di inerti provenienti dalle attività private diverse dalle demolizioni.

Art. 42/ter Utilizzo degli scarti provenienti da attività di demolizione e costruzione.

Art. 43 Rimozione delle recinzioni.

Art. 44 Prevenzione degli infortuni.

Art. 45 Ultimazione dei lavori.

TITOLO VIII° **Abitabilità e Agibilità.**

Art. 46 Domanda relativa all'abitabilità o all'agibilità.

Art. 47 Rilascio dell'autorizzazione di abitabilità o agibilità.

Art. 48 Utilizzazione abusiva di costruzioni.

TITOLO IX° **Autorizzazioni edilizie Altri titoli abilitativi edilizi.**

Art. 49 Istanza di autorizzazione e relativa istruttoria Disciplina della denuncia di inizio attività (DIA).

Art. 49/bis Disciplina della segnalazione certificata di inizio attività (SCIA).

Art. 49/ter Disciplina della comunicazione di inizio attività (CIA).

Art. 50 Rilascio, condizioni e validità dell'autorizzazione Dimostrazione della sussistenza del

Comune di BORGO PACE
Piazza del Pino 3 - 61040 BORGO PACE (PU)
☎ **0722.81.60.48** - 🖷 **0722.81.60.49**
E-mail - utc@comune.borgo-pace.ps.it
Codice fiscale **00360660419**
P.ta I.V.A. **00360660419**

Comune di MERCATELLO SUL METAURO
Piazza GARIBALDI, 5 - 61040 MERCATELLO SUL METAURO (PU)
☎ **0722.81.69.23** 🖷 **0722.89.393**
E-mail - utc.bartolucci@comune.mercatellosulmetauro.pu.it
Codice fiscale **82002010419**
P.ta I.V.A. **00376880415**

Comune di SANT'ANGELO IN VADO
Piazza Umberto I°, 3 - 61048 SANT'ANGELO IN VADO (PU)
☎ **0722.81.99.07** 🖷 **0722.81.99.20**
E-mail - urbanistica@comune.sant-angelo-in-vado.ps.it
Codice Fiscale **82000490415**
P.ta I.V.A. **00352820419**

titolo DIA/SCIA/CIA.

TITOLO X° **Piani di lottizzazione ed interventi edilizi diretti.**

Art. 51 Piani attuativi.

Art. 52 Documentazione a corredo della domanda di lottizzazione.

Art. 53 Richiesta di parere preliminare.

Art. 54 Approvazione dei piani di lottizzazione e loro varianti.

Art. 55 Compilazione d'ufficio di progetti di lottizzazione.

Art. 56 Intervento edilizio diretto.

TITOLO XI° **Vigilanza sull'attività urbanistica ed edilizia.**

Art. 57 Vigilanza sulle costruzioni e sanzioni.

Art. 58 Esecuzione d'ufficio.

Art. 59 Garanzie.

TITOLO XII° **Aree pertinenti – Distanze – Parcheggi.**

Art. 60 Area pertinenti.

Art. 61 Distanze.

Art. 62 Parcheggi privati.

Ar. 62/bis Parcheggi pubblici e/o privati di uso pubblico.

TITOLO XIII° **Zone di rispetto e vincoli particolari.**

Art. 63 Zone di rispetto cimiteriali e stradali.

Art. 64 Realizzazione di cabine ENEL e SIP di trasformazione dell'energia elettrica e di commutazione della rete telefonica pubblica.

Art. 65 Opere realizzate dall'amministrazione comunale ed edifici a carattere collettivo-sociale.

TITOLO XIV° **Decoro e arredo urbano.**

Art. 66 Arredo urbano.

Art. 67 Antenne radio e televisive, parabole per ricezioni satellitari.

Art. 67/bis Condizionatori d'aria ed apparecchiature tecnologiche.

Comune di BORGO PACE
Piazza del Pino 3 - 61040 BORGO PACE (PU)
☎ **0722.81.60.48** - 🖷 **0722.81.60.49**
E-mail - **utc@comune.borgo-pace.ps.it**
Codice fiscale **00360660419**
P.ta I.V.A. **00360660419**

Comune di MERCATELLO SUL METAURO
Piazza GARIBALDI, 5 - 61040 MERCATELLO SUL METAURO (PU)
☎ **0722.81.69.23** 🖷 **0722.89.393**
E-mail - utc.bartolucci@comune.mercatellosulmetauro.pu.it
Codice fiscale **82002010419**
P.ta I.V.A. **00376880415**

Comune di SANT'ANGELO IN VADO
Piazza Umberto I°, 3 - 61048 SANT'ANGELO IN VADO (PU)
☎ **0722.81.99.07** 🖷 **0722.81.99.20**
E-mail - urbanistica@comune.sant-angelo-in-vado.ps.it
Codice Fiscale **82000490415**
P.ta I.V.A. **00352820419**

Art. 68 Aggetti e sporgenze sul suolo pubblico.

Art. 69 Muri di prospetto e recinzioni.

Art. 70 Servitù pubbliche.

Art. 71 Apposizione di mostre, vetrine, bacheche, insegne, cartelli pubblicitari.

Art. 72 Restauri e modifiche alle opere esterne dei fabbricati.

Art. 73 Uscite dalle autorimesse. Rampe per il transito dei veicoli.

Art. 74 Contatori di gas, energia elettrica ed acqua.

TITOLO XV° **Requisiti generali degli edifici.**

Art. 75 Salubrità del terreno.

Art. 76 Requisiti relativi all'impermeabilità e all'isolamento dall'umidità.

Art. 77 Requisiti di carattere termico Prestazioni energetica del sistema edificio-impianto.

Art. 77/bis Installazione di pannelli fotovoltaici per produzione di energia elettrica

Art. 78 Requisiti di carattere acustico.

Art. 79 Requisiti illuminotecnici.

Art. 80 Requisiti relativi all'aereazione e al dimensionamento dei locali.

Art. 81 Cortili e chiostrine.

Art. 82 Stabilità e sicurezza dei fabbricati.

Art. 83 Abbattimento delle barriere architettoniche.

TITOLO XVI° **Requisiti specifici degli impianti.**

Art. 84 Rifornimento idrico e impianti sollevamento acque.

Art. 84/bis Scorte idriche per attività zootecniche

Art. 85 Pozzi, vasche e cisterne per acqua potabile.

Art. 86 Modalità di scarico delle acque provenienti da insediamenti civili.

Art. 87 Modalità di scarico delle acque provenienti da insediamenti produttivi.

Art. 88 Impianto di smaltimento delle acque piovane.

Art. 89 Impianti di smaltimento delle acque luride.

Comune di BORGO PACE
Piazza del Pino 3 - 61040 BORGO PACE (PU)
☎ **0722.81.60.48** - 🖷 **0722.81.60.49**
E-mail - **utc@comune.borgo-pace.ps.it**
Codice fiscale **00360660419**
P.ta I.V.A. **00360660419**

Comune di MERCATELLO SUL METAURO
Piazza GARIBALDI, 5 - 61040 MERCATELLO SUL METAURO (PU)
☎ **0722.81.69.23** 🖷 **0722.89.393**
E-mail - utc.bartolucci@comune.mercatellosulmetauro.pu.it
Codice fiscale **82002010419**
P.ta I.V.A. **00376880415**

Comune di SANT'ANGELO IN VADO
Piazza Umberto I°, 3 - 61048 SANT'ANGELO IN VADO (PU)
☎ **0722.81.99.07** 🖷 **0722.81.99.20**
E-mail - urbanistica@comune.sant-angelo-in-vado.ps.it
Codice Fiscale **82000490415**
P.ta I.V.A. **00352820419**

Art. 90 Dimensionamento e caratteristiche delle fosse settiche e degli impianti di depurazione delle acque luride.

Art. 91 Concimaie.

Art. 92 Impianti igienici.

Art. 93 Impianti di aereazione.

Art. 94 Caratteristiche dei fabbricati ai fini della prevenzione degli incendi.

Art. 95 Norme antincendio per edifici speciali.

Art. 96 Impianti di gas per uso domestico.

Art. 97 Impianti di spegnimento.

Art. 98 Focolai, forni e camini, condotti di calore e canne fumarie.

TITOLO XVII° Uso di suolo, spazi e servizi pubblici

Art. 99 Occupazione temporanea e permanente di spazio o suolo o sottosuolo pubblico.

Art. 100 Rinvenimenti e scoperte.

Art. 101 Tende aggettanti sullo spazio pubblico.

TITOLO XVIII° Disposizioni finali

Art. 102 Rilevamento del patrimonio edilizio.

Art. 103 Entrata in vigore del presente regolamento edilizio.

Art. 104 Norme finali per l'attuazione del regolamento edilizio tipo.

Art. 105 Domande di concessione e di autorizzazione presentate prima Procedimenti amministrativi in corso alla data dell'entrata in vigore del presente regolamento edilizio comunale o della data prevista dal comma 2 dell'articolo 103.

Allegato A Documenti da allegare alla domanda di concessione edilizia Permesso di costruire (o altro Titolo abilitativo edilizio) relativa allo stato di fatto.

Allegato B Documenti da allegare alla domanda di concessione edilizia Permesso di costruire (o altro Titolo abilitativo edilizio) relativa allo stato di progetto.

Allegato C Elaborati richiesti per l'autorizzazione.

Comune di BORGO PACE
Piazza del Pino 3 - 61040 BORGO PACE (PU)
☎ **0722.81.60.48** - 🖷 **0722.81.60.49**
E-mail - **utc@comune.borgo-pace.ps.it**
Codice fiscale **00360660419**
P.ta I.V.A. **00360660419**

Comune di MERCATELLO SUL METAURO
Piazza GARIBALDI, 5 - 61040 MERCATELLO SUL METAURO (PU)
☎ **0722.81.69.23** 🖷 **0722.89.393**
E-mail - utc.bartolucci@comune.mercatellosulmetauro.pu.it
Codice fiscale **82002010419**
P.ta I.V.A. **00376880415**

Comune di SANT'ANGELO IN VADO
Piazza Umberto I°, 3 - 61048 SANT'ANGELO IN VADO (PU)
☎ **0722.81.99.07** 🖷 **0722.81.99.20**
E-mail - urbanistica@comune.sant-angelo-in-vado.ps.it
Codice Fiscale **82000490415**
P.ta I.V.A. **00352820419**

Allegato 1 Norme per il miglioramento dell'efficienza energetica e la sostenibilità degli edifici:

Area Tematica 1: Prestazioni dell'involucro:

1.01. Orientamento dell'edificio (obbligatorio).

1.02. Protezione del sole (obbligatorio).

1.03. Isolamento termico dell'involucro degli edifici nuovi (obbligatorio).

1.04. Materiali ecosostenibili (facoltativo).

1.05. Materiali di riciclo (obbligatorio).

1.06. Tetti verdi (facoltativo).

1.07. Isolamento acustico (obbligatorio).

1.08. Illuminazione e ventilazione naturale (obbligatorio).

Area Tematica 2: Efficienza energetica degli impianti:

2.01. Sistemi di produzione calore ad alto rendimento (obbligatorio).

2.02. Impianti centralizzati di produzione calore (obbligatorio).

2.03. Regolazione locale della temperatura dell'aria (obbligatorio).

2.04. Sistemi a bassa temperatura (facoltativo).

2.05. Efficienza degli impianti elettrici (obbligatorio).

2.06. Riduzione inquinamento luminoso (obbligatorio).

2.07. Riduzione inquinamento elettromagnetico interno (50 Hz) (facoltativo).

Area tematica 3: Fonti energetiche rinnovabili:

3.01 Produzione di energia da fonti rinnovabili (obbligatorio).

3.02 Sistemi solari passivi (facoltativo).

Area tematica 4: Sostenibilità ambientale:

4.01 Contabilizzazione individuale dell'acqua potabile (obbligatorio).

4.02 Riduzione del consumo di acqua potabile (obbligatorio).

4.03 Recupero acqua piovana (obbligatorio).

Comune di BORGO PACE
Piazza del Pino 3 - 61040 BORGO PACE (PU)
☎ 0722.81.60.48 - 0722.81.60.49
E-mail - utc@comune.borgo-pace.ps.it
Codice fiscale 00360660419
P.ta I.V.A. 00360660419

Comune di MERCATELLO SUL METAURO
Piazza GARIBALDI, 5 - 61040 MERCATELLO SUL METAURO (PU)
☎ 0722.81.69.23 0722.89.393
E-mail - utc.bartolucci@comune.mercatellosulmetauro.pu.it
Codice fiscale 82002010419
P.ta I.V.A. 00376880415

Comune di SANT'ANGELO IN VADO
Piazza Umberto I°, 3 - 61048 SANT'ANGELO IN VADO (PU)
☎ 0722.81.99.07 0722.81.99.20
E-mail - urbanistica@comune.sant-angelo-in-vado.ps.it
Codice Fiscale 82000490415
P.ta I.V.A. 00352820419

4.04 Rete duale di adduzione (facoltativo).

4.05 Raccolta differenziata rifiuti a scala edilizia e urbana (obbligatorio).

4.06 Permeabilità dei suoli (obbligatorio.

Comune di BORGO PACE
Piazza del Pino 3 - 61040 BORGO PACE (PU)
☎ **0722.81.60.48 -** 🖷 **0722.81.60.49**
E-mail - **utc@comune.borgo-pace.ps.it**
Codice fiscale **00360660419**
P.ta I.V.A. **00360660419**

Comune di MERCATELLO SUL METAURO
Piazza GARIBALDI, 5 - 61040 MERCATELLO SUL METAURO (PU)
☎ **0722.81.69.23** 🖷 **0722.89.393**
E-mail - utc.bartolucci@comune.mercatellosulmetauro.pu.it
Codice fiscale **82002010419**
P.ta I.V.A. **00376880415**

Comune di SANT'ANGELO IN VADO
Piazza Umberto I°, 3 - 61048 SANT'ANGELO IN VADO (PU)
☎ **0722.81.99.07** 🖷 **0722.81.99.20**
E-mail - urbanistica@comune.sant-angelo-in-vado.ps.it
Codice Fiscale **82000490415**
P.ta I.V.A. **00352820419**

Regolamento Edilizio Comunale - Variante

TITOLO I°
Disposizioni generali
Opere, attività ed interventi soggetti a permesso di costruire (PdC), o a denuncia di inizio attività (DIA) o a segnalazione certificata di inizio attività (SCIA) o a Comunicazione di inizio attività (CIA)

Articolo 1
Contenuti del regolamento edilizio

1. Il presente regolamento edilizio, redatto sulla base del regolamento edilizio tipo regionale ed adeguato al Testo Unico delle disposizioni legislative e regolamentari in materia edilizia (D.P.R. 6 giugno 2001, n. 380 modificato ed integrato con D.Lgs. 27 dicembre 2002, n. 301) e s.m.i., che attua le finalità di cui all'articolo 25, comma 1, lettera b) della legge 28 febbraio 1985, n. 47, dell'articolo 10 della L.R. 18 giugno 1986, n. 14, e della legislazione vigente in materia di sviluppo sostenibile disciplina gli interventi urbanistici ed edilizi nel territorio comunale di Sant'Angelo in Vado (PU).
A Tal fine l'Allegato 1 costituisce parte integrante del presente Regolamento Edilizio Comunale
2. L'attività costruttiva edilizia e le altre attività ad essa connesse; le opere e le urbanizzazioni che modificano l'ambiente urbano territoriale; le lottizzazioni di aree ed ogni altra attività comportante trasformazione urbanistica o edilizia del territorio comunale, con esclusione delle normali operazioni agricole e delle attività estrattive, sono disciplinate dalle previsioni degli strumenti urbanistici generali, dalle relative norme tecniche di attuazione, dalla legislazione statale e regionale in materia nonché dal presente regolamento edilizio.

Articolo 2
Attività soggette a permesso di costruire (PdC)

1. Sono soggette a permesso di costruire le seguenti opere realizzate da soggetti privati o pubblici:
d) gli interventi di nuova costruzione di cui al successivo articolo 11 bis;
e) gli interventi di ristrutturazione edilizia di cui al successivo articolo 11 che portino ad un organismo edilizio in tutto o in parte diverso dal precedente e che comportino aumento di unità immobiliari, modifiche del volume, della sagoma, dei prospetti o delle superfici, ovvero che, limitatamente agli immobili compresi nelle zone omogenee A, comportino mutamenti della destinazione d'uso;
f) gli interventi di ristrutturazione urbanistica di cui al successivo articolo 12.

Comune di BORGO PACE
Piazza del Pino 3 - 61040 BORGO PACE (PU)
☎ 0722.81.60.48 - 0722.81.60.49
E-mail - utc@comune.borgo-pace.ps.it
Codice fiscale 00360660419
P.ta I.V.A. 00360660419

Comune di MERCATELLO SUL METAURO
Piazza GARIBALDI, 5 - 61040 MERCATELLO SUL METAURO (PU)
☎ 0722.81.69.23 0722.89.393
E-mail - utc.bartolucci@comune.mercatellosulmetauro.pu.it
Codice fiscale 82002010419
P.ta I.V.A. 00376880415

Comune di SANT'ANGELO IN VADO
Piazza Umberto I°, 3 - 61048 SANT'ANGELO IN VADO (PU)
☎ 0722.81.99.07 0722.81.99.20
E-mail - urbanistica@comune.sant-angelo-in-vado.ps.it
Codice Fiscale 82000490415
P.ta I.V.A. 00352820419

Articolo 3
Interventi soggetti a dichiarazione/denuncia di inizio attività (DIA)

1. In alternativa al permesso di costruire, possono essere realizzati mediante DIA ai sensi del successivo articolo 49:
a) gli interventi di ristrutturazione edilizia di cui all'articolo 2, comma 1, lettera b);
b) gli interventi di nuova costruzione o di ristrutturazione urbanistica qualora siano disciplinati da piani attuativi comunque denominati, ivi compresi gli accordi negoziali aventi valore di piano attuativo, che contengano precise disposizioni plano-volumetriche, tipologiche, formali e costruttive, la cui sussistenza sia stata esplicitamente dichiarata dall'organo competente in sede di approvazione degli stessi piani o di ricognizione di quelli vigenti;
c) gli interventi di nuova costruzione qualora siano in diretta esecuzione dello strumento urbanistico generale, laddove esso contenga precise disposizioni plano-volumetriche.
2. Gli interventi di cui al comma 1 sono soggetti al contributo di costruzione ai sensi del successivo articolo 31. Con legge regionale possono essere individuati altri interventi soggetti a denuncia di inizio attività, diversi da quelli di cui al comma 1, assoggettati al contributo di costruzione definendo criteri e parametri per la relativa determinazione.
3. La realizzazione degli interventi di cui al comma 1 che riguardino immobili sottoposti a tutela storico-artistica o paesaggistica-ambientale, è subordinata al preventivo rilascio del parere o dell'autorizzazione richiesti dalle relative previsioni normative, in particolare, dal D.Lgs. 22 gennaio 2004, n. 42 e s.m.i..

Articolo 4
Interventi soggetti a segnalazione certificata di inizio attività (SCIA)

1. Sono soggetti a SCIA ai sensi del successivo articolo 49/bis gli interventi non riconducibili ai precedenti articoli 2 e 3 ed al successivo articolo 5, che siano conformi alle previsioni degli strumenti urbanistici, dei regolamenti edilizi e della disciplina urbanistico-edilizia vigente.
2. Sono, altresì, realizzabili mediante SCIA le varianti a permessi di costruire che non incidono sui parametri urbanistici e sulle volumetrie, che non modificano la destinazione d'uso e la categoria edilizia, non alterano la sagoma dell'edificio e non violano le eventuali prescrizioni contenute nel permesso di costruire. Ai fini dell'attività di vigilanza urbanistica ed edilizia, nonché ai fini del rilascio del certificato di agibilità, tali segnalazioni di inizio attività costituiscono parte integrante del procedimento relativo al permesso di costruzione dell'intervento principale e possono essere presentate prima della dichiarazione di ultimazione dei lavori.
3. La realizzazione degli interventi di cui ai commi 1 e 2 che riguardino immobili sottoposti a tutela storico-artistica o paesaggistica-ambientale, è subordinata al preventivo rilascio del parere o dell'autorizzazione richiesti dalle relative previsioni normative, in particolare, dal D.Lgs. 22 gennaio 2004, n. 42 e s.m.i..
4. È comunque salva la facoltà dell'interessato di chiedere il rilascio di permesso di costruire per la realizzazione degli interventi di cui ai commi 1 e 2 senza obbligo del pagamento del contributo di costruzione di cui al successivo articolo 31, salvo quanto previsto dal precedente articolo 3 secondo periodo del comma 2. In questo caso la violazione della disciplina urbanistico-edilizia non comporta l'applicazione delle sanzioni di cui all'articolo 44 del Testo Unico delle disposizioni

Comune di BORGO PACE
Piazza del Pino 3 - 61040 BORGO PACE (PU)
☎ 0722.81.60.48 - 0722.81.60.49
E-mail - utc@comune.borgo-pace.ps.it
Codice fiscale 00360660419
P.ta I.V.A. 00360660419

Comune di MERCATELLO SUL METAURO
Piazza GARIBALDI, 5 - 61040 MERCATELLO SUL METAURO (PU)
☎ 0722.81.69.23 0722.89.393
E-mail - utc.bartolucci@comune.mercatellosulmetauro.pu.it
Codice fiscale 82002010419
P.ta I.V.A. 00376880415

Comune di SANT'ANGELO IN VADO
Piazza Umberto I°, 3 - 61048 SANT'ANGELO IN VADO (PU)
☎ 0722.81.99.07 0722.81.99.20
E-mail - urbanistica@comune.sant-angelo-in-vado.ps.it
Codice Fiscale 82000490415
P.ta I.V.A. 00352820419

legislative e regolamentari in materia edilizia, ma è soggetta all'applicazione delle sanzioni di cui all'articolo 37 dello stesso.
5. Sono altresì soggetti a SCIA gli interventi edilizi minori (pertinenze <20% volume principale) di cui al Regolamento comunale approvato con deliberazione di Consiglio Comunale n. 38 del 28/04/2008 e successive modificazioni e integrazioni,

Articolo 5
Attività edilizia libera – Interventi soggetti a comunicazione di inizio attività (CIA)

1. Fatte salve le prescrizioni degli strumenti urbanistici, e comunque nel rispetto delle altre normative di settore aventi incidenza sulla disciplina dell'attività edilizia e, in particolare, delle norme antisismiche, di sicurezza, antincendio, igienico-sanitarie, di quelle relative all'efficienza energetica nonché delle disposizioni contenute nel codice dei beni culturali e del paesaggio, di cui al D.Lgs. 22 gennaio 2004, n. 42 e s.m.i., i seguenti interventi sono eseguiti senza alcun titolo abilitativo

a) interventi di manutenzione ordinaria di cui al successivo articolo 8 (ex DPR 380/01 e s.m.i., art.3, comma 1, lettera a);
b) gli interventi volti all'eliminazione di barriere architettoniche che non comportino la realizzazione di rampe o di ascensori esterni, ovvero di manufatti che alterino la sagoma dell'edificio;
c) le opere temporanee per attività di ricerca nel sottosuolo che abbiano carattere geognostico, ad esclusione di attività di ricerca di idrocarburi, e che siano eseguite in aree esterne al centro edificato;
d) i movimenti di terra strettamente pertinenti all'esercizio dell'attività agricola e le pratiche agro-silvo-pastorali, compresi gli interventi su impianti idraulici agrari;
e) le serre mobili stagionali, sprovviste di strutture in muratura, funzionali allo svolgimento dell'attività agricola;
f) installazione di depositi di gas di petrolio liquefatti di capacità complessiva non superiore a 13 mc come disposto dall'art.17 del D.Lgs 22 febbraio 2006, n.128.

2. Nel rispetto dei medesimi presupposti di cui al comma 1, previa comunicazione, anche per via telematica, dell'inizio dei lavori da parte dell'interessato all'amministrazione comunale, possono essere eseguiti senza alcun titolo abilitativo i seguenti interventi:

a) gli interventi di manutenzione straordinaria di cui al successivo articolo 9 (ex DPR 380/01 e s.m.i., art.3, comma 1, lettera b), ivi compresa l'apertura di porte interne o lo spostamento di pareti interne, sempre che non riguardino le parti strutturali dell'edificio, non comportino aumento del numero delle unità immobiliari e non implichino incremento dei parametri urbanistici;
b) le opere dirette a soddisfare obiettive esigenze contingenti e temporanee e ad essere immediatamente rimosse al cessare della necessità e, comunque, entro un termine non superiore a novanta giorni;
c) le opere di pavimentazione e di finitura di spazi esterni, anche per aree di sosta, che siano contenute entro l'indice di permeabilità, ove stabilito dallo strumento urbanistico comunale, ivi compresa la realizzazione di intercapedini interamente interrate e non accessibili, vasche di raccolta delle acque, locali tombati.
d) pannelli solari, fotovoltaici, a servizio degli edifici, da realizzare al di fuori delle zone A) di cui al D.M. 02/04/1968, n.1444;

Comune di BORGO PACE
Piazza del Pino 3 - 61040 BORGO PACE (PU)
☎ 0722.81.60.48 - 0722.81.60.49
E-mail - utc@comune.borgo-pace.ps.it
Codice fiscale 00360660419
P.ta I.V.A. 00360660419

Comune di MERCATELLO SUL METAURO
Piazza GARIBALDI, 5 - 61040 MERCATELLO SUL METAURO (PU)
☎ 0722.81.69.23 0722.89.393
E-mail - utc.bartolucci@comune.mercatellosulmetauro.pu.it
Codice fiscale 82002010419
P.ta I.V.A. 00376880415

Comune di SANT'ANGELO IN VADO
Piazza Umberto I°, 3 - 61048 SANT'ANGELO IN VADO (PU)
☎ 0722.81.99.07 0722.81.99.20
E-mail - urbanistica@comune.sant-angelo-in-vado.ps.it
Codice Fiscale 82000490415
P.ta I.V.A. 00352820419

e) aree ludiche senza fini di lucro e gli elementi di arredo delle aree pertinenziali degli edifici.
3. L'interessato agli interventi di cui al comma 2 allega alla comunicazione di inizio dei lavori le autorizzazioni eventualmente obbligatorie ai sensi delle normative di settore e, limitatamente agli interventi di cui alla lettera a) del medesimo comma 2, i dati identificativi dell'impresa alla quale intende affidare la realizzazione dei lavori.
4. Limitatamente agli interventi di cui al comma 2, lettera a), l'interessato, unitamente alla comunicazione di inizio dei lavori, trasmette all'amministrazione comunale una relazione tecnica provvista di data certa e corredata degli opportuni elaborati progettuali, a firma di un tecnico abilitato, il quale dichiari preliminarmente di non avere rapporti di dipendenza con l'impresa né con il committente e che asseveri, sotto la propria responsabilità, che i lavori sono conformi agli strumenti urbanistici approvati e ai regolamenti edilizi vigenti e che per essi la normativa statale e regionale non prevede il rilascio di un titolo abilitativo.
5. Riguardo agli interventi di cui al presente articolo, l'interessato provvede, nei casi previsti dalle vigenti disposizioni, alla presentazione degli atti di aggiornamento catastale nel termine di cui all'art. 34-quinquies, comma 2, lett. b) del D.L. 10/01/2006, n.4, convertito, con modificazioni, dalla L. 09/03/2006, n. 80.

Articolo 6
Permesso di costruire in deroga agli strumenti urbanistici

1. Nei limiti e nelle forme stabiliti dall'articolo 41-quater della legge 17 agosto 1942, n. 1150 e dall'articolo 3 della legge 21 dicembre 1955, n. 1357, nel rispetto comunque delle disposizioni contenute nel D.Lgs. 22 gennaio 2004, n. 42 e s.m.i. e delle altre normative di settore aventi incidenza sulla disciplina dell'attività edilizia, il Responsabile dello Sportello Unico per l'Edilizia, previa deliberazione del Consiglio Comunale, concede deroghe alle disposizioni del regolamento edilizio, nonché alle norme degli strumenti urbanistici vigenti per edifici ed impianti pubblici o di interesse pubblico.
2. Dell'avvio del procedimento viene data comunicazione agli interessati ai sensi dell'articolo 7 della legge 7 agosto 1990, n. 241.

3. La deroga, nel rispetto delle norme igieniche, sanitarie e di sicurezza, può riguardare esclusivamente i limiti di densità edilizia, di altezza e di distanza tra i fabbricati di cui alle norme di attuazione degli strumenti urbanistici generali ed esecutivi, fermo restando in ogni caso il rispetto delle disposizioni di cui agli articoli 7, 8 e 9 del decreto ministeriale 2 aprile 1968, n. 1444.
4. La facoltà di deroga può essere estesa ad interventi di edilizia sperimentale da realizzare con finanziamento pubblico.

Articolo 7
Opere di competenza delle pubbliche amministrazioni ed opere su aree demaniali

1. Non sono soggetti a titolo abilitativo:
a) le opere e gli interventi pubblici che richiedano per la loro realizzazione l'azione integrata e coordinata di una pluralità di amministrazioni pubbliche allorché l'accordo delle predette

Comune di BORGO PACE
Piazza del Pino 3 - 61040 BORGO PACE (PU)
☎ 0722.81.60.48 - 0722.81.60.49
E-mail - utc@comune.borgo-pace.ps.it
Codice fiscale 00360660419
P.ta I.V.A. 00360660419

Comune di MERCATELLO SUL METAURO
Piazza GARIBALDI, 5 - 61040 MERCATELLO SUL METAURO (PU)
☎ 0722.81.69.23 0722.89.393
E-mail - utc.bartolucci@comune.mercatellosulmetauro.pu.it
Codice fiscale 82002010419
P.ta I.V.A. 00376880415

Comune di SANT'ANGELO IN VADO
Piazza Umberto I°, 3 - 61048 SANT'ANGELO IN VADO (PU)
☎ 0722.81.99.07 0722.81.99.20
E-mail - urbanistica@comune.sant-angelo-in-vado.ps.it
Codice Fiscale 82000490415
P.ta I.V.A. 00352820419

amministrazioni, raggiunto con l'assenso del comune, sia pubblicato ai sensi dell'articolo 34, comma 4, del decreto legislativo 18 agosto 2000, n. 267;
b) le opere pubbliche, da eseguirsi da amministrazioni statali o comunque insistenti su aree del demanio statale e opere pubbliche di interesse statale, da realizzarsi dagli enti istituzionalmente competenti, ovvero da concessionari di servizi pubblici, previo accertamento di conformità con le prescrizioni urbanistiche ed edilizie ai sensi del D.P.R. 18 aprile 1994, n. 383, e successive modificazioni.
c) opere pubbliche dei comuni deliberate dal consiglio comunale, ovvero dalla giunta comunale, assistite dalla validazione del progetto, ai sensi dell'art. 47 del decreto del Presidente della Repubblica 21 dicembre 1999, n. 554.

TITOLO II°
Tipologia degli interventi

Articolo 8
Interventi di manutenzione ordinaria

1. Sono interventi di manutenzione ordinaria quelli che riguardano le opere di riparazione, rinnovamento e sostituzione delle finiture degli edifici e quelli necessari ad integrare o a mantenere in efficienza gli impianti tecnologici esistenti.
2. Gli interventi di manutenzione ordinaria, tra l'altro, riguardano:
a) il rimaneggiamento del manto di copertura, il suo riordino e anche la sostituzione integrale, purché con ugual materiale e senza modificare la volumetria delle coperture;
b) la riparazione di intonaci, rivestimenti, pavimenti, infissi sia interni sia esterni;
c) il rifacimento di intonaci, tinteggi, rivestimenti, pavimenti, infissi, all'interno delle unità immobiliari anche con caratteristiche diverse dai precedenti, oppure all'esterno delle unità immobiliari con le stesse caratteristiche dei precedenti, in ciò comprendendo anche la riparazione e sostituzione dei serramenti esterni, dei portoni, dei cancelli, delle vetrine e delle porte d'ingresso dei negozi, anche con materiali diversi purché non ne siano mutate le caratteristiche esteriori (sagoma, disegno, colori e dimensioni delle porzioni apribili) con esclusione delle zone A1 del PRG;
d) la riparazione o sostituzione di canali di gronda, discendenti pluviali e canne fumarie, anche con l'impiego di materiali diversi purché vengano conservate le caratteristiche esistenti, con esclusione delle zone A1 del PRG;
e) la riparazione o sostituzione di materiali ed elementi di isolamento e impermeabilizzazione;
f) la riparazione delle sistemazioni esterne, come le recinzioni, anche con l'impiego di materiali diversi purché vengano conservate le caratteristiche esistenti, con esclusione delle zone A1 del PRG;
g) il restauro o il rifacimento di pozzi o cisterne all'interno delle proprietà private;
h) la riparazione ed ammodernamento di impianti tecnici che non comportino la costruzione o la destinazione di nuovi locali per i servizi igienici e tecnologici, ivi compresa la riparazione, sostituzione e posa in opera di apparecchi sanitari;
i) ogni altra opera di riparazione o sostituzione di elementi danneggiati, usurati o inadeguati alle esigenze del normale uso del fabbricato;
l) l'applicazione di zanzariere o tende da sole su pareti non aggettanti su spazi pubblici, con

Comune di BORGO PACE
Piazza del Pino 3 - 61040 BORGO PACE (PU)
☎ 0722.81.60.48 - 0722.81.60.49
E-mail - utc@comune.borgo-pace.ps.it
Codice fiscale 00360660419
P.ta I.V.A. 00360660419

Comune di MERCATELLO SUL METAURO
Piazza GARIBALDI, 5 - 61040 MERCATELLO SUL METAURO (PU)
☎ 0722.81.69.23 0722.89.393
E-mail - utc.bartolucci@comune.mercatellosulmetauro.pu.it
Codice fiscale 82002010419
P.ta I.V.A. 00376880415

Comune di SANT'ANGELO IN VADO
Piazza Umberto I°, 3 - 61048 SANT'ANGELO IN VADO (PU)
☎ 0722.81.99.07 0722.81.99.20
E-mail - urbanistica@comune.sant-angelo-in-vado.ps.it
Codice Fiscale 82000490415
P.ta I.V.A. 00352820419

esclusione delle zone A1 del PRG;
3. Fatto salvo quanto previsto dall'articolo 26, comma 1 della legge 9 gennaio 1991, n. 10, e successive modifiche e integrazioni, gli interventi di incremento dell'efficienza energetica che prevedano l'installazione di impianti solari termici o fotovoltaici aderenti o integrati nei tetti degli edifici con la stessa inclinazione e lo stesso orientamento della falda e i cui componenti non modificano la sagoma degli edifici stessi, sono considerati interventi di manutenzione ordinaria e non sono soggetti alla disciplina della denuncia di inizio attività di cui agli articoli 22 e 23 del decreto del Presidente della Repubblica 6 giugno 2001, n. 380 e successive modificazioni, qualora la superficie dell'impianto non sia superiore a quella del tetto stesso. In tale caso, ove i medesimi edifici non ricadano in centri storici, è sufficiente una comunicazione preventiva al Comune.
4. Per quanto riguarda gli edifici industriali e artigianali sono considerate opere di manutenzione ordinaria anche quelle intese ad assicurare la funzionalità degli impianti ed il loro adeguamento tecnologico, così come indicate nella circolare del ministero dei lavori pubblici 16 novembre 1977, n. 1918.

Articolo 9
Interventi di manutenzione straordinaria

1. Gli interventi di manutenzione straordinaria riguardano le opere e le modifiche necessarie al rinnovamento e sostituzione di parti anche strutturali degli edifici, nonché alla realizzazione e integrazione dei servizi igienico-sanitari e tecnologici.
2 Le parti dell'edificio sottoposte a rinnovamento e sostituzione, ai sensi del comma 1, debbono mantenere la loro posizione e funzione all'interno del preesistente sistema strutturale e distributivo.
3. Per parti strutturali si intendono quegli elementi dell'edificio aventi funzioni portanti, quali muri maestri, solai di piano e di copertura, volte e scale. I relativi interventi di manutenzione straordinaria debbono essere limitati esclusivamente alle opere necessarie ad assicurare la stabilità di tali elementi, anche attraverso la sostituzione totale degli stessi, mentre non possono comportare alcuna variazione della situazione planimetrica preesistente.
4. I servizi igienico sanitari e tecnologici, oltre che integrati con opere che ne migliorino l'efficienza, possono essere anche realizzati ex novo al fine di migliorare la funzionalità dell'uso originario dell'immobile o la funzionalità stabilita dagli strumenti urbanistici.
5. In ogni caso gli interventi di manutenzione straordinaria, da attuare nel rispetto degli elementi tipologici, formali e strutturali dell'organismo edilizio, non debbono alterare i volumi e le superfici delle singole unità immobiliari e non devono comportare modificazioni delle destinazioni d'uso.
6. Gli interventi di manutenzione straordinaria, tra l'altro, riguardano:
a) il consolidamento delle fondazioni, dei muri portanti, delle strutture del tetto, dei solai, delle volte e delle scale;
b) il rifacimento delle strutture del tetto senza modifiche di forme e di quote (d'imposta e di colmo);
c) la demolizione e ricostruzione di solai, volte e scale, anche con materiali diversi, ma senza modifiche di quota;
d) la demolizione di volte e rifacimento in loro vece di solai, senza modifiche della quota di calpestio;
e) la demolizione e ricostruzione di parti delle fondazioni o dei muri portanti, con o senza

Comune di BORGO PACE
Piazza del Pino 3 - 61040 BORGO PACE (PU)
☎ 0722.81.60.48 - 0722.81.60.49
E-mail - utc@comune.borgo-pace.ps.it
Codice fiscale 00360660419
P.ta I.V.A. 00360660419

Comune di MERCATELLO SUL METAURO
Piazza GARIBALDI, 5 - 61040 MERCATELLO SUL METAURO (PU)
☎ 0722.81.69.23 0722.89.393
E-mail - utc.bartolucci@comune.mercatellosulmetauro.pu.it
Codice fiscale 82002010419
P.ta I.V.A. 00376880415

Comune di SANT'ANGELO IN VADO
Piazza Umberto I°, 3 - 61048 SANT'ANGELO IN VADO (PU)
☎ 0722.81.99.07 0722.81.99.20
E-mail - urbanistica@comune.sant-angelo-in-vado.ps.it
Codice Fiscale 82000490415
P.ta I.V.A. 00352820419

modifiche di materiali;
f) il consolidamento, demolizione e successiva ricostruzione di tramezzi, con o senza modifiche di materiali;
g) l'inserimento ex-novo di intonaci, di rivestimenti interni, di pavimenti interni;
h) l'apertura, chiusura o modificazione di porte esterne o finestre;

i) il rifacimento del manto del tetto con materiale diverso;
l) il rifacimento o la realizzazione di pavimenti, intonaci, infissi, rivestimenti e tinteggi, all'esterno delle unità immobiliari, realizzati con caratteristiche diverse;
m) la sostituzione di infissi esterni con caratteristiche diverse o la messa in opera di doppi infissi e grate;
n) l'inserimento di vespai, di isolamenti termo-acustici e di altre impermeabilizzazioni;
o) le modifiche o costruzioni delle recinzioni;

p) la sostituzione totale o la realizzazione di nuovi servizi igienico-sanitari in mancanza o inefficienza di quelli esistenti;
q) la realizzazione di soppalchi che non determinino aumento di superficie utile (altezza libera inferiore a 2,20 metri), fermo restando che, negli edifici produttivi, non sono considerate aumento di superficie utile le strutture metalliche autoportanti di stoccaggio delle merci organizzate anche su più livelli, compresi i corselli di servizio fino ad una larghezza massima di 1,80 metri e le strutture grigliate per l'appoggio degli impianti tecnologici.
7. Per quanto riguarda gli edifici industriali e artigianali, sono considerati interventi di manutenzione straordinaria tutti quelli sulle apparecchiature, servizi e impianti così come indicati nella circolare del ministro dei lavori pubblici 16 novembre 1977, n. 1918, non elencati tra quelli di manutenzione ordinaria, purché non compromettano le caratteristiche ambientali e paesaggistiche, non diano luogo a effetti negativi di natura igienica e non comportino aumento delle superfici utili.

Articolo 10
Interventi di restauro e risanamento conservativo

1. Sono interventi di restauro e risanamento conservativo tutti quelli finalizzati alla conservazione dell'organismo edilizio e al miglioramento della funzionalità dello stesso in relazione a destinazioni d'uso con esso compatibili, anche diverse da quelle precedenti.
2. Tali interventi consistono in un insieme sistematico di opere che possono coinvolgere tutte le componenti dell'organismo edilizio (formali, strutturali, distributive, tecnologiche), sempre però nel rispetto degli elementi tipologici, formali e strutturali dello stesso.
3. Gli interventi di restauro e risanamento conservativo, comprensivi di quelli di cui al precedente articolo 9 allorché siano aggregati in un "insieme sistematico", riguardano, tra l'altro, le seguenti opere:
a) consolidamento, ripristino delle scale e rinnovo degli elementi costitutivi dell'edificio (quali muri, volte, solai di piano e copertura, balconi); vanno considerate come parte integrante dell'edificio anche quelle aggiunte o modificazioni che pur risultando conseguenti ad alterazioni dell'impianto originario sono ormai, per dignità di materiali e correttezza di forme, completamente assimilate all'organismo edilizio e costituiscono documento storico della sua evoluzione nel tempo;

Comune di BORGO PACE
Piazza del Pino 3 - 61040 BORGO PACE (PU)
☎ 0722.81.60.48 - 0722.81.60.49
E-mail - utc@comune.borgo-pace.ps.it
Codice fiscale 00360660419
P.ta I.V.A. 00360660419

Comune di MERCATELLO SUL METAURO
Piazza GARIBALDI, 5 - 61040 MERCATELLO SUL METAURO (PU)
☎ 0722.81.69.23 0722.89.393
E-mail - utc.bartolucci@comune.mercatellosulmetauro.pu.it
Codice fiscale 82002010419
P.ta I.V.A. 00376880415

Comune di SANT'ANGELO IN VADO
Piazza Umberto I°, 3 - 61048 SANT'ANGELO IN VADO (PU)
☎ 0722.81.99.07 0722.81.99.20
E-mail - urbanistica@comune.sant-angelo-in-vado.ps.it
Codice Fiscale 82000490415
P.ta I.V.A. 00352820419

b) ripristino di quelle parti alterate da superfetazioni o manomissioni totalmente estranee, per tecnologia, forma e materiali, all'impianto architettonico (quali costruzioni pensili, abbaini, tettoie, verande, accessori per giardini e orti) e quindi da eliminare;
c) inserimento di elementi accessori e impianti richiesti dalle esigenze dell'uso (quali nuovi servizi igienico-sanitari, canne fumarie ed esalatori, locale caldaia, ascensori) sempre nel rispetto degli elementi tipologici formali e strutturali dell'organismo edilizio; solo negli edifici sottoposti ai vincoli previsti dal decreto legislativo 22 gennaio 2004, n. 42 e s.m.i., sarà necessaria l'autorizzazione degli Enti preposti alla tutela dei vincoli;
d) riordino delle aperture, anche con modificazioni dell'impianto distributivo interno.
4. Tali interventi possono prevedere la modificazione del numero delle unità immobiliari e delle loro dimensioni, quali l'ampliamento o la diminuzione della dimensione delle unità immobiliari, mediante l'accorpamento totale o parziale di vani contigui di altra unità immobiliare.
5. La modifica della destinazione d'uso e' consentita, purché ammessa dalle norme degli strumenti urbanistici e compatibile con il carattere storico-artistico dell'edificio e la sua struttura e tipologia originaria.
6. Gli interventi di restauro e risanamento conservativo eseguiti negli edifici sottoposti ai vincoli previsti dal decreto legislativo 22 gennaio 2004, n. 42 e s.m.i., dovranno avere la necessaria autorizzazione, con esclusione delle opere interne che non determinano modifiche dell'aspetto esteriore dell'edificio.

Articolo 11
Interventi di ristrutturazione edilizia

1. Sono interventi di ristrutturazione edilizia tutti quelli finalizzati alla trasformazione dell'organismo edilizio in rapporto a nuove esigenze funzionali con un insieme sistematico di opere che, anche arrivando alla demolizione completa con ricostruzione con la stessa volumetria e la stessa sagoma di quello preesistente (fatte salve le sole innovazioni necessarie per l'adeguamento alla normativa antisismica), possono portare ad un organismo completamente diverso da quello esistente.
2. Le opere di modifica e sostituzione di alcuni elementi costitutivi dell'edificio, nonché l'inserimento di nuovi elementi o impianti non sono condizionati né alla destinazione né alla tipologia originariamente proprie dell'edificio.
3. Gli interventi di ristrutturazione edilizia, possono riguardare, tra l'altro, le seguenti opere:
a) rifacimento dell'ossatura portante sia orizzontale che verticale con variazioni planimetriche e altimetriche della originaria posizione degli elementi strutturali;
b) demolizione di coperture, solai, volte, scale, muri portanti, fondazioni;
c) demolizione e ricostruzione delle fondazioni e dei muri portanti con modifiche dei sistemi statici o con spostamenti;
d) demolizione e ricostruzione dei solai, delle scale e della copertura, anche con modifiche di quote;
e) costruzione di nuovi solai, scale, coperture, volte, muri portanti, fondazioni;
f) demolizione parziale o totale di un singolo edificio e sua ricostruzione secondo parametri fissati, ove necessario, dalla normativa di apposito piano di recupero e a condizione che l'intervento non muti l'assetto urbanistico in cui l'edificio è inserito;
g) soprelevazioni e ampliamenti;
h) riorganizzazione dei collegamenti verticali e orizzontali, nonché dei servizi di uso comune.

Comune di BORGO PACE
Piazza del Pino 3 - 61040 BORGO PACE (PU)
☎ 0722.81.60.48 - 0722.81.60.49
E-mail - utc@comune.borgo-pace.ps.it
Codice fiscale 00360660419
P.ta I.V.A. 00360660419

Comune di MERCATELLO SUL METAURO
Piazza GARIBALDI, 5 - 61040 MERCATELLO SUL METAURO (PU)
☎ 0722.81.69.23 0722.89.393
E-mail - utc.bartolucci@comune.mercatellosulmetauro.pu.it
Codice fiscale 82002010419
P.ta I.V.A. 00376880415

Comune di SANT'ANGELO IN VADO
Piazza Umberto I°, 3 - 61048 SANT'ANGELO IN VADO (PU)
☎ 0722.81.99.07 0722.81.99.20
E-mail - urbanistica@comune.sant-angelo-in-vado.ps.it
Codice Fiscale 82000490415
P.ta I.V.A. 00352820419

Articolo 11/bis
Interventi di nuova costruzione

1. Sono interventi di nuova costruzione quelli di trasformazione edilizia e urbanistica del territorio non rientranti nelle categorie definite alle lettere precedenti.
2. Gli interventi di nuova costruzione riguardano, tra l'altro, le seguenti opere:
a) la costruzione di manufatti edilizi fuori terra o interrati, ovvero l'ampliamento di quelli esistenti all'esterno della sagoma esistente, fermo restando, per gli interventi pertinenziali, quanto previsto alla successiva lettera f);
b) gli interventi di urbanizzazione primaria e secondaria realizzati da soggetti diversi dal comune;
c) la realizzazione di infrastrutture e di impianti, anche per pubblici servizi, che comporti la trasformazione in via permanente di suolo inedificato;
d) l'installazione di torri e tralicci per impianti radio-ricetrasmittenti e di ripetitori per i servizi di telecomunicazione;
e) l'installazione di manufatti leggeri, anche prefabbricati, e di strutture di qualsiasi genere, quali roulottes, campers, case mobili, imbarcazioni, che siano utilizzati come abitazioni, ambienti di lavoro, oppure come depositi, magazzini e simili, e che non siano diretti a soddisfare esigenze meramente temporanee;
f) gli interventi pertinenziali che le norme tecniche degli strumenti urbanistici, in relazione alla zonizzazione e al pregio ambientale e paesaggistico delle aree, qualifichino come interventi di nuova costruzione, ovvero che comportino la realizzazione di un volume superiore al 20% del volume dell'edificio principale;
g) la realizzazione di depositi di merci o di materiali, la realizzazione di impianti per attività produttive all'aperto ove comportino l'esecuzione di lavori cui consegua la trasformazione permanente del suolo inedificato.

Articolo 12
Interventi di ristrutturazione urbanistica

1. Sono interventi di ristrutturazione urbanistica quelli rivolti a sostituire l'esistente tessuto urbanistico-edilizio con altro diverso, mediante un insieme sistematico di interventi edilizi anche con la modificazione del disegno dei lotti, degli isolati e della rete stradale.
2. Non sono consentiti interventi di ristrutturazione urbanistica in assenza di uno specifico strumento urbanistico che ne disciplini l'attuazione e la normativa.

TITOLO III°
Indici e parametri edilizi e urbanistici

Articolo 13
Definizione degli indici e parametri

Comune di BORGO PACE
Piazza del Pino 3 - 61040 BORGO PACE (PU)
☎ 0722.81.60.48 - 0722.81.60.49
E-mail - utc@comune.borgo-pace.ps.it
Codice fiscale 00360660419
P.ta I.V.A. 00360660419

Comune di MERCATELLO SUL METAURO
Piazza GARIBALDI, 5 - 61040 MERCATELLO SUL METAURO (PU)
☎ 0722.81.69.23 0722.89.393
E-mail - utc.bartolucci@comune.mercatellosulmetauro.pu.it
Codice fiscale 82002010419
P.ta I.V.A. 00376880415

Comune di SANT'ANGELO IN VADO
Piazza Umberto I°, 3 - 61048 SANT'ANGELO IN VADO (PU)
☎ 0722.81.99.07 0722.81.99.20
E-mail - urbanistica@comune.sant-angelo-in-vado.ps.it
Codice Fiscale 82000490415
P.ta I.V.A. 00352820419

1. Gli indici e i parametri edilizi e urbanistici sono definiti nel modo seguente:

a) Superficie Territoriale (ST)
E' l'area complessiva interessata da un intervento urbanistico attuativo, comprendente le aree per l'urbanizzazione primaria e secondaria e le aree destinate all'edificazione.

b) Superficie Fondiaria (SF)
E' l'area destinata all'edificazione, che risulta dalla ST sottraendo le superfici per le opere di urbanizzazione primaria e secondaria.

c) Superficie Utile Lorda (SUL)
E' la somma delle superfici lorde di ciascun piano dell'edificio, comprese entro il perimetro esterno delle murature, includendo "bow window", scale e ballatoi di accesso, vani ascensori, cavedi per impianti tecnici, nonché il sottotetto qualora abitabile o utilizzabile (come indicato alla successiva lettera t), e porticati di uso esclusivo (*si intende per "porticato" la porzione di fabbricato posta al piano terreno, aperta almeno su un lato, lungo il quale appositi pilastri sorreggono il piano superiore che è definito e delimitato da volumi abitabili dell'edificio di appartenenza*).
Contribuiscono al calcolo della superficie utile lorda, con una quota pari al 50% della loro entità, i porticati di uso condominiale ed il piano seminterrato (come definito alla successiva lettera u).
Non contribuiscono al calcolo della superficie utile lorda:
- i piani completamente interrati (come definiti alla successiva lettera u);
- i porticati pubblici o d'uso pubblico;
- i volumi tecnici emergenti dalla copertura piana o dalle falde del tetto, destinati ad extracorsa degli ascensori, scale di accesso alla copertura, locali strettamente necessari per impianti, serbatoi, vasi di espansione o canne fumarie, locali tombati (come definiti alla successiva lettera dd);
- scale di sicurezza antincendio esterne ed aperte, nonché qualsiasi rampa esterna di scala non coperta, terrazze e logge aperte (*si intende per "loggia aperta" un organismo architettonico addossato ad un edificio, aperto su tutti e tre i lati esterni caratterizzato da pilastri che ne sorreggono la copertura che si materializza in una tettoia o in un solaio di una soprastante loggia aperta*).

d) Volume (V)
E' la somma dei prodotti della superficie utile lorda di ciascun piano per l'altezza dello stesso piano, misurata tra le quote di calpestio del piano stesso e del piano superiore.
Per l'ultimo piano, l'altezza e' quella compresa tra la quota di calpestio e l'intradosso del solaio piano o, per coperture a falde, l'altezza media dell'intradosso relativa alla superficie utile lorda computata.

d1) Calcolo dei parametri edilizi
1. In deroga a quanto previsto dal presente articolo, per le nuove costruzioni e per la ristrutturazione degli edifici esistenti ai sensi della legge regionale n. 14 del 17 giugno 2008 non sono considerati nel computo per la determinazione dei volumi, delle superfici e nei rapporti di copertura, fermo restando il rispetto delle distanze minime previste dal codice civile:

Comune di BORGO PACE
Piazza del Pino 3 - 61040 BORGO PACE (PU)
☎ 0722.81.60.48 - 0722.81.60.49
E-mail - utc@comune.borgo-pace.ps.it
Codice fiscale 00360660419
P.ta I.V.A. 00360660419

Comune di MERCATELLO SUL METAURO
Piazza GARIBALDI, 5 - 61040 MERCATELLO SUL METAURO (PU)
☎ 0722.81.69.23 0722.89.393
E-mail - utc.bartolucci@comune.mercatellosulmetauro.pu.it
Codice fiscale 82002010419
P.ta I.V.A. 00376880415

Comune di SANT'ANGELO IN VADO
Piazza Umberto I°, 3 - 61048 SANT'ANGELO IN VADO (PU)
☎ 0722.81.99.07 0722.81.99.20
E-mail - urbanistica@comune.sant-angelo-in-vado.ps.it
Codice Fiscale 82000490415
P.ta I.V.A. 00352820419

a) il maggior spessore delle murature esterne, oltre i trenta centimetri, siano esse tamponature o muri portanti;
b) il maggior spessore dei solai intermedi e di copertura oltre i trenta centimetri;
c) le serre solari e tutti i maggiori volumi e superfici necessari al miglioramento dei livelli di isolamento termico ed acustico o di inerzia termica o finalizzati alla captazione diretta dell'energia solare o alla realizzazione di sistemi di ombreggiamento delle facciate nei mesi estivi.
2. Le disposizioni di cui al comma 1 si applicano anche:
a) al computo delle variazioni delle altezze massime, nonché delle distanze dai confini, dalle strade e tra edifici;
b) al computo della superficie utile e non residenziale in riferimento alla determinazione dei limiti massimi di costo per l'edilizia residenziale sovvenzionata e agevolata.
3. Per il recupero degli edifici esistenti resta ferma la salvaguardia degli elementi costruttivi e decorativi di pregio storico ed artistico, nonché degli allineamenti o conformazioni diverse, orizzontali, verticali e delle falde dei tetti che caratterizzano le cortine di edifici urbani e rurali di antica formazione.
4. La deroga di cui al comma 1 si applica anche ai fini del calcolo della volumetria e delle superfici urbanistiche per la determinazione del contributo di costruzione, nonché degli standard urbanistici.
5. Per beneficiare della deroga di cui al comma 1, il contenimento del consumo energetico-ambientale è dimostrato nell'ambito della documentazione tecnica richiesta per il rilascio del relativo titolo abilitativo edilizio, anche in conformità con quanto previsto dal D.Lgs 192/2005.
6. Ai fini del rilascio di titoli abilitativi edilizi, comunque denominati, per interventi successivi da realizzare negli edifici costruiti o modificati ai sensi del presente articolo, non è consentita la riduzione degli spessori e la trasformazione dei volumi realizzati ai sensi del comma 1.

e) Indice di Fabbricabilità Territoriale (IT)
E' il rapporto tra il volume (V) massimo realizzabile in una determinata zona e la superficie territoriale (ST) della zona stessa.

f) Indice di Utilizzazione Territoriale (UT)
E' il rapporto tra la superficie utile lorda (SUL) massima realizzabile in una determinata zona e la superficie territoriale (ST) della zona stessa.

g) Indice di Fabbricabilita' Fondiaria (IF)
E' il rapporto tra il volume (V) e la superficie fondiaria (SF).

h) Indice di Utilizzazione Fondiaria (UF)
E' il rapporto tra la superficie utile lorda (SUL) e la superficie fondiaria (SF).

i) Superficie Coperta (SC)
E' la proiezione orizzontale delle superfici lorde fuori terra, con esclusione di balconi, cornicioni e scale esterne non coperte.

l) Indice di Copertura (IC)
E' il rapporto tra la superficie coperta (SC) e la superficie fondiaria (SF).

Comune di BORGO PACE
Piazza del Pino 3 - 61040 BORGO PACE (PU)
☎ 0722.81.60.48 - 0722.81.60.49
E-mail - utc@comune.borgo-pace.ps.it
Codice fiscale 00360660419
P.ta I.V.A. 00360660419

Comune di MERCATELLO SUL METAURO
Piazza GARIBALDI, 5 - 61040 MERCATELLO SUL METAURO (PU)
☎ 0722.81.69.23 0722.89.393
E-mail - utc.bartolucci@comune.mercatellosulmetauro.pu.it
Codice fiscale 82002010419
P.ta I.V.A. 00376880415

Comune di SANT'ANGELO IN VADO
Piazza Umberto I°, 3 - 61048 SANT'ANGELO IN VADO (PU)
☎ 0722.81.99.07 0722.81.99.20
E-mail - urbanistica@comune.sant-angelo-in-vado.ps.it
Codice Fiscale 82000490415
P.ta I.V.A. 00352820419

m) Altezza delle fronti (H)
E' l'altezza di ogni parte di prospetto in cui può essere scomposto l'edificio, misurata dalla linea di terra alla linea di copertura computando i corpi arretrati qualora non compresi, esclusi gli abbaini purché arretrati di almeno mt. 0,80 dal filo del muro esterno e di altezza lorda non superiore a mt. 1,20 fuori falda.
La linea di terra é definita dall'intersezione della parete del prospetto con il piano stradale o il piano del marciapiede o il piano del terreno a sistemazione definitiva.
La linea di copertura é definita, nel caso di copertura piana, dall'intersezione della parete del prospetto con il piano corrispondente all'estradosso del solaio di copertura; nel caso di copertura a falde, dall'intersezione della parete di prospetto con il piano corrispondente all'estradosso della falda di copertura.
Salvo diversa specifica prescrizione, per singole aree o zone, degli strumenti urbanistici, la misura dell'altezza non tiene conto del vano scala, dell'ascensore e di canne fumarie, ne' delle maggiorazioni corrispondenti a bocche di lupo o agli accessi esterni, carrabili e pedonali, al piano seminterrato e/o interrato, purché gli accessi stessi, realizzati in trincea rispetto alla linea di terra, siano di larghezza non superiore a mt. 3,50 e di profondità di almeno mt. 3,50 nel caso di accessi su fronti paralleli all'asse stradale e di mt. 1,00 nel caso di accessi su fronti perpendicolari o comunque non paralleli all'asse stradale (v. figura 9).

n) Altezza massima degli edifici (H MAX)
È la massima tra le altezze delle diverse parti di prospetto in cui può essere scomposto l'edificio, misurate come alla precedente lettera m).
Nel caso di prospetti in cui siano presenti falde inclinate di tetti (a capanna, sfalsati o ad unico spiovente), per altezza massima si considera quella corrispondente all'intersezione delle pareti di prospetto con il piano corrispondente all'estradosso della falda di copertura purché il colmo non superi di m 1,80 l'altezza così misurata; in caso diverso l'altezza massima va misurata alla linea di colmo (v. figure 1, 2, 3 e 4).
Nel caso che le falde di copertura coincidano con le pareti inclinate dei prospetti, l'altezza massima va sempre misurata alla linea di colmo (v. figure 5 e 6).
Per edifici ubicati su terreni con pendenza naturale superiore al 15%, l'altezza massima consentita dagli strumenti urbanistici, salvo prescrizioni più restrittive degli stessi, può essere superata di un 20% nelle parti a valle dei prospetti, con un massimo assoluto di m 2,00 (v. figura 7).

o) Distacco tra gli edifici (DF)
È la distanza (minima) tra le pareti antistanti gli edifici, o corpi di fabbrica degli stessi, considerando tali anche gli elementi che pur non concorrendo a determinare la superficie utile lorda, sono da considerare elementi costitutivi dell'edificio (logge aperte e aggetti oltre i limiti di cui all'art.61 comma 7 del presente regolamento), salvo le pareti prospettanti sugli spazi interni di cui alla successiva lettera r), misurata nei punti di massima sporgenza.
Due pareti si intendono antistanti quando l'angolo formato dal prolungamento delle stesse e' inferiore ai 70 gradi sessagesimali e la sovrapposizione e' superiore a 1/4 della distanza minima tra le pareti stesse.
Per gli edifici gradonati la distanza viene misurata in corrispondenza di ogni arretramento.

p) Distacco dai confini (DC)
E' la distanza tra la proiezione verticale della parete dell'edificio e la linea di confine, misurata nel punto di massima sporgenza.

Comune di BORGO PACE
Piazza del Pino 3 - 61040 BORGO PACE (PU)
☎ 0722.81.60.48 - 0722.81.60.49
E-mail - utc@comune.borgo-pace.ps.it
Codice fiscale 00360660419
P.ta I.V.A. 00360660419

Comune di MERCATELLO SUL METAURO
Piazza GARIBALDI, 5 - 61040 MERCATELLO SUL METAURO (PU)
☎ 0722.81.69.23 0722.89.393
E-mail - utc.bartolucci@comune.mercatellosulmetauro.pu.it
Codice fiscale 82002010419
P.ta I.V.A. 00376880415

Comune di SANT'ANGELO IN VADO
Piazza Umberto I°, 3 - 61048 SANT'ANGELO IN VADO (PU)
☎ 0722.81.99.07 0722.81.99.20
E-mail - urbanistica@comune.sant-angelo-in-vado.ps.it
Codice Fiscale 82000490415
P.ta I.V.A. 00352820419

Si intende come confine, oltre che la linea di separazione delle diverse proprietà esistenti o la linea che definisce i diversi lotti o comparti dei piani attuativi, anche la linea di delimitazione di aree pubbliche per servizi o attrezzature individuata negli strumenti urbanistici.

q) Distanza dalle strade (DS)
E' la distanza tra la proiezione verticale della parete dell'edificio ed il ciglio della sede stradale, comprensiva di marciapiede e delle aree pubbliche di parcheggio e di arredo stradale.

r) Spazi interni agli edifici
Si intendono per spazi interni le aree scoperte circondate da edifici per una lunghezza superiore ai 3/4 del perimetro, così suddivise:
- patio, si intende per patio lo spazio interno di un edificio ad un solo piano, o all'ultimo piano di un edificio a più piani, con normali minime non inferiori a m. 6,00 e pareti circostanti di altezza non superiore a m. 4,00;
- cortile, si intende per cortile lo spazio interno di cui al successivo articolo 81, comma 1;
- chiostrina, si intende per chiostrina lo spazio interno di cui al successivo articolo 81, comma 3.

s) Numero dei piani
È il numero dei piani fuori terra, compreso l'ultimo eventuale piano in arretramento ed escluso il piano seminterrato anche se agibile.

t) Piano sottotetto abitabile o utilizzabile
Si intende per piano sottotetto quello compreso tra il solaio piano di copertura dell'ultimo piano e le falde del tetto.
Il piano sottotetto è da considerare agibile ove pur non risultando destinato ad abitazione presenti un'altezza sufficiente per ottenere l'agibilità (DPR 06/06/2001, n.380, Titolo III°), ai sensi del D.M. 5 luglio 1975, pubblicato nella Gazzetta Ufficiale del 18 luglio 1975, n. 190. Il piano sottotetto è da considerare utilizzabile (e quindi da conteggiare come superficie utile lorda) per la sola porzione in cui l'altezza netta interna, misurata dal piano del pavimento all'intradosso del solaio, è superiore a ml 1,50.

u) Piano interrato e piano seminterrato
Si definisce piano seminterrato il piano sito al piede dell'edificio e parzialmente interrato, quando la superficie delle pareti perimetrali comprese al di sotto della linea di terra e' superiore al 50% della superficie totale delle stesse pareti perimetrali.
Si definisce piano interrato il piano sito al piede dell'edificio quando le pareti perimetrali sono completamente comprese entro la linea di terra, salvo le porzioni strettamente necessarie per bocche di lupo, accessi, carrabili e pedonali, purché realizzati in trincea rispetto alla linea di terra.
Nel caso di edifici di volumetria particolare, sia per le dimensioni che per la posizione su terreni in forte pendenza e per l'articolazione volumetrica nell'attacco a terra, ai fini dell'individuazione delle parti interrate e seminterrate si dovrà scomporre il piano in porzioni rispettivamente da considerare fuori terra, seminterrate e interrate (v. figura 8).

v) Superficie utile abitabile o utilizzabile (SUA)
E' la superficie di pavimento degli alloggi o dei locali ad altra destinazione, misurata al netto di murature, pilastri, tramezzi, sguinci, vani di porte e finestre, di eventuali scale interne, di logge e di balconi.

Comune di BORGO PACE
Piazza del Pino 3 - 61040 BORGO PACE (PU)
☎ 0722.81.60.48 - 0722.81.60.49
E-mail - utc@comune.borgo-pace.ps.it
Codice fiscale 00360660419
P.ta I.V.A. 00360660419

Comune di MERCATELLO SUL METAURO
Piazza GARIBALDI, 5 - 61040 MERCATELLO SUL METAURO (PU)
☎ 0722.81.69.23 0722.89.393
E-mail - utc.bartolucci@comune.mercatellosulmetauro.pu.it
Codice fiscale 82002010419
P.ta I.V.A. 00376880415

Comune di SANT'ANGELO IN VADO
Piazza Umberto I°, 3 - 61048 SANT'ANGELO IN VADO (PU)
☎ 0722.81.99.07 0722.81.99.20
E-mail - urbanistica@comune.sant-angelo-in-vado.ps.it
Codice Fiscale 82000490415
P.ta I.V.A. 00352820419

z) Superficie complessiva (SC)
La superficie complessiva (Sc) e' costituita dalla somma della superficie utile abitabile (Sua) e dal 60% del totale delle superfici non residenziali destinate a servizi ed accessori (Snr), misurate al netto di murature, pilastri, tramezzi, sguinci e vani di porte e finestre (Sc = Sua + 60% Snr).
Le superfici per servizi ed accessori riguardano:
1) cantinole, soffitte, locali motore ascensore, cabine idriche, lavatoi comuni, centrali termiche ed altri locali a stretto servizio delle residenze;
2) autorimesse singole e collettive;
3) androni di ingresso e porticati;
4) logge e balconi.
I porticati di cui al numero 3) sono esclusi dal computo della superficie complessiva qualora gli strumenti urbanistici ne prescrivano l'uso pubblico.

aa) Fronte dell'edificio
Si intende il tratto visibile, da un punto di vista ortogonale, di un edificio indipendentemente dall'andamento planimetrico delle pareti che lo delimitano, e, quindi, la fronte viene calcolata secondo la distanza in metri tra due punti estremi dell'intero prospetto.

bb) Fabbricato o edificio
Si intende qualsiasi costruzione coperta, comunque infissa al suolo con le più svariate tecnologie, isolata da vie e spazi vuoti, oppure separata da altre costruzioni mediante muri maestri che si elevano, senza soluzioni di continuità, dalle fondamenta al tetto, che disponga di uno o più liberi accessi sulla via e abbia una o più scale autonome.
Per fabbricato residenziale si intende quel fabbricato o quella parte di fabbricato destinato esclusivamente o prevalentemente ad abitazione; per fabbricato non residenziale si intende quel fabbricato o quella parte di fabbricato destinato esclusivamente o prevalentemente ad uso diverso da quello residenziale.

cc) Ampliamento
Si intende l'ulteriore costruzione in senso orizzontale o verticale di abitazioni o di vani in un fabbricato già esistente.

dd) Abitazione, stanza, vano, locali tombati e sagoma
1) Per abitazione (appartamento, alloggio) si intende un insieme di vani o anche un solo vano utile, destinato all'abitare per famiglia, che disponga di un accesso indipendente sulla strada o su pianerottolo, cortile, terrazza;
2) per vano si intende lo spazio coperto, delimitato da ogni lato da pareti (in muratura, legno o vetro o altro materiale), anche se qualcuna non raggiunge il soffitto. La parte interrotta da notevole apertura (arco e simili) deve considerarsi come divisorio di due vani, salvo che uno di essi, per le sue piccole dimensioni, non risulti in modo indubbio come parte integrante dell'altro;
3) per stanza (vano utile) si intende il vano compreso nell'abitazione, che abbia luce ed aria dirette ed un'ampiezza sufficiente a contenere almeno un letto (camere da letto, sale da pranzo, studi, salotti, ecc.), nonché la cucina ed i vani ricavati dalle soffitte, quando abbiano i requisiti di cui sopra;
4) per vani accessori si intendono i vani compresi nelle abitazioni destinati ai disimpegni, bagni, anticamere, corridoi, ecc., nonché la cucina quando manchi di uno dei requisiti sopraccitati per essere considerata stanza.
5) per locale tombato si intende il volume tecnico completamente interrato, con il solaio di

Comune di BORGO PACE
Piazza del Pino 3 - 61040 BORGO PACE (PU)
☎ 0722.81.60.48 - 0722.81.60.49
E-mail - utc@comune.borgo-pace.ps.it
Codice fiscale 00360660419
P.ta I.V.A. 00360660419

Comune di MERCATELLO SUL METAURO
Piazza GARIBALDI, 5 - 61040 MERCATELLO SUL METAURO (PU)
☎ 0722.81.69.23 0722.89.393
E-mail - utc.bartolucci@comune.mercatellosulmetauro.pu.it
Codice fiscale 82002010419
P.ta I.V.A. 00376880415

Comune di SANT'ANGELO IN VADO
Piazza Umberto I°, 3 - 61048 SANT'ANGELO IN VADO (PU)
☎ 0722.81.99.07 0722.81.99.20
E-mail - urbanistica@comune.sant-angelo-in-vado.ps.it
Codice Fiscale 82000490415
P.ta I.V.A. 00352820419

copertura ricoperto da uno strato di terreno vegetale idoneo all'inerbimento, sprovvisto di finestrature e aperture esterne di ogni tipo ad esclusione della sola botola a passo d'uomo per l'accesso e dotato di areazione artificiale.
6) per sagoma si intende la proiezione orizzontale della superficie utile lorda fuori terra, con esclusione di balconi, cornicioni e scale esterne non coperte e i profili dei prospetti.

Articolo 13
Schemi

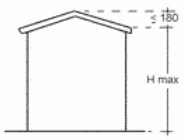

Fig. 1

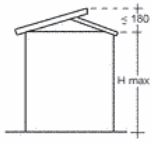

Fig. 2

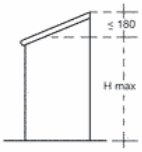

Fig. 3

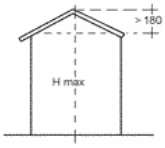

Fig. 4

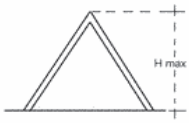

Fig. 5

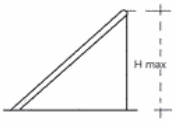

Fig. 6

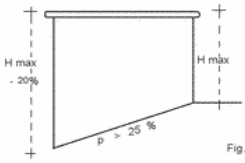

Fig. 7

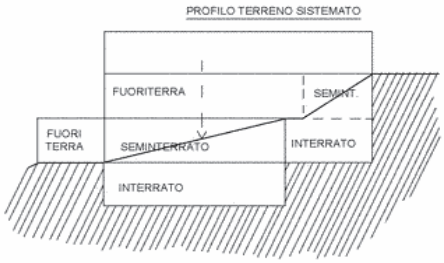

Fig. 8

Comune di BORGO PACE
Piazza del Pino 3 - 61040 BORGO PACE (PU)
☎ 0722.81.60.48 - 🖷 0722.81.60.49
E-mail - utc@comune.borgo-pace.ps.it
Codice fiscale 00360660419
P.ta I.V.A. 00360660419

Comune di MERCATELLO SUL METAURO
Piazza GARIBALDI, 5 - 61040 MERCATELLO SUL METAURO (PU)
☎ 0722.81.69.23 🖷 0722.89.393
E-mail - utc.bartolucci@comune.mercatellosulmetauro.pu.it
Codice fiscale 82002010419
P.ta I.V.A. 00376880415

Comune di SANT'ANGELO IN VADO
Piazza Umberto I°, 3 - 61048 SANT'ANGELO IN VADO (PU)
☎ 0722.81.99.07 🖷 0722.81.99.20
E-mail - urbanistica@comune.sant-angelo-in-vado.ps.it
Codice Fiscale 82000490415
P.ta I.V.A. 00352820419

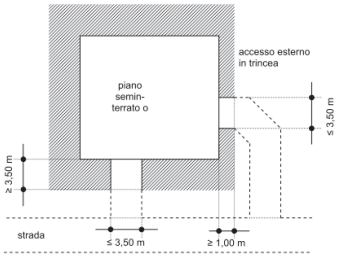

figura 9 - accesso esterno in trincea (art. 13, lettera m)
dimensioni dell'ingombro della trincea di accesso

Articolo 13/bis
Definizione delle tipologie edilizie

1. Per tipologia dei fabbricati si intende la costanza di determinate caratteristiche organizzative, riferite esclusivamente ai sistemi di aggregazione dei volumi abitabili, ai rapporti planivolumetrici con il lotto sul quale insistono nonché, alla configurazione dei profili prospettici.

1.1. TIPOLOGIE ESTENSIVE:
Tipologie ad utilizzazione estensiva del territorio caratterizzate genericamente dall'accessibilità non condominiale ai singoli alloggi:
1.1.1. Isolata:
è quel tipo di costruzione in cui, per quanto riguarda la configurazione prospettica, l'altezza delle fronti risulta comparabile con i lati dell'ingombro planimetrico; presenta generalmente distanze da tutti i confini, ma può avere anche un lato in aderenza; si configura con una volumetria media variabile dai 600 mc. ai 1.500 mc. (e comunque pari al volume massimo ammesso). La definizione tipologica non attiene al numero degli alloggi.
1.1.2. Villa:
è quel tipo di costruzione che si configura volumetricamente e prospetticamente come edificio unico e che per quanto riguarda l'altezza delle fronti e le distanze, presenta gli stessi rapporti riferiti per la tipologia isolata; per quanto riguarda il numero degli alloggi esso non può essere superiore a 2 unità.
1.1.3. Schiera:
è quella sequenza di edifici che si configura chiaramente come ripetizione o assemblaggio di un modulo tipo, dal quale per altro può presentare varianti, ma con caratteristiche formali unitarie. La schiera può essere di tipo lineare, quando la sequenza avviene sempre in un senso, generalmente parallelo alla strada; al fine di evitare l'effetto di cortina unica, può presentare lo sfalsamento fra i singoli moduli edilizi. La schiera può essere del tipo composto quando l'aderenza tra i vari moduli avviene in modo vario, anche in senso perpendicolare tra i muri in aderenza determinando spazi articolati ed eventuali cortili.

Comune di BORGO PACE
Piazza del Pino 3 - 61040 BORGO PACE (PU)
☎ 0722.81.60.48 - 0722.81.60.49
E-mail - utc@comune.borgo-pace.ps.it
Codice fiscale 00360660419
P.ta I.V.A. 00360660419

Comune di MERCATELLO SUL METAURO
Piazza GARIBALDI, 5 - 61040 MERCATELLO SUL METAURO (PU)
☎ 0722.81.69.23 0722.89.393
E-mail - utc.bartolucci@comune.mercatellosulmetauro.pu.it
Codice fiscale 82002010419
P.ta I.V.A. 00376880415

Comune di SANT'ANGELO IN VADO
Piazza Umberto I°, 3 - 61048 SANT'ANGELO IN VADO (PU)
☎ 0722.81.99.07 0722.81.99.20
E-mail - urbanistica@comune.sant-angelo-in-vado.ps.it
Codice Fiscale 82000490415
P.ta I.V.A. 00352820419

1.2. TIPOLOGIE INTENSIVE:
Tipologie ad utilizzazione intensiva del territorio, essenzialmente plurifamiliari, caratterizzate genericamente dall'accessibilità condominiale ai singoli alloggi:
1.2.1. A blocco:
è quel tipo di costruzione in cui, per quanto riguarda la configurazione prospettica, risulta prevalente l'altezza delle fronti, rispetto all'ingombro planimetrico; è generalmente costituito da vano scala centralizzato dal quale avviene l'accesso ai vari appartamenti.
1.2.2. In linea:
è quel tipo di costruzione in cui, per quanto riguarda la configurazione prospettica, risulta prevalente la lunghezza delle fronti, rispetto ad altri parametri; è generalmente costituito da più vani scala, a distanze più o meno regolari, e presenta in genere altezze delle fronti omogenee.
1.2.3. Composta:
E' quel tipo di costruzione costituito da corpi di fabbrica a blocco ed in linea, accostati in modo vario; può essere anche articolato nelle altezze delle fronti pur in una unitarietà compositiva volumetrica, che deve emergere dalla configurazione prospettica.

TITOLO IV°
Commissione edilizia comunale

Articolo 14
Funzioni della commissione edilizia comunale

1. La Commissione Edilizia è l'organo con funzioni consultive del Responsabile dello Sportello Unico per l'Edilizia (SUEd) addetto al rilascio di Permessi di costruire, in materia di progettazione urbana ed in materia edilizia.
2. Nel settore della progettazione urbana la Commissione Edilizia esprime il proprio parere sugli aspetti inerenti la qualità architettonica, paesistico/ambientale ed urbanistica prodotta dagli strumenti di pianificazione e loro varianti.
3. Nel settore edilizio la Commissione Edilizia esprime il proprio parere in ordine agli aspetti formali, compositivi, architettonici e funzionali degli interventi progettati e al loro inserimento nel contesto urbano, ambientale e paesaggistico.
3.bis Il Responsabile dello Sportello Unico per l'Edilizia può assumere le determinazioni sulle domande di Permesso di Costruire senza previa acquisizione del parere della Commissione Edilizia, salvo quanto disposto dal successivo comma 4.
4. Sono da sottoporre obbligatoriamente al parere della Commissione Edilizia gli interventi riguardanti:
a) la pianificazione territoriale generale e attuativa, salvo le varianti degli strumenti urbanistici riguardanti aspetti di dettaglio;
b) le opere di ristrutturazione urbanistica, come definite dall'art. 3 del D.P.R. 06/06/2001, n.380 e s.m.i.;
d) sulle richieste di Permesso di Costruire in deroga, ai sensi dell'articolo 14 del D.P.R. 06/06/2001, n. 380 e s.m.i.;
5.Il Responsabile dello Sportello Unico per l'Edilizia ha la facoltà di richiedere il parere della Commissione Edilizia su tutte le questioni di carattere edilizio ed urbanistico riguardanti il

Comune di BORGO PACE
Piazza del Pino 3 - 61040 BORGO PACE (PU)
☎ 0722.81.60.48 - 0722.81.60.49
E-mail - utc@comune.borgo-pace.ps.it
Codice fiscale 00360660419
P.ta I.V.A. 00360660419

Comune di MERCATELLO SUL METAURO
Piazza GARIBALDI, 5 - 61040 MERCATELLO SUL METAURO (PU)
☎ 0722.81.69.23 0722.89.393
E-mail - utc.bartolucci@comune.mercatellosulmetauro.pu.it
Codice fiscale 82002010419
P.ta I.V.A. 00376880415

Comune di SANT'ANGELO IN VADO
Piazza Umberto I°, 3 - 61048 SANT'ANGELO IN VADO (PU)
☎ 0722.81.99.07 0722.81.99.20
E-mail - urbanistica@comune.sant-angelo-in-vado.ps.it
Codice Fiscale 82000490415
P.ta I.V.A. 00352820419

territorio comunale. Con particolare riferimento ai casi sottoindicati:

- interventi di nuova costruzione, come definiti dall'art. 3 del D.P.R. 06/06/2001, n. 380 e s.m.i.;
- gli interventi soggetti alle procedure di "Valutazione Impatto Ambientale" e "Verifica Compatibilità Ambientale";
- Interventi di ristrutturazione edilizia e di restauro e risanamento conservativo, come definiti dall'art. 3 del D.P.R. 06/06/2001, n. 380 e s.m.i.;
- Opere pertinenziali al servizio di edifici esistenti che determinano una variazione dei prospetti o delle sistemazioni esterne;
- Laghi artificiali ad uso irriguo, industriale, ecc.;
- Muri ed opere di sostegno di altezza superiore a ml. 2 non facenti parte di opere stradali;
- In via preventiva su progetti anche preliminari, relativi ad opere di particolare importanza;
- Sull'interpretazione e sulle eventuali proposte di modifica delle norme del Regolamento Edilizio, nonché sull'interpretazione degli strumenti urbanistici;
- Sulle richieste di Permesso di Costruire in sanatoria, ai sensi dell'art. 36 del D.P.R. 06/06/2001, n. 380 e s.m.i.;
- Sulle opere pubbliche comunali di carattere edilizio o che modificano l'aspetto esteriore dei luoghi.
- Interventi di restauro e di risanamento conservativo, di cui al precedente art. 10, di edifici formalmente vincolati o tutelati, ai sensi del Titolo I° della Parte seconda del D.Lgs. 22/01/2004, n. 42;
- Le opere che determinano modificazione dell'aspetto esteriore degli edifici e dei luoghi ricadenti in zone soggette alla tutela di cui al Titolo I° della Parte terza del D.Lgs. 22/01/2004, n. 42, anche se non comportano il successivo rilascio dell'autorizzazione di cui all'art. 6 della L.R. 34/92.

6. Non sono sottoposti al parere della Commissione Edilizia:

- i progetti di opere per le quali, in sede istruttoria, è stato rilevato un contrasto con le prescrizioni edilizie ed urbanistiche approvate o adottate. Il motivato parere negativo del Responsabile dell'istruttoria, o di uno degli Enti chiamati ad esprimersi sull'intervento progettato, è condizione sufficiente all'emissione del provvedimento di diniego;
- Le varianti a Concessioni, Autorizzazioni o Permessi di Costruire che non determinano una variazione significativa della volumetria, dei prospetti o delle sistemazioni esterne;
- Le richieste per il rinnovo o la proroga di Concessioni, Autorizzazioni o Permessi di Costruire già rilasciati o nuovi Permessi di Costruire per opere non ultimate nei termini;
- I provvedimenti di annullamento e di dichiarazione di decadenza di Concessioni, Autorizzazioni o Permessi di Costruire già rilasciati.

7. Il Responsabile del SUEd, addetto al rilascio dei Permessi di Costruire, ha comunque la facoltà di richiedere il parere della Commissione Edilizia su tutte le questioni di carattere urbanistico ed edilizio riguardanti il territorio comunale.

8. Il Responsabile del SUEd può assumere determinazioni difformi dal parere espresso dalla Commissione Edilizia comunale, dandone congrua motivazione.

Comune di BORGO PACE
Piazza del Pino 3 - 61040 BORGO PACE (PU)
☎ 0722.81.60.48 - 0722.81.60.49
E-mail - utc@comune.borgo-pace.ps.it
Codice fiscale 00360660419
P.ta I.V.A. 00360660419

Comune di MERCATELLO SUL METAURO
Piazza GARIBALDI, 5 - 61040 MERCATELLO SUL METAURO (PU)
☎ 0722.81.69.23 0722.89.393
E-mail - utc.bartolucci@comune.mercatellosulmetauro.pu.it
Codice fiscale 82002010419
P.ta I.V.A. 00376880415

Comune di SANT'ANGELO IN VADO
Piazza Umberto I°, 3 - 61048 SANT'ANGELO IN VADO (PU)
☎ 0722.81.99.07 0722.81.99.20
E-mail - urbanistica@comune.sant-angelo-in-vado.ps.it
Codice Fiscale 82000490415
P.ta I.V.A. 00352820419

Articolo 15
Composizione della commissione edilizia

1. La Commissione Edilizia è nominata dal Consiglio Comunale ed è costituita da n. 4 componenti di seguito indicati:
a) dal Responsabile del SUEd, in qualità di Presidente;
b) da tre esperti nelle materie sottoindicati, nominati dal Consiglio Comunale, di cui:
b.1) uno in materia di progettazione di interventi di restauro e di recupero edilizio;
b.2) uno in materia di progettazione e direzione lavori di opere edili, civili ed industriali;
b.3) uno in materia di normativa sulla progettazione urbana, urbanistica ed edilizia.
2. Esercita le funzioni di segretario della commissione, senza diritto di voto, un dipendente del Servizio Urbanistica o, in sua assenza o impedimento, un dipendente designato dal Responsabile del SUEd.
3. La commissione così composta potrà essere integrata da esperti nei settori geologico, botanico-agrario-forestale, impiantistico e di ingegneria naturalistica, membri non ordinari, da convocare per l'esame di pratiche per le quali necessita una valutazione specialistica. Tali esperti non avranno diritto di voto.
4. Per i componenti della Commissione Edilizia valgono le norme di incompatibilità previste per gli assessori comunali. I membri della Commissione Edilizia non possono essere funzionari di organi statali, regionali o provinciali ai quali competono, in base alle norme vigenti, funzioni di controllo preventivo o successivo sull' attività urbanistico-edilizia del comune.
5. I membri elettivi durano in carica quanto il Consiglio Comunale che li ha designati e comunque sino alla nomina dei nuovi membri da parte del Consiglio Comunale subentrante. Il Consiglio Comunale può rinnovare in qualsiasi momento, in tutto o in parte la Commissione Edilizia o conformare la sua composizione fino alla scadenza. Sono considerati dimissionari i membri assenti per tre riunioni consecutive senza giustificato motivo.
6. Gli esperti di cui ai punti 1), 2) e 3) della lettera b) del comma 1) vengono nominati dal Consiglio Comunale e scelti, in alternativa come segue:

- Sulla base di terne richieste ai principali Ordini o Collegi professionali e/o associazioni di categoria operanti nel campo della produzione edilizia o della valorizzazione del verde e dell'ambiente;
- Sulla base di richieste avanzate a seguito di un apposito bando pubblico. In quest'ultimo caso la richiesta deve essere corredata da apposito curriculum professionale inerente gli specifici requisiti indicati dall'Amministrazione;
- Tra dipendenti dello Stato e degli Enti pubblici, anche in quiescenza, iscritti agli Albi professionali di cui sopra, o in possesso del titolo di studio richiesto per l'accesso agli stessi, che siano stati responsabili, per un periodo non inferiore a tre anni di una struttura organizzativa dell'Amministrazione pubblica con competenze in materia di normativa sulla progettazione urbana, urbanistica ed edilizia;
- Tra tecnici iscritti ai rispettivi Ordini o Collegi professionali di comprovata esperienza o specializzazione, in base a nomina diretta del Consiglio Comunale su proposta del Responsabile del SUEd.

7. Gli esperti di cui al comma 3) vengono scelti dal responsabile del SUEd, anche per singole sedute.

Comune di BORGO PACE
Piazza del Pino 3 - 61040 BORGO PACE (PU)
☎ 0722.81.60.48 - 0722.81.60.49
E-mail - utc@comune.borgo-pace.ps.it
Codice fiscale 00360660419
P.ta I.V.A. 00360660419

Comune di MERCATELLO SUL METAURO
Piazza GARIBALDI, 5 - 61040 MERCATELLO SUL METAURO (PU)
☎ 0722.81.69.23 0722.89.393
E-mail - utc.bartolucci@comune.mercatellosulmetauro.pu.it
Codice fiscale 82002010419
P.ta I.V.A. 00376880415

Comune di SANT'ANGELO IN VADO
Piazza Umberto I°, 3 - 61048 SANT'ANGELO IN VADO (PU)
☎ 0722.81.99.07 0722.81.99.20
E-mail - urbanistica@comune.sant-angelo-in-vado.ps.it
Codice Fiscale 82000490415
P.ta I.V.A. 00352820419

8. Ai membri esterni della Commissione è attribuito un gettone di presenza di entità definita con delibera del Consiglio Comunale. Nel caso di residenza fuori dal Comune è altresì riconosciuto il rimborso delle spese di viaggio, secondo le modalità riconosciute ai dipendenti degli Enti pubblici.

Articolo 15
Composizione della commissione edilizia

1. La Commissione Edilizia si riunisce ogni volta che il Presidente lo ritenga opportuno.
2. La convocazione ordinaria della commissione edilizia viene disposta dal Presidente, o con le modalità da esso indicate, con invito scritto inviato tramite fax e/o e-mail con notifica di recapito ed, eventualmente, di lettura. La convocazione in seduta straordinaria può essere effettuata anche telefonicamente.
3. Le adunanze sono valide con la presenza della maggioranza dei componenti. Per la validità delle riunioni è inoltre necessaria la presenza del Presidente.
4. Le deliberazioni sono prese con il voto favorevole della maggioranza dei presenti e, in caso di parità prevale il voto del Presidente.
5. Quando il Presidente ritenga che si trattino argomenti di particolare importanza, o che richiedano una preparazione specifica, ha la facoltà di invitare alle riunioni della Commissione uno o più esperti tra quelli individuati al comma 3 del precedente art. 15 o di richiederne la consulenza scritta. Tali esperti non hanno diritto di voto, ma il loro parere dovrà risultare sul verbale della Commissione. Il Presidente può anche invitare i progettisti per avere chiarimenti sui progetti sottoposti all'esame; questi dovranno comunque allontanarsi prima della formulazione del parere.
6. I progetti possono essere esaminati dalla commissione solo se siano già stati istruiti dallo SUEd del comune, circa la loro conformità alle norme urbanistiche, edilizie e a quelle del presente Regolamento. Prima della deliberazione ogni progetto viene illustrato dal Responsabile dell'istruttoria o dal Responsabile del SUEd dando lettura del parere formulato.
7. I componenti della Commissione edilizia non possono essere presenti durante l'esame e il giudizio su argomenti o progetti ai quali siano interessati: in particolare, nei casi in cui risultino proprietari dell'area o di area confinante, di aree appartenenti al coniuge o a parenti sino al quarto grado o ad affini sino al secondo grado, oppure in quanto siano autori del progetto o direttamente interessati all'esecuzione delle opere. Dell'allontanamento dalla riunione e dei motivi che lo determinano deve esserne dato atto nel verbale. Tale allontanamento non comporterà l'eventuale mancanza del numero legale dei componenti. Il parere sull'istanza è espresso a maggioranza dei presenti.
8. I verbali delle riunioni sono scritti in apposito registro tenuto a cura del segretario della commissione e devono contenere le motivazioni, i voti riportati favorevoli, contrari, astenuti e le eventuali dichiarazioni di voto, nonché riportare sinteticamente i termini della discussione svoltasi nell'adunanza in ordine a ciascuna domanda.
9. I verbali vengono firmati dal Presidente e dal segretario della commissione.
10. Il segretario riporta sommariamente il parere della commissione sull' incarto relativo ad ogni domanda esaminata e appone sul relativo progetto la dicitura "*esaminato dalla commissione edilizia….*" completando con la data e la firma del Presidente e del segretario della commissione.
11. L'interessato alla domanda esaminata e qualsiasi cointeressato. Hanno la facoltà di prendere visione del relativo verbale della Commissione edilizia.

Comune di BORGO PACE
Piazza del Pino 3 - 61040 BORGO PACE (PU)
☎ 0722.81.60.48 - 0722.81.60.49
E-mail - utc@comune.borgo-pace.ps.it
Codice fiscale 00360660419
P.ta I.V.A. 00360660419

Comune di MERCATELLO SUL METAURO
Piazza GARIBALDI, 5 - 61040 MERCATELLO SUL METAURO (PU)
☎ 0722.81.69.23 0722.89.393
E-mail - utc.bartolucci@comune.mercatellosulmetauro.pu.it
Codice fiscale 82002010419
P.ta I.V.A. 00376880415

Comune di SANT'ANGELO IN VADO
Piazza Umberto I°, 3 - 61048 SANT'ANGELO IN VADO (PU)
☎ 0722.81.99.07 0722.81.99.20
E-mail - urbanistica@comune.sant-angelo-in-vado.ps.it
Codice Fiscale 82000490415
P.ta I.V.A. 00352820419

Articolo 17
Modalità di esame delle domande

1. La Commissione Edilizia valuta i progetti secondo l'ordine cronologico di presentazione dei progetti rimessi dallo Sportello Unico per l'Edilizia all'esame della Commissione medesima ed esprime:
a) parere favorevole;
b) parere favorevole con prescrizioni riguardo a modalità esecutive;
c) parere di sospensione per approfondimenti e/o richieste di modifica al progetto, anche in relazione al successivo art. 18;
d) parere contrario, motivato.
2. L'ordine cronologico potrà essere modificato, per motivate ragioni da riportare sul verbale, su proposta del Presidente della Commissione.

Articolo 18
Sottocommissioni

1. Qualora si renda necessario un supplemento di indagine, su proposta del Presidente, la Commissione Edilizia può articolarsi in Sottocommissioni al fine di approfondire specifici aspetti della pratica in esame, anche mediante sopralluoghi.
2. Le Sottocommissioni vengono nominate a maggioranza in seno alla Commissione Edilizia e riferiscono sugli aspetti specifici richiesti, nella seduta immediatamente successiva, previa sospensione dell'esame della pratica.
3. La sospensione dell'esame di una pratica non può essere superiore a giorni 10.

Articolo 18/bis
Modulistica per procedure edilizie

1. Le richieste di Permesso di Costruire, Denuncia di Inizio Attività (DIA), Segnalazione certificata di inizio attività (SCIA), Comunicazione di inizio attività (CIA), Agibilità e di ogni altro atto, nulla-osta, assenso, devono essere esclusivamente presentate mediante l'utilizzo della modulistica e relativi allegati in essa previsti, predisposta ed approvata dal Responsabile dello Sportello Unico per l'Edilizia comunale;
2. L'utilizzo della modulistica sopraccitata e delle eventuali successive variazioni o integrazioni, diventa obbligatoria dal giorno successivo all'esecutività della Determina di approvazione da parte del Responsabile dello Sportello Unico per l'Edilizia comunale;
3. Le richieste di Permesso di costruire, agibilità e di ogni altro atto, nulla-osta, assenso non presentate utilizzando la modulistica sopra detta sono improcedibili. Le DIA/SCIA/CIA. non presentate sulla modulistica sopra detta sono prive di effetti.
4. Il Responsabile dello Sportello Unico per l'Edilizia comunale deve dare massima divulgazione anche attraverso l'utilizzo di procedure informatiche della modulistica interessata.

Comune di BORGO PACE
Piazza del Pino 3 - 61040 BORGO PACE (PU)
☎ 0722.81.60.48 - 0722.81.60.49
E-mail - utc@comune.borgo-pace.ps.it
Codice fiscale 00360660419
P.ta I.V.A. 00360660419

Comune di MERCATELLO SUL METAURO
Piazza GARIBALDI, 5 - 61040 MERCATELLO SUL METAURO (PU)
☎ 0722.81.69.23 0722.89.393
E-mail - utc.bartolucci@comune.mercatellosulmetauro.pu.it
Codice fiscale 82002010419
P.ta I.V.A. 00376880415

Comune di SANT'ANGELO IN VADO
Piazza Umberto I°, 3 - 61048 SANT'ANGELO IN VADO (PU)
☎ 0722.81.99.07 0722.81.99.20
E-mail - urbanistica@comune.sant-angelo-in-vado.ps.it
Codice Fiscale 82000490415
P.ta I.V.A. 00352820419

TITOLO V°
Istanza di permesso di costruire e relativa istruttoria

Articolo 19
Soggetti legittimati alla domanda di permesso di costruire e alla presentazione di DIA/SCIA/CIA

1. E' legittimato a richiedere il permesso di costruire ed a presentare la denuncia di inizio attività (DIA), la segnalazione certificata di inizio attività (SCIA) e la comunicazione di inizio attività (CIA) il proprietario dell'immobile o chiunque altro vi abbia titolo, in base alle leggi in vigore.
2. L'esecuzione di interventi o attività di cui all'articolo 1, quando sia richiesta da privati su aree appartenenti al demanio e al patrimonio dello Stato o di enti pubblici è altresì subordinata alla preventiva autorizzazione dell'ente cui le aree appartengono.
3. A titolo esemplificativo, si considerano "aventi titolo legittimati" alla richiesta di permesso di costruire, tra gli altri:
a) il titolare del diritto di superficie al di sopra del suolo;
b) il titolare del diritto di superficie al di sotto del suolo, limitatamente alla richiesta di permesso di costruire, DIA, SCIA o CIA per la realizzazione di opere al di sotto del piano di campagna attuale;
c) l'enfiteuta;
d) l'usufruttuario, limitatamente alla presentazione di SCIA, CIA o richiesta di permesso di costruire, riguardanti gli interventi di manutenzione straordinaria o di restauro e risanamento conservativo;
e) il titolare del diritto di uso ai sensi dell'articolo 1021 c.c. o del diritto di abitazione, ai sensi dell'articolo 1022 c.c., per la presentazione di SCIA, CIA o richiesta di permesso di costruire di cui alla lettera precedente;
f) il titolare del diritto reale di servitù, limitatamente alla presentazione di SCIA, CIA o alla richiesta di permesso di costruire riguardante la manutenzione straordinaria ovvero altri interventi edilizi che siano indispensabili all'esercizio del diritto;
g) il locatario o l'affittuario, limitatamente alla presentazione di SCIA o alla richiesta di permesso di costruire riguardante la manutenzione straordinaria urgente dell'immobile in locazione o in affitto;
h) il mezzadro o il colono per gli interventi di cui all'articolo 8 della L.R. 28 ottobre 1977, n. 42; gli affittuari e i titolari di contratti associativi anche con clausola miglioratoria non convertiti per gli interventi di cui agli articoli 16 e seguenti della legge 3 maggio 1982, n. 203;
i) il titolare di altre situazioni giuridiche soggettive consistenti nel godimento del bene, limitatamente alla presentazione di DIA, SCIA, CIA o alla richiesta di permesso di costruire, direttamente connesse a tale godimento;
l) i rappresentanti legali o volontari di uno degli aventi titolo sopra indicati.

Articolo 20
Domanda di permesso di costruire

1. La domanda diretta ad ottenere il rilascio del permesso di costruire è rivolta allo Sportello

Comune di BORGO PACE
Piazza del Pino 3 - 61040 BORGO PACE (PU)
☎ 0722.81.60.48 - 0722.81.60.49
E-mail - utc@comune.borgo-pace.ps.it
Codice fiscale 00360660419
P.ta I.V.A. 00360660419

Comune di MERCATELLO SUL METAURO
Piazza GARIBALDI, 5 - 61040 MERCATELLO SUL METAURO (PU)
☎ 0722.81.69.23 0722.89.393
E-mail - utc.bartolucci@comune.mercatellosulmetauro.pu.it
Codice fiscale 82002010419
P.ta I.V.A. 00376880415

Comune di SANT'ANGELO IN VADO
Piazza Umberto I°, 3 - 61048 SANT'ANGELO IN VADO (PU)
☎ 0722.81.99.07 0722.81.99.20
E-mail - urbanistica@comune.sant-angelo-in-vado.ps.it
Codice Fiscale 82000490415
P.ta I.V.A. 00352820419

Unico per l'Edilizia comunale sulla modulistica appositamente predisposta dallo stesso ai sensi dell'art.18/bis ed è sottoscritta dal soggetto legittimato ai sensi dell'articolo 19.
2. La domanda conterrà:
a) nome, cognome, domicilio, numero di codice fiscale e firma del richiedente;
b) nome, cognome, indirizzo, numero di codice fiscale e firma del progettista, che deve essere un tecnico abilitato nei limiti delle competenze stabilite per legge e iscritto all'albo professionale. Restano fermi i casi previsti dall'articolo 285 del D.R. 3 marzo 1934, n. 383;
c) nome, cognome, indirizzo, numero di codice fiscale e firma del direttore dei lavori, che deve essere un tecnico in possesso dell'abilitazione o dei requisiti di cui alla lettera precedente. L'indicazione e la firma possono essere differite all'atto della comunicazione dell'inizio dei lavori;
d) nome, cognome, indirizzo, numero di codice fiscale e firma del costruttore. L'indicazione e la firma possono essere differite secondo quanto stabilito alla lettera precedente;
e) nel caso di lavori da eseguire in "diretta economia" o, comunque, senza una impresa costruttrice, la dichiarazione sostitutiva dell'atto di notorietà del richiedente in merito al fatto che eseguirà personalmente e da solo i lavori, ove ciò sia consentito.
3. Nella domanda devono inoltre risultare esplicitamente:
a) l'elezione del domicilio nel Comune da parte del richiedente, ai sensi dell'articolo 47 del Codice Civile, per tutti gli atti ed affari relativi al rilascio del permesso di costruire, ed alla esecuzione dei lavori;
b) l'impegno di comunicare prima dell'inizio dei lavori i nomi del direttore dei lavori e del costruttore, e i numeri di codice fiscale, qualora non siano stati indicati nella domanda, allegando le relative dichiarazioni di accettazione, nonché, per quanto riguarda l'impresa (o le imprese) a cui si intende affidare i lavori, la dichiarazione dell'organico medio annuo e del contratto applicato ai lavoratori dipendenti, il certificato di regolarità contributiva (DURC) relativi alla stessa (o alle stesse) e copia della Notifica preliminare (D.Lgs. 81/2008);
c) l'attestazione che il richiedente il permesso di costruire rientra tra gli aventi titolo legittimati ai sensi del precedente articolo 19.
4. Ove il soggetto legittimato al permesso di costruire sia una persona giuridica, dovrà essere prodotta idonea comunicazione dalla quale risultino la natura, la sede ed il rappresentante legale.

Articolo 21
Documentazione a corredo della domanda di permesso di costruire

1. Alla domanda di permesso di costruire è allegata, di regola, la seguente documentazione:
a) stato di fatto dell'area o dell'immobile oggetto della richiesta e loro adiacenze, illustrato dagli elaborati elencati nell'allegato A al presente regolamento, che ne costituisce parte integrante;
b) certificato catastale rilasciato in data non anteriore a sei mesi, ovvero titolo di proprietà o disponibilità dell'area o dell'immobile;
c) relazione illustrativa e progetto degli interventi sull'area o sull'immobile, illustrato dagli elaborati elencati nell'allegato B al presente regolamento, nonché gli altri documenti previsti dalla Parte II[a] del DPR 380/2001 e s.m.i. e la dimostrazione di rispondenza dei requisiti richiesti per il miglioramento dell'efficienza energetica e la sostenibilità degli edifici di cui all'allegato 1 al presente regolamento, che ne costituisce parte integrante;
d) l'ulteriore documentazione tecnica richiesta da leggi e regolamenti per il particolare tipo di intervento;

Comune di BORGO PACE
Piazza del Pino 3 - 61040 BORGO PACE (PU)
☎ 0722.81.60.48 - 0722.81.60.49
E-mail - utc@comune.borgo-pace.ps.it
Codice fiscale 00360660419
P.ta I.V.A. 00360660419

Comune di MERCATELLO SUL METAURO
Piazza GARIBALDI, 5 - 61040 MERCATELLO SUL METAURO (PU)
☎ 0722.81.69.23 0722.89.393
E-mail - utc.bartolucci@comune.mercatellosulmetauro.pu.it
Codice fiscale 82002010419
P.ta I.V.A. 00376880415

Comune di SANT'ANGELO IN VADO
Piazza Umberto I°, 3 - 61048 SANT'ANGELO IN VADO (PU)
☎ 0722.81.99.07 0722.81.99.20
E-mail - urbanistica@comune.sant-angelo-in-vado.ps.it
Codice Fiscale 82000490415
P.ta I.V.A. 00352820419

e) una dichiarazione del progettista abilitato che asseveri la conformità del progetto agli strumenti urbanistici approvati ed adottati, ai regolamenti edilizi vigenti, e alle altre normative di settore aventi incidenza sulla disciplina dell'attività edilizia e, in particolare, alle norme antisismiche, di sicurezza, antincendio, igienico-sanitarie nel caso in cui la verifica in ordine a tale conformità non comporti valutazioni tecnico-discrezionali, alle norme relative all'efficienza energetica.
f) il parere della competente Azienda Sanitaria (ASUR – Area Vasta 1) nel caso invece comporti valutazioni tecnico discrezionali in ordine agli aspetti igienico-sanitari;
g) il parere dei vigili del fuoco, ove necessario, in ordine al rispetto della normativa antincendio;
h) l'attestazione dell'avvenuto versamento dei diritti di segreteria;
i) l'autorizzazione dei confinanti per eventuale costruzione a confine;
l) un'attestazione concernente il titolo di legittimazione del richiedente;
m) il modello ISTAT ai fini della rilevazione statistica dell'attività edilizia;
n) dichiarazione sostitutiva dell'atto di notorietà del proprietario e del progettista di assenza di vincoli di asservimento di cui al successivo art. 60.
2. E' facoltà dell'Amministrazione Comunale richiedere (o del progettista inviare) per progetti di notevole rilevanza, per interventi su aree vincolate ai sensi del decreto legislativo 22 gennaio 2004, n. 42 e s.m.i., nonché per interventi sul patrimonio edilizio esistente, ulteriore documentazione storica, ambientale, progettuale ed ulteriori elaborati illustrativi del progetto, quali prospettive, plastici, fotomontaggi.

Articolo 22
Ulteriori domande ed allegati connessi con la domanda di permesso di costruire

1. Per i permessi di costruire convenzionati, deve essere allegato alla domanda lo schema di convenzione o lo schema di atto unilaterale redatto sulla base della convenzione-tipo predisposta dalla Regione ai sensi della legislazione vigente, previ accordi con il Comune. Tale atto deve essere, prima del rilascio del permesso di costruire, trascritto nei modi e forme di leggi nei registri immobiliari a cura del Comune e a spese del richiedente.
2. Per i permessi di costruire onerosi deve essere allegato alla domanda anche un prospetto dimostrativo del "*volume totale edificato*", ai fini della determinazione del contributo di costruzione di cui all'art. 16 del DPR 380/2001 e s.m.i. relativamente alla quantificazione della quota di contributo per le opere di urbanizzazione, e delle superfici sulle quali va calcolata la quota di contributo relativa al costo di costruzione.
3. Qualora il richiedente intenda obbligarsi a realizzare direttamente in tutto o in parte le opere di urbanizzazione, la relativa domanda deve essere presentata insieme con la domanda di permesso di costruire, previ accordi con il Comune per la definizione delle modalità di esecuzione e delle relative garanzie.

Articolo 23
Atti autorizzativi generali

1. I progetti delle opere da eseguire in edifici dichiarati di preminente interesse storico ed artistico ai sensi degli articoli 10 e seguenti del Decreto Legislativo 22 gennaio 2004, n. 42 e s.m.i.,

Comune di BORGO PACE
Piazza del Pino 3 - 61040 BORGO PACE (PU)
☎ 0722.81.60.48 - 0722.81.60.49
E-mail - utc@comune.borgo-pace.ps.it
Codice fiscale 00360660419
P.ta I.V.A. 00360660419

Comune di MERCATELLO SUL METAURO
Piazza GARIBALDI, 5 - 61040 MERCATELLO SUL METAURO (PU)
☎ 0722.81.69.23 0722.89.393
E-mail - utc.bartolucci@comune.mercatellosulmetauro.pu.it
Codice fiscale 82002010419
P.ta I.V.A. 00376880415

Comune di SANT'ANGELO IN VADO
Piazza Umberto I°, 3 - 61048 SANT'ANGELO IN VADO (PU)
☎ 0722.81.99.07 0722.81.99.20
E-mail - urbanistica@comune.sant-angelo-in-vado.ps.it
Codice Fiscale 82000490415
P.ta I.V.A. 00352820419

debbono conseguire la preventiva approvazione della competente Soprintendenza.
2. I progetti relativi alle opere di cui all'articolo 2 della L.R. 21 agosto 1984, n. 24, devono conseguire le autorizzazioni ivi previste.
3. I progetti relativi all'allaccio e all'accesso delle strade private, alle strade pubbliche, di competenza del compartimento ANAS o dell'amministrazione provinciale, devono conseguire la preventiva autorizzazione dei predetti enti.
4. I fabbricati in conglomerato cementizio normale o precompresso o a struttura metallica debbono adeguarsi alle disposizioni di cui al Capo II del Testo Unico delle disposizioni legislative e regolamentari in materia edilizia.
5. Tutti i fabbricati in cui verranno installati impianti di riscaldamento o impianti di produzione di acqua calda e comunque tutti quelli indicati nel Capo VI del citato Testo Unico, debbono adeguarsi alle disposizioni di cui alla stessa normativa.
6. Nei casi prescritti dalle norme vigenti, i progetti dei fabbricati debbono essere sottoposti all'approvazione del Comando Provinciale dei Vigili del Fuoco e comunque nei termini e modalità di cui al DPR 01/08/2011, n.151 "regolamento recante semplificazione della disciplina dei procedimenti relativi alla prevenzione incendi, a norme dall'art. 49, comma 4-quater, del D.L. 78/2010, convertito, con modificazioni, dalla L. 30/07/2010, n.122" con riferimento alle attività elencate nell'Allegato 1 allo stesso decreto.
8. Gli impianti di combustione e di riscaldamento devono essere conformi, in ogni loro parte, alle norme di legge vigenti.
9. In tutto il territorio comunale, chiunque intende procedere a costruzioni, ampliamenti, ristrutturazioni e riparazioni riguardanti le strutture, è tenuto a presentare, prima dell'inizio dei lavori, la denuncia di cui all'articolo 17 della legge 2 febbraio 1974, n. 64, osservando le disposizioni della legge stessa, come modificata dal Capo IV del Testo Unico delle disposizioni legislative e regolamentari in materia edilizia, e della L.R. 3 novembre 1984, n. 33, come modificata dalla L.R. 27 marzo 1987, n. 18.
10. Per i terreni sottoposti a vincolo per scopi idrogeologici, l'autorizzazione di cui all'articolo 7 del R.D.L. 30 dicembre 1923, n. 3267, è necessaria anche ai fini dell'edificazione.
11.Per le pratiche edilizie esistenti nell'archivio edile comunale alla data del 30 giugno 2003 (data di entrata in vigore del DPR 380/01) per le quali non risultino sospesi i termini (richiesta di integrazione documentale, ecc.) e che non sia stato redatto il titolo abilitativo o che tale atto non risulti agli atti del Comune né possa essere prodotto in originale da chi vi abbia interesse, che risultino comunque complete di domanda ed elaborati progettuali di prassi all'epoca della presentazione e sulle quali sia stato formalmente espresso il parere favorevole e/o approvazione della Commissione Edilizia, si ritengono i verbali della stessa C.E. equivalenti al titolo abilitativo a suo tempo prescritto. Per tale riconoscimento lo Sportello Unico per l'Edilizia, d'ufficio o su istanza di chi vi abbia interesse, previo pagamento integrale degli oneri concessori determinati con i valori al momento dell'atto di riconoscimento, se dovuti, ne da atto con proprio provvedimento formalizzando quale *"præsumptio juris tantum"* la sussistenza del diritto.

Articolo 24
Autorizzazioni in materia di bellezze naturali

1. Ferma restando la disciplina per il rilascio delle autorizzazioni ai sensi dell'articolo 82, comma 9, del D.P.R. 24 luglio 1977, n° 616, così come integrato dall'articolo 1 del D.L. 27 giugno 1985, n. 312, convertito (con modificazioni) nella legge 8 agosto 1985, n° 431, non è richiesta

Comune di BORGO PACE
Piazza del Pino 3 - 61040 BORGO PACE (PU)
☎ 0722.81.60.48 - 0722.81.60.49
E-mail - utc@comune.borgo-pace.ps.it
Codice fiscale 00360660419
P.ta I.V.A. 00360660419

Comune di MERCATELLO SUL METAURO
Piazza GARIBALDI, 5 - 61040 MERCATELLO SUL METAURO (PU)
☎ 0722.81.69.23 0722.89.393
E-mail - utc.bartolucci@comune.mercatellosulmetauro.pu.it
Codice fiscale 82002010419
P.ta I.V.A. 00376880415

Comune di SANT'ANGELO IN VADO
Piazza Umberto I°, 3 - 61048 SANT'ANGELO IN VADO (PU)
☎ 0722.81.99.07 0722.81.99.20
E-mail - urbanistica@comune.sant-angelo-in-vado.ps.it
Codice Fiscale 82000490415
P.ta I.V.A. 00352820419

l'autorizzazione di cui all'articolo 146 del Decreto Legislativo 22 gennaio 2004, n. 42 e s.m.i., per gli interventi di manutenzione ordinaria, straordinaria, di consolidamento statico e di restauro conservativo che non alterino lo stato dei luoghi e l'aspetto esteriore degli edifici, nonché per l'esercizio dell'attività agro-silvo-pastorale che non comporti alterazione permanente dello stato dei luoghi per costruzioni edilizie od altre opere civili, e sempre che si tratti di attività ed opere che non alterino l'assetto idrogeologico del territorio.
2. L'autorizzazione paesaggistica è rilasciata dal Responsabile del procedimento della Commissione Locale per il Paesaggio istituita e gestita in forma associata presso la Comunità Montana Alto e Medio Metauro, previo parere della commissione stessa, con le modalità ed i criteri previsti dalla legge regionale 27 novembre 2008, n.34.
3. La domanda diretta ad ottenere il rilascio l'autorizzazione di cui al precedente comma 2 deve essere presentata all'ufficio competente su apposita modulistica allegando tutta la documentazione richiesta.

Articolo 25
Istruttoria preliminare della domanda di permesso di costruire

4. Lo sportello unico per l'edilizia comunale comunica entro 10 giorni al richiedente il nominativo del responsabile del procedimento ai sensi degli articoli 4 e 5 della L. 241/1990 e s.m.i..
5. Entro 60 giorni dalla presentazione della domanda, il responsabile del procedimento cura l'istruttoria, acquisisce, avvalendosi dello sportello unico, secondo quanto previsto all'art. 5, commi 3 e 4 del DPR 380/2011 e s.m.i., i prescritti parere e gli atti di assenso eventualmente necessari, sempre che gli stessi non siano già stati allegati alla domanda dal richiedente e, valutata la conformità del progetto alla normativa vigente, formula una proposta di provvedimento, corredata da una dettagliata relazione, con la qualificazione tecnico-giuridica dell'intervento richiesto.
6. Il responsabile del procedimento, qualora ritenga che ai fini del rilascio del permesso di costruire sia necessario apportare modifiche di modesta entità rispetto al progetto originario, può, nello stesso termine di cui al comma 2, richiedere tali modifiche, illustrandone le ragioni. L'interessato si pronuncia sulla richiesta di modifica entro il termine fissato e, in caso di adesione, è tenuto ad integrare la documentazione nei successivi 15 giorni. La richiesta di cui al presente comma sospende, fino al relativo esame, il decorso del termine di cui al comma 2.

Articolo 26
Esame della domanda di permesso di costruire

1. L'esame delle domande di permesso di costruire si svolge secondo l'ordine cronologico di presentazione.

Articolo 27
Progetti di massima

Comune di BORGO PACE
Piazza del Pino 3 - 61040 BORGO PACE (PU)
☎ 0722.81.60.48 - 0722.81.60.49
E-mail - utc@comune.borgo-pace.ps.it
Codice fiscale 00360660419
P.ta I.V.A. 00360660419

Comune di MERCATELLO SUL METAURO
Piazza GARIBALDI, 5 - 61040 MERCATELLO SUL METAURO (PU)
☎ 0722.81.69.23 0722.89.393
E-mail - utc.bartolucci@comune.mercatellosulmetauro.pu.it
Codice fiscale 82002010419
P.ta I.V.A. 00376880415

Comune di SANT'ANGELO IN VADO
Piazza Umberto I°, 3 - 61048 SANT'ANGELO IN VADO (PU)
☎ 0722.81.99.07 0722.81.99.20
E-mail - urbanistica@comune.sant-angelo-in-vado.ps.it
Codice Fiscale 82000490415
P.ta I.V.A. 00352820419

1. È consentito, per edifici e complessi edilizi o opere di urbanizzazione di rilevante interesse, sottoporre preliminarmente al parere dello Sportello unico per l'edilizia comunale anche progetti di massima, allo scopo di ottenere il suo giudizio ed eventuali direttive per modifiche o integrazioni.

TITOLO VI°
Rilascio del permesso di costruire

Articolo 28
Decisioni sulla domanda di permesso di costruire

1. Di seguito all'istruttoria di cui all'art. 25, il provvedimento finale, che lo Sportello unico per l'edilizia comunale provvede a notificare all'interessato, è adottato dal responsabile dell'ufficio, entro il termine di 30 giorni dalla proposta di cui al comma 2 dell'art. 25, ovvero dall'esito della conferenza di servizi di cui all'art. 5, comma 4 del DPR 380/2001 e s.m.i.. Il termine di cui al primo periodo del presente comma è fissato in 40 giorni con la medesima decorrenza qualora il responsabile dell'ufficio o del procedimento abbia comunicato all'istante i motivi che ostano all'accoglimento della domanda, ai sensi dell'art. 10-bis della L. 241/1990 e s.m.i.. Dell'avvenuto rilascio del permesso di costruire è data notizia al pubblico mediante pubblicazione all'albo pretorio. Gli estremi del permesso di costruire sono indicati nel cartello esposto presso il cantiere.
2. Il termine per il rilascio del permesso di costruire per gli interventi di cui all'art. 22, comma 7 del DPR 380/2001 e s.m.i. è di 75 giorni dalla data di presentazione della domanda.
3. Al permesso di costruire è allegata una copia del progetto con l'attestazione della avvenuta approvazione e una copia dell'eventuale convenzione stipulata con il Comune nei casi previsti dalla legge o dal presente regolamento.
4. Dell'avvenuto rilascio del permesso di costruire viene data pubblicità mediante pubblicazione all'albo pretorio per un periodo di giorni quindici.
5. Chiunque ha facoltà di prendere visione presso gli uffici comunali del permesso di costruire e dei relativi atti di progetto e ricorrere contro il rilascio del permesso stesso in quanto in contrasto con le leggi, i regolamenti e le prescrizioni degli strumenti urbanistici vigenti.
6. In caso di diniego del permesso di costruire, il Responsabile dello Sportello unico per l'edilizia comunale deve comunicare al richiedente le proprie determinazioni motivate nei termini di cui ai precedenti commi 1 e 2.

Articolo 28/bis
Titolo Unico SUAP

1. La domanda per interventi per attività produttive rientranti nelle fattispecie di cui al DPR 07/09/2010, n. 160 e s.m.i. dovrà essere presentata allo Sportello Unico per le Attività Produttive (SUAP) e seguirne le relative norme regolamentari.

Comune di BORGO PACE
Piazza del Pino 3 - 61040 BORGO PACE (PU)
☎ 0722.81.60.48 - 0722.81.60.49
E-mail - utc@comune.borgo-pace.ps.it
Codice fiscale 00360660419
P.ta I.V.A. 00360660419

Comune di MERCATELLO SUL METAURO
Piazza GARIBALDI, 5 - 61040 MERCATELLO SUL METAURO (PU)
☎ 0722.81.69.23 0722.89.393
E-mail - utc.bartolucci@comune.mercatellosulmetauro.pu.it
Codice fiscale 82002010419
P.ta I.V.A. 00376880415

Comune di SANT'ANGELO IN VADO
Piazza Umberto I°, 3 - 61048 SANT'ANGELO IN VADO (PU)
☎ 0722.81.99.07 0722.81.99.20
E-mail - urbanistica@comune.sant-angelo-in-vado.ps.it
Codice Fiscale 82000490415
P.ta I.V.A. 00352820419

Articolo 29
Silenzio assenso e silenzio rifiuto

1. Decorso inutilmente il termine per l'adozione del provvedimento conclusivo, ove il responsabile dello Sportello unico per l'edilizia comunale non abbia opposto motivato diniego, sulla domanda di permesso di costruire si intende formato il silenzio-assenso, fatti salvi i casi in cui sussistano vin coli ambientali, paesaggistici o culturali, per i quali si applicano le disposizioni di cui ai successivi commi 2 e 3.
2. Qualora l'immobile oggetto dell'intervento sia sottoposto ad un vincolo la cui tutela compete, anche in via di delega, all'amministrazione comunale, il termini di cui all'art. 28 decorrono dal rilascio del relativo atto di assenso. Ove tale atto non sia favorevole, decorso il termine per l'adozione del provvedimento conclusivo, sulla domanda di permesso di costruire si intende formato il silenzio-rifiuto.
3. Qualora l'immobile oggetto dell'intervento sia sottoposto ad un vincolo la cui tutela non compete all'amministrazione comunale, ove il parere favorevole del soggetto preposto alla tutela non sia prodotto dall'interessato, lo Sportello unico per l'edilizia comunale acquisisce il relativo assenso nell'ambito della conferenza di servizi di cui all'art. 5, comma 4 del DPR 380/2001 e s.m.i.. I termini di cui all'art.28 decorrono dall'esito della conferenza. In caso di esito favorevole, decorso il termine per l'adozione del provvedimento conclusivo, sulla domanda di permesso di costruire si intende formato il silenzio-rifiuto.
4. Ai fini degli adempimenti necessari per comprovare la sussistenza del titolo che abilita alla costruzione di opere previste negli elaborati progettuali, tiene luogo del permesso di costruire una copia dell'istanza presentata al Comune per ottenere l'esplicito atto di assenso da cui risulti la data di presentazione dell'istanza medesima.

Articolo 30
Certificato di destinazione urbanistica

1. Gli interessati possono richiedere al Responsabile dell'ufficio competente il rilascio del certificato di destinazione urbanistica utilizzando la modulistica appositamente predisposta dallo stesso.
2. Alla domanda devono essere allegati l'estratto di mappa catastale in scala 1:2.000, con l'individuazione di tutti i mappali interessati, e l'attestazione dell'avvenuto versamento dei diritti di segreteria, in assenza dei quali è irricevibile.
3. L'ufficio competente, entro trenta giorni dalla data di presentazione dell'istanza, rilascia il certificato di destinazione urbanistica che specifica, per l'immobile oggetto della richiesta, l'esatta classificazione dell'area risultante dagli strumenti urbanistici vigenti e adottati.

Articolo 30
Contributo di costruzione

1. La quota di contributo relativa agli oneri di urbanizzazione è determinata dal comune e

Comune di BORGO PACE
Piazza del Pino 3 - 61040 BORGO PACE (PU)
☎ 0722.81.60.48 - 0722.81.60.49
E-mail - utc@comune.borgo-pace.ps.it
Codice fiscale 00360660419
P.ta I.V.A. 00360660419

Comune di MERCATELLO SUL METAURO
Piazza GARIBALDI, 5 - 61040 MERCATELLO SUL METAURO (PU)
☎ 0722.81.69.23 0722.89.393
E-mail - utc.bartolucci@comune.mercatellosulmetauro.pu.it
Codice fiscale 82002010419
P.ta I.V.A. 00376880415

Comune di SANT'ANGELO IN VADO
Piazza Umberto I°, 3 - 61048 SANT'ANGELO IN VADO (PU)
☎ 0722.81.99.07 0722.81.99.20
E-mail - urbanistica@comune.sant-angelo-in-vado.ps.it
Codice Fiscale 82000490415
P.ta I.V.A. 00352820419

corrisposta dal Titolare del permesso all'atto del rilascio mediante versamento alla tesoreria comunale. Nel caso di presentazione di SCIA o DIA onerose, il Titolare dell'atto presentato allega allo stesso ricevuta del versamento in acconto pari alla prima rata o una quota forfettaria di euro 500,00 che sarà poi oggetto di richiesta di conguaglio a seguito della determinazione degli oneri da parte dello Sportello unico per l'edilizia comunale.

2. La quota di contributo relativa al costo di costruzione è determinata all'atto del rilascio del permesso di costruire e corrisposta in corso d'opera, con le modalità di pagamento e le garanzie stabilite dal comune, dal Titolare del permesso. Nel caso di presentazione di SCIA o DIA onerose, il Titolare dell'atto presentato allega allo stesso ricevuta del versamento in acconto pari alla prima rata o una quota forfettaria di euro 500,00 che sarà poi oggetto di richiesta di conguaglio a seguito della determinazione degli oneri da parte dello Sportello unico per l'edilizia comunale.

3. Il versamento del contributo afferente agli oneri di urbanizzazione deve essere effettuato in unica soluzione prima del rilascio del permesso di costruire per somme complessive sino a Euro 1.000,00 inclusi, mentre per somme superiori può essere effettuato in quattro rate semestrali, così frazionate:

- 25% alla data del ritiro del permesso di costruire o dell'esecutività della SCIA o DIA;
- 25% non oltre sei mesi dalla data del rilascio del permesso di costruire o dell'esecutività della SCIA o DIA;
- 25% non oltre dodici mesi dalla data del rilascio del permesso di costruire o dell'esecutività della SCIA o DIA;
- 25% non oltre diciotto mesi dalla data del rilascio del permesso di costruire o dell'esecutività della SCIA o DIA;

4. Il versamento del contributo afferente al costo di costruzione deve essere effettuato in unica soluzione non oltre sei mesi dalla data di notifica del permesso di costruire per somme complessive sino a Euro 1.000,00 inclusi, mentre per somme superiori può essere effettuato in tre rate semestrali, così frazionate:

- 50% alla data del ritiro del permesso di costruire o dell'esecutività della SCIA o DIA;
- 30% non oltre dodici mesi del rilascio del permesso di costruire o dell'esecutività della SCIA o DIA;
- 20% entro tre anni dalla data del rilascio del permesso di costruire o dell'esecutività della SCIA o DIA e, comunque, non oltre sessanta giorni dall'ultimazione delle opere e prima della domanda del certificato di agibilità.

5. Per il ritardato o mancato versamento del contributo di costruzione si applicano le sanzioni di cui all'articolo 42 del Testo Unico delle disposizioni legislative e regolamentari in materia edilizia.

Articolo 32
Titolarità del permesso costruzione

1. Il permesso di costruire è sempre rilasciato fatti salvi ed impregiudicati i diritti dei terzi ed è condizionato alla piena osservanza di tutte le norme legislative e regolamentari che disciplinano l'attività urbanistica ed edilizia. Il permesso di costruire è personale ed è valido esclusivamente per la persona fisica o giuridica alla quale è intestato. Nel caso di trasferimento dell'immobile oggetto del permesso di costruire nel corso dei lavori, il nuovo Titolare ha l'obbligo di richiedere al Responsabile dello Sportello unico per l'attività edilizia comunale il cambiamento di intestazione (Voltura).

Comune di BORGO PACE
Piazza del Pino 3 - 61040 BORGO PACE (PU)
☎ 0722.81.60.48 - 0722.81.60.49
E-mail - utc@comune.borgo-pace.ps.it
Codice fiscale 00360660419
P.ta I.V.A. 00360660419

Comune di MERCATELLO SUL METAURO
Piazza GARIBALDI, 5 - 61040 MERCATELLO SUL METAURO (PU)
☎ 0722.81.69.23 0722.89.393
E-mail - utc.bartolucci@comune.mercatellosulmetauro.pu.it
Codice fiscale 82002010419
P.ta I.V.A. 00376880415

Comune di SANT'ANGELO IN VADO
Piazza Umberto I°, 3 - 61048 SANT'ANGELO IN VADO (PU)
☎ 0722.81.99.07 0722.81.99.20
E-mail - urbanistica@comune.sant-angelo-in-vado.ps.it
Codice Fiscale 82000490415
P.ta I.V.A. 00352820419

2. Gli eredi e gli aventi causa del Titolare del permesso di costruire possono chiedere la variazione dell'intestazione del permesso di costruire (Voltura).
3. La variazione dell'intestazione del permesso di costruire non è sottoposta a contributo di costruzione.
4. In conseguenza della variazione predetta non sono modificati in alcun modo i termini fissati per il permesso di costruire originario.
5. Il permesso di costruire non incide sulla titolarità della proprietà o di altri diritti reali relativi agli immobili realizzati per effetto del suo rilascio ed è irrevocabile, fatti salvi i casi di decadenza ai sensi del Testo Unico delle disposizioni legislative e regolamentari in materia edilizia.

Articolo 33
Validità del permesso costruzione

1. Il termine per l'inizio dei lavori oggetto di permesso di costruire non può essere superiore ad un anno dal rilascio dello stesso permesso, intendendo per inizio dei lavori l'avvio della realizzazione delle opere previste dal permesso di costruire, salvo quanto previsto al successivo comma 9.
2. Qualora, entro tale termine, i lavori non siano iniziati, l'interessato dovrà presentare, prima della scadenza di detto termine, istanza diretta ad ottenere il rinnovo del permesso di costruire, oppure potrà presentare istanza di proroga che potrà essere ottenuta soltanto se motivata da fatti sopravvenuti estranei alla volontà dello stesso, quali:
a) indisponibilità dell'immobile sopravvenuta dopo il ritiro del permesso;
b) mancata disponibilità economica per assenza di finanziamento assentito e successivamente non erogato;
c) decesso dell'intestatario (o parente entro il primo grado) o del progettista;
d) calamità naturale.
3. Il rinnovo e' consentito purché non in contrasto con sopravvenute variazioni agli strumenti urbanistici o norme di legge o di regolamento.
4. Il rinnovo del permesso di costruire non e' sottoposto a contributo di costruzione.
5. Il termine di ultimazione, entro il quale l'opera deve essere completata, a pena di decadenza del permesso di costruire, non può essere superiore a tre anni dalla data di inizio dei lavori.
6. Detto termine di ultimazione, su istanza del Titolare del permesso da presentare prima della scadenza del termine stesso, può essere prorogato dal Responsabile dello Sportello unico per l'attività edilizia comunale con provvedimento motivato, in considerazione:
a) della mole dell'opera da realizzare, delle sue particolari caratteristiche tecnico-costruttive;
b) di fatti estranei alla volontà del Titolare del permesso;
c) di opere fruenti di contributo pubblico, quando il finanziamento sia previsto in più esercizi finanziari;
7. La realizzazione della parte dell'intervento non ultimata nel termine stabilito e' subordinata al rilascio di nuovo Permesso di costruire per le opere ancora da eseguire, salvo che le stesse non rientrino tra quelle realizzabili mediante SCIA o DIA ai sensi degli articoli 3 e 4 del presente regolamento. Si procede altresì, ove necessario, al ricalcolo del contributo di costruzione.
8. Il permesso decade con l'entrata in vigore di contrastanti previsioni urbanistiche, salvo che i lavori siano già iniziati e vengano completati entro il termine di tre anni dalla data di inizio.
9. Ai soli fini di verifica dell' *animus-aedificandi* non costituiscono inizio dei lavori i semplici movimenti di terra (splateamenti, sbancamenti, scavi di fondazione), le sole opere provvisionali di cantiere o singole

Comune di BORGO PACE
Piazza del Pino 3 - 61040 BORGO PACE (PU)
☎ 0722.81.60.48 - 0722.81.60.49
E-mail - utc@comune.borgo-pace.ps.it
Codice fiscale 00360660419
P.ta I.V.A. 00360660419

Comune di MERCATELLO SUL METAURO
Piazza GARIBALDI, 5 - 61040 MERCATELLO SUL METAURO (PU)
☎ 0722.81.69.23 0722.89.393
E-mail - utc.bartolucci@comune.mercatellosulmetauro.pu.it
Codice fiscale 82002010419
P.ta I.V.A. 00376880415

Comune di SANT'ANGELO IN VADO
Piazza Umberto I°, 3 - 61048 SANT'ANGELO IN VADO (PU)
☎ 0722.81.99.07 0722.81.99.20
E-mail - urbanistica@comune.sant-angelo-in-vado.ps.it
Codice Fiscale 82000490415
P.ta I.V.A. 00352820419

opere di fondazione. Tali opere, a seconda della complessità dei progetti approvati, possono consistere nell'esecuzione delle fondazioni, in tutto o in parte, e nell'inizio delle opere in elevazione.

Articolo 34
Annullamento del permesso costruzione

1. Il permesso di costruire e' annullato quando risulta adottato in violazione di legge o viziato da eccesso di potere o da incompetenza;
2. Accertati i motivi che danno luogo all'annullamento, il Responsabile dello Sportello unico per l'attività edilizia comunale fa notificare all'interessato l'ordinanza nella quale vengono specificati:
a) la contestazione del fatto e le motivazioni che hanno dato luogo al provvedimento;
b) la notizia che il permesso di costruire, a suo tempo rilasciato, e' stato annullato;
c) l'ordine di sospendere i lavori ove necessario.
3. Qualora l'intestatario del permesso di costruire intenda riprendere i lavori, dovrà rimuovere le cause che hanno dato luogo all'annullamento, e attendere da parte del Responsabile dell'ufficio competente il rilascio di nuovo permesso di costruire per la ripresa dei lavori.
4. Ai sensi dell'articolo 38 del Testo Unico delle disposizioni legislative e regolamentari in materia edilizia, il Responsabile dell'ufficio competente, ove possibile, procede alla rimozione dei vizi delle procedure amministrative riguardanti i permessi di costruire annullati. In particolare, la rimozione dei vizi viene disposta quando le opere realizzate siano conformi alla normativa vigente al momento del rinnovo.
5. Non è annullabile il Permesso di costruire adottato in violazione di norme sul procedimento o sulla forma degli atti qualora, per la natura vincolante del provvedimento, sia palese che il suo contenuto dispositivo non avrebbe potuto essere diverso da quello in concreto adottato. Il Permesso di costruire non è comunque annullabile per mancata comunicazione dell'avvio del procedimento qualora l'amministrazione dimostri in giudizio che il contenuto del provvedimento non avrebbe potuto essere diverso da quello in concreto adottato.

Articolo 35
Varianti al progetto approvato
e varianti in corso d'opera

1. Qualora si manifesti la necessità di varianti, gli interessati possono presentare istanza per l'approvazione dei relativi progetti, che sono soggetti alla stessa procedura seguita per il progetto originario.
2. L'approvazione della variante, ai sensi dell'articolo 22, comma 2 del Testo Unico delle disposizioni legislative e regolamentari in materia edilizia, può essere oggetto di SCIA oppure richiesta ai sensi del comma 7 dello stesso Testo Unico, in corso d'opera e comunque prima della dichiarazione di ultimazione dei lavori, per le varianti che non incidano sui parametri urbanistici e sulle volumetrie, non modifichino la destinazione d'uso e la categoria edilizia, non alterino la sagoma dell'edificio e non violino le eventuali prescrizioni contenute nel permesso di costruire, e sempre che non si tratti di immobili vincolati ai sensi del Decreto Legislativo 22 gennaio 2004, n. 42 e s.m.i..

Comune di BORGO PACE
Piazza del Pino 3 - 61040 BORGO PACE (PU)
☎ 0722.81.60.48 - 0722.81.60.49
E-mail - utc@comune.borgo-pace.ps.it
Codice fiscale 00360660419
P.ta I.V.A. 00360660419

Comune di MERCATELLO SUL METAURO
Piazza GARIBALDI, 5 - 61040 MERCATELLO SUL METAURO (PU)
☎ 0722.81.69.23 0722.89.393
E-mail - utc.bartolucci@comune.mercatellosulmetauro.pu.it
Codice fiscale 82002010419
P.ta I.V.A. 00376880415

Comune di SANT'ANGELO IN VADO
Piazza Umberto I°, 3 - 61048 SANT'ANGELO IN VADO (PU)
☎ 0722.81.99.07 0722.81.99.20
E-mail - urbanistica@comune.sant-angelo-in-vado.ps.it
Codice Fiscale 82000490415
P.ta I.V.A. 00352820419

Articolo 36
Sanatoria per accertamento di conformità

1. Oltre le ipotesi di sanatoria di cui all'articolo 34, comma 4, sono sanabili:
a) le opere eseguite in assenza di permesso di costruire o della DIA o in totale difformità o con variazioni essenziali, fino alla scadenza del termine di novanta giorni fissato ai sensi dell'articolo 31, terzo comma, del Testo Unico delle disposizioni legislative e regolamentari in materia edilizia;
b) le opere eseguite in parziale difformità dal permesso di costruire o della DIA, fino alla scadenza del termine fissato ai sensi dell'articolo 34, primo comma, del citato Testo Unico;
c) le opere eseguite in assenza o in difformità dalla SCIA, ai sensi dell'articolo 22, primo e secondo comma, del citato Testo Unico, fino alla irrogazione delle sanzioni amministrative;
d) le opere eseguite, in sede di ristrutturazione edilizia, in assenza di permesso di costruire o della DIA o in totale difformità, fino alla scadenza del termine fissato nella diffida di remissione in pristino, ai sensi dell'articolo 33, primo comma, del citato Testo Unico.
2. La sanatoria e' ammessa purché le opere eseguite, nei casi previsti dal comma 1, siano conformi, sia al momento di realizzazione delle opere stesse, sia al momento della presentazione della domanda, alla disciplina urbanistica ed edilizia vigente.
3. Qualora entro sessanta giorni dalla presentazione della domanda di sanatoria, il Responsabile dello Sportello unico per l'edilizia comunale non si sia pronunciato, l'istanza si intende respinta.
4. Per i pagamenti relativi alla sanatoria si osserva quanto disposto dall'articolo 36, secondo comma, e dell'articolo 37, quarto e quinto comma, del citato Testo Unico.
5. Non si ha parziale difformità del Titolo abilitativo edilizio in presenza di violazioni di altezze, distacchi, cubatura o superficie coperta che non eccedono per singole unità immobiliari il 2 per cento delle misure progettuali.

TITOLO VII°
Esecuzione dei lavori

Articolo 37
Responsabilità nella esecuzione delle opere e delle attività

1. Agli effetti dell'articolo 29 del Testo Unico delle disposizioni legislative e regolamentari in materia edilizia, il Titolare del Titolo abilitativo edilizio, il committente e il costruttore sono responsabili della conformità delle opere alla normativa, alle previsioni di piano e degli strumenti urbanistici, nonché - unitamente al Direttore dei Lavori - a quelle del Titolo abilitativo edilizio e alle modalità esecutive stabilite dal medesimo.
2. Le eventuali sostituzioni del costruttore e del Direttore dei Lavori debbono essere tempestivamente denunciate allo Sportello unico per l'attività edilizia comunale dal richiedente e dagli interessati. I subentranti sono tenuti ad inviare al comune la dichiarazione di aver preso visione dell'atto abilitativo e degli elaborati di progetto, senza di che le suddette sostituzioni non hanno effetto. In caso di sostituzione del Direttore dei Lavori o del costruttore, i lavori devono

Comune di BORGO PACE
Piazza del Pino 3 - 61040 BORGO PACE (PU)
☎ 0722.81.60.48 - 0722.81.60.49
E-mail - utc@comune.borgo-pace.ps.it
Codice fiscale 00360660419
P.ta I.V.A. 00360660419

Comune di MERCATELLO SUL METAURO
Piazza GARIBALDI, 5 - 61040 MERCATELLO SUL METAURO (PU)
☎ 0722.81.69.23 0722.89.393
E-mail - utc.bartolucci@comune.mercatellosulmetauro.pu.it
Codice fiscale 82002010419
P.ta I.V.A. 00376880415

Comune di SANT'ANGELO IN VADO
Piazza Umberto I°, 3 - 61048 SANT'ANGELO IN VADO (PU)
☎ 0722.81.99.07 0722.81.99.20
E-mail - urbanistica@comune.sant-angelo-in-vado.ps.it
Codice Fiscale 82000490415
P.ta I.V.A. 00352820419

essere sospesi fino alle suddette sottoscrizioni dei subentranti.
3. Il Direttore dei Lavori non e' responsabile, qualora abbia contestato agli altri soggetti la violazione delle prescrizioni del Titolo abilitativo edilizio, con esclusione delle varianti in corso d'opera di cui all'articolo 22 del citato Testo Unico, fornendo al Responsabile dell'ufficio competente contemporanea e motivata comunicazione della violazione stessa. Nei casi di totale difformità o variazione essenziale rispetto al Titolo abilitativo edilizio, il Direttore dei Lavori deve inoltre rinunziare all'incarico contestualmente alla comunicazione resa al Responsabile dell'ufficio competente. In caso contrario, il Responsabile dell'ufficio competente segnala al consiglio dell'ordine professionale di appartenenza la violazione in cui e' incorso il direttore dei lavori, a norma dell'articolo 29, secondo comma, del citato Testo Unico.
4. Il progettista, nell'ambito della propria specifica competenza, ha la responsabilità diretta della progettazione di tutte le strutture dell'opera e della conformità del progetto alle prescrizioni delle leggi vigenti e degli strumenti urbanistici. Per le opere realizzate dietro presentazione di SCIA e DIA, oppure CIA per la sola fattispecie di cui al comma 2, lett. a) dell'articolo 6 del DPR 380/2001 e s.m.i., il progettista assume, altresì, la qualità di persona esercente un servizio di pubblica necessità ai sensi degli articoli 359 e 481 del codice penale e, in caso di dichiarazioni non veritiere nella relazione di cui agli articoli 49, 49/bis e 49/ter, del presente regolamento, il Responsabile dell'ufficio competente ne dà comunicazione al competente ordine professionale per l'irrogazione delle sanzioni disciplinari.
5. Il Direttore dei Lavori ed il costruttore, ciascuno per la parte di sua competenza, hanno la responsabilità della conformità dell'opera al progetto, della qualità dei materiali impiegati, nonché, per quanto riguarda gli elementi prefabbricati, della posa in opera.

Articolo 38
Inizio dei lavori

1. Almeno dieci giorni prima dell'inizio dei lavori di nuove costruzioni il titolare del Titolo abilitativo edilizio o il direttore dei Lavori provvede a richiedere allo Sportello unico per l'attività edilizia comunale:
a) la fissazione dei capisaldi altimetrici e planimetrici cui deve essere riferita la posizione dell'opera da realizzare;
b) copia dell'autorizzazione dell'ente gestore del servizio per i punti di immissione degli scarichi nelle fognature principali, nonché di tutte quelle indicazioni del caso, in relazione alla possibilità di immissione delle fogne private in quella comunale ed i punti di presa dell'acquedotto ove esista.
2. Prima del termine indicato per l'inizio dei lavori, l'ufficio competente provvede a svolgere le operazioni suddette, redigendone verbale in doppio esemplare da firmarsi dal richiedente e da un rappresentante dell'ufficio competente.
3. In caso di inutile decorso del suddetto termine, il Direttore dei Lavori redigerà tale verbale autonomamente, inviandone copia al Comune e si potrà, quindi, dare inizio ai lavori.
4. Le spese relative sono a carico del richiedente che e' tenuto altresì a fornire il personale ed i mezzi necessari.
5. Il titolare del Titolo abilitativo edilizio, deve comunque darne preventiva comunicazione al Responsabile dell'ufficio competente, con deposito presso lo Sportello unico per l'edilizia comunale, delle dichiarazioni del Direttore dei Lavori e del costruttore, attestanti l'accettazione dell'incarico loro affidato e contenenti l'indicazione della loro residenza o domicilio, nonché copia

Comune di BORGO PACE
Piazza del Pino 3 - 61040 BORGO PACE (PU)
☎ 0722.81.60.48 - 0722.81.60.49
E-mail - utc@comune.borgo-pace.ps.it
Codice fiscale 00360660419
P.ta I.V.A. 00360660419

Comune di MERCATELLO SUL METAURO
Piazza GARIBALDI, 5 - 61040 MERCATELLO SUL METAURO (PU)
☎ 0722.81.69.23 0722.89.393
E-mail - utc.bartolucci@comune.mercatellosulmetauro.pu.it
Codice fiscale 82002010419
P.ta I.V.A. 00376880415

Comune di SANT'ANGELO IN VADO
Piazza Umberto I°, 3 - 61048 SANT'ANGELO IN VADO (PU)
☎ 0722.81.99.07 0722.81.99.20
E-mail - urbanistica@comune.sant-angelo-in-vado.ps.it
Codice Fiscale 82000490415
P.ta I.V.A. 00352820419

della Notifica preliminare ai sensi dell'art.90, comma 9 lettera c) del D.Lgs. 81/2008 e s.m.i. ed il Documento unico di regolarità contributiva (DURC) delle imprese.
6. Per sopraggiunte nuove norme legislative o varianti agli strumenti urbanistici vigenti, generali ed attuativi, ai fini della validità dei Titoli abilitativi edilizi, i lavori si considerano iniziati con la realizzazione di consistenti opere, che non si limitano all'impianto del cantiere, alla esecuzione degli scavi e di sistemazioni del terreno o di singole opere di fondazione. Tali opere, a seconda della complessità dei progetti approvati, possono consistere nell'esecuzione delle fondazioni, in tutto o in parte, e nell'inizio delle opere in elevazione.

Articolo 39
Vigilanza sulla esecuzione dei lavori - Interruzione dei lavori

1. Il Titolo abilitativo edilizio e il relativo progetto allegato e ogni altro documento inerente la costruzione devono sempre trovarsi nel cantiere a disposizione dei dipendenti comunali, preposti al controllo delle costruzioni, che hanno libero accesso al cantiere stesso. In caso di interventi oggetto di CIA, SCIA o DIA, la sussistenza del titolo e' provata con la copia da cui risulti la data di presentazione della stessa, l'elenco di quanto presentato a corredo del progetto, l'attestazione del professionista abilitato, nonché gli atti di assenso eventualmente necessari.
2. E' obbligatorio concordare preventivamente con l'ufficio competente le tinte ed i rivestimenti, scegliendo tra almeno 3 prove campioni della superficie minima di m. 1x1 da realizzare a cura del Titolare dell'atto abilitativo edilizio direttamente sulle murature da tinteggiare o rivestire.
3. Il Titolare dell'atto abilitativo che interrompa, per qualsiasi ragione, l'esecuzione delle opere, ha l'obbligo di fare eseguire tutti quei lavori che, a giudizio insindacabile dell'autorità comunale, risultano necessari per eliminare fonti di pericolo per la incolumità e l'igiene pubblica, ed assicurare la stabilità delle parti costruite.

Articolo 40
Cantieri di lavoro

1. In tutti i cantieri di lavoro deve essere affissa, all'esterno e in posizione ben visibile al pubblico una tabella della dimensione minima UNI A3 (cm.29,7x42) chiaramente leggibile in cui siano indicati:
a) nome e cognome del Titolare dell'atto abilitativo edilizio ed, eventualmente, dell'amministrazione pubblica interessata ai lavori;
b) nome e cognome e titolo professionale del progettista e direttore dei lavori;
c) generalità dell'impresa costruttrice;
d) generalità del Responsabile del cantiere;
e) indicazione del numero e della data dell'atto abilitativo edilizio.
2. Qualsiasi cantiere accessibile al pubblico deve essere recintato ed organizzato con segnalazioni di pericolo e di ingombro diurne (bande bianche e rosse) e notturne (luci rosse), dispositivi rifrangenti ed integrazioni di illuminazione stradale, messe in opera e gestite dal costruttore che ne è responsabile.
3. Il cantiere deve avere porte apribili verso l'interno, munite di serrature o catenacci, che ne assicurino la chiusura nelle ore di sospensione dei lavori.

Comune di BORGO PACE
Piazza del Pino 3 - 61040 BORGO PACE (PU)
☎ 0722.81.60.48 - 0722.81.60.49
E-mail - utc@comune.borgo-pace.ps.it
Codice fiscale 00360660419
P.ta I.V.A. 00360660419

Comune di MERCATELLO SUL METAURO
Piazza GARIBALDI, 5 - 61040 MERCATELLO SUL METAURO (PU)
☎ 0722.81.69.23 0722.89.393
E-mail - utc.bartolucci@comune.mercatellosulmetauro.pu.it
Codice fiscale 82002010419
P.ta I.V.A. 00376880415

Comune di SANT'ANGELO IN VADO
Piazza Umberto I°, 3 - 61048 SANT'ANGELO IN VADO (PU)
☎ 0722.81.99.07 0722.81.99.20
E-mail - urbanistica@comune.sant-angelo-in-vado.ps.it
Codice Fiscale 82000490415
P.ta I.V.A. 00352820419

4. Qualora la recinzione racchiuda manufatti attinenti a servizi pubblici, deve essere sempre consentito il pronto e libero accesso al personale degli enti esercenti gli stessi.

Articolo 41
Ponti e scale di servizio

1. Per quanto riguarda i ponti, i cavalletti, le scale di servizio, le incastellature e le funi delle macchine adibite al sollevamento dei materiali si rinvia a quanto previsto nel successivo articolo 44.
2. Deve essere limitata al massimo la diffusione delle polveri ed i ponti debbono assicurare difesa e trattenuta contro i rischi di cadute accidentali di materiali.
3. E' vietato costruire ponti e porre assi a sbalzo sopra il suolo pubblico senza specifica autorizzazione comunale.

Articolo 42
Scarico dei materiali, demolizioni, nettezza delle strade adiacenti i cantieri

1. E' vietato gettare, tanto dai ponti di esercizio che dai tetti o dall'interno degli edifici, materiali di qualsiasi genere.
2. I materiali di rifiuto, raccolti in opportuni recipienti o incanalati in condotti chiusi, potranno essere fatti scendere con le dovute precauzioni e, se necessario, ammucchiati entro le recinzioni delimitanti il cantiere, per essere poi trasportati agli scarichi pubblici indicati.
3. Durante i lavori, specie se di demolizione, dovrà essere vietato l'eccessivo sollevamento di polvere mediante opportune bagnature.
4. Il costruttore deve provvedere ad assicurare il costante mantenimento della nettezza della pubblica via per tutta l'estensione della costruzione e le immediate vicinanze.
5. Il trasporto di materiali utili o di rifiuti, deve essere eseguito in modo da evitare ogni deposito od accatastamento lungo le strade interne dell'abitato. Qualora ciò non si verifichi, il responsabile del cantiere e' tenuto a provvedere alla immediata rimozione dei materiali dalla strada pubblica su cui e' avvenuto il deposito.
6. Devono essere altresì adottati tutti gli opportuni accorgimenti atti a limitare l'inquinamento acustico e ad evitare l'inquinamento atmosferico e delle acque nel rispetto delle norme vigenti in materia.

Articolo 42/bis
Recupero e riutilizzo di inerti provenienti dalle attività private diverse dalle demolizioni

1. Il titolare del Titolo abilitativo edilizio può riutilizzare gli inerti di cui alla L.R. 71 del 01/12/1997, art. 3 comma 1 lettera a) (materiali di prevalente uso industriale: sabbia e ghiaia, marne, argille, aggregati argillosi e sabbiosi, arenarie, conglomerati, calcari massicci, calcari stratificati e materiale detritico, gesso) e b) (materiali di prevalente uso ornamentale o edile quali: calcari, travertino, gesso, arenaria), derivanti da interventi di iniziativa privata di modifica del suolo e del

Comune di BORGO PACE
Piazza del Pino 3 - 61040 BORGO PACE (PU)
☎ 0722.81.60.48 - 0722.81.60.49
E-mail - utc@comune.borgo-pace.ps.it
Codice fiscale 00360660419
P.ta I.V.A. 00360660419

Comune di MERCATELLO SUL METAURO
Piazza GARIBALDI, 5 - 61040 MERCATELLO SUL METAURO (PU)
☎ 0722.81.69.23 0722.89.393
E-mail - utc.bartolucci@comune.mercatellosulmetauro.pu.it
Codice fiscale 82002010419
P.ta I.V.A. 00376880415

Comune di SANT'ANGELO IN VADO
Piazza Umberto I°, 3 - 61048 SANT'ANGELO IN VADO (PU)
☎ 0722.81.99.07 0722.81.99.20
E-mail - urbanistica@comune.sant-angelo-in-vado.ps.it
Codice Fiscale 82000490415
P.ta I.V.A. 00352820419

sottosuolo, eseguiti sul proprio fondo, conformi alle disposizioni in materia urbanistica, di tutela del suolo e dell'ambiente, diversi dalle attività estrattive, fermo il divieto di commercializzazione di cui al comma 2 dello stesso art. 3, per la sistemazione della propria abitazione ivi situata o per opere di sistemazione di miglioramento del fondo stesso.
2. Le eventuali eccedenze inutilizzate del materiale di cui al precedente comma 1, dovranno essere conferite in discarica o in aree idonee, indicate in un apposito elenco dall'Amministrazione Provinciale. Tali aree saranno reperite tra quelle messe a disposizione dalla stessa Amministrazione Provinciale o da altra amministrazione pubblica anche tra quelle utilizzate ai fini di protezione civile; in carenza, potranno essere messe a disposizione anche idonee aree private, appositamente convenzionate, scelte tra quelle che hanno ottenuto l'autorizzazione per lo stoccaggio ed il recupero delle macerie edili. Il materiale inerte conferito, potrà essere utilizzato dalla pubblica amministrazione per opere od interventi di interesse pubblico.
3. L'Amministrazione comunale, nei propri atti autorizzativi, per lavori diversi dalle attività estrattive, dovrà disporre e prescrivere la gestione dei materiali di cui alla L.R. n. 17 del 01/12/1997, art. 3 comma 1 lettere a) e b) eccedenti, secondo le modalità di cui al precedente comma 2.

Articolo 42/ter
Utilizzo degli scarti provenienti da attività di demolizione e costruzione

1. Gli interventi edilizi dovranno prevedere, ai sensi dell'art.24 della legge regionale n.71 del 01.12.1997, la possibilità di riutilizzare i rifiuti prodotti dalle demolizioni e costruzioni, previo trattamento presso centri o impianti autorizzati ai sensi del D.Lgs. 22/97.
2. E' vietato il diretto riutilizzo delle macerie o dei calcinacci, per riempimenti, sottofondi, fondazioni, rilevati e quant'altro possa essere suscettibile di riutilizzo, se non previo trattamento negli appositi centri o impianti autorizzati, di cui al precedente comma 1.
3. Il titolare del Titolo abilitativo edilizio, prima dell'inizio dei lavori, dovrà trasmettere allo Sportello unico per l'edilizia comunale una dichiarazione riguardante l'appartenenza dei materiali trattati alla categoria di recupero dei materiali edili, nella quale vengano dichiarati:
- la quantità presunta dei rifiuti edili prodotti;
- l'indicazione dei centri di recupero autorizzati verso i quali verranno destinate le macerie edili.

4. Il direttore dei lavori o il titolare del Titolo abilitativo edilizio, dovrà dare notizia del recupero dei rifiuti o dell'avvenuto trasporto delle macerie negli appositi centri di recupero inviando apposita comunicazione allo Sportello unico per l'edilizia comunale, unitamente al certificato di fine lavori, che contenga:
- l'indicazione della quantità effettiva dei rifiuti prodotti;
- la loro destinazione, se diversa da quella già dichiarata prima dei lavori;
- copia dei formulari utilizzati per il trasporto dei rifiuti.

Articolo 43
Rimozione delle recinzioni

Comune di BORGO PACE
Piazza del Pino 3 - 61040 BORGO PACE (PU)
☎ 0722.81.60.48 - 0722.81.60.49
E-mail - utc@comune.borgo-pace.ps.it
Codice fiscale 00360660419
P.ta I.V.A. 00360660419

Comune di MERCATELLO SUL METAURO
Piazza GARIBALDI, 5 - 61040 MERCATELLO SUL METAURO (PU)
☎ 0722.81.69.23 0722.89.393
E-mail - utc.bartolucci@comune.mercatellosulmetauro.pu.it
Codice fiscale 82002010419
P.ta I.V.A. 00376880415

Comune di SANT'ANGELO IN VADO
Piazza Umberto I°, 3 - 61048 SANT'ANGELO IN VADO (PU)
☎ 0722.81.99.07 0722.81.99.20
E-mail - urbanistica@comune.sant-angelo-in-vado.ps.it
Codice Fiscale 82000490415
P.ta I.V.A. 00352820419

1. Immediatamente dopo il compimento dei lavori, il costruttore deve provvedere alla rimozione dei ponti, barriere o recinzioni, posti per il servizio dei medesimi, restituendo alla circolazione il suolo pubblico, libero da ogni ingombro o impedimento.

Articolo 44
Prevenzione degli infortuni

1. Per quanto concerne l'adozione, da parte del costruttore, delle precauzioni necessarie per garantire la pubblica incolumità e la sicurezza di coloro che sono addetti ai lavori, valgono le prescrizioni del D.Lgs. 9 aprile 2008, n. 81 nonché le disposizioni delle altre leggi e regolamenti eventualmente vigenti all'epoca dell'esecuzione dei lavori.

Articolo 45
Ultimazione dei lavori

1. I lavori si intendono ultimati allorché l'edificio e' completo in tutte le sue parti, comprese le opere accessorie di finitura (quali intonaci, pavimenti, impianti igienici e fognanti, scale, infissi di porte e finestre, impianti idrici, tinteggiature) tali da renderlo effettivamente agibile.
2. Entro il decimo giorno lavorativo dall'effettiva conclusione, l'ultimazione dei lavori dovrà essere comunicata all'ufficio competente, sulla modulistica appositamente predisposta, dal Direttore dei Lavori, il quale dovrà dichiarare sotto la propria piena responsabilità che le opere progettate sono state integralmente completate nel rispetto del Titolo abilitativo edilizio e di ogni altra autorizzazione o prescrizione degli altri enti o autorità, nonché delle norme vigenti in materia di igiene, di sicurezza, di prevenzione degli incendi, di abbattimento delle barriere architettoniche, di contenimento dei consumi energetici, di tutela dall'inquinamento e delle specifiche normative per il tipo di intervento realizzato.

TITOLO VIII°
Agibilità

Articolo 46
Domanda relativa all'agibilità

1. Nessuna nuova costruzione, ricostruzione o sopraelevazione, totale o parziale, né immobili che siano stati soggetti ad interventi che possano avere influito sulle condizioni di sicurezza, igiene, salubrità, risparmio energetico degli edifici e degli impianti negli stessi installati (valutate secondo quanto disposto dalla normativa vigente), può essere adibita all'uso che le è proprio, prima di essere dichiarata agibile da parte del Responsabile dell'ufficio competente.

2. La domanda di autorizzazione di agibilità deve essere presentata dal Titolare del Titolo

Comune di BORGO PACE
Piazza del Pino 3 - 61040 BORGO PACE (PU)
☎ 0722.81.60.48 - 0722.81.60.49
E-mail - utc@comune.borgo-pace.ps.it
Codice fiscale 00360660419
P.ta I.V.A. 00360660419

Comune di MERCATELLO SUL METAURO
Piazza GARIBALDI, 5 - 61040 MERCATELLO SUL METAURO (PU)
☎ 0722.81.69.23 0722.89.393
E-mail - utc.bartolucci@comune.mercatellosulmetauro.pu.it
Codice fiscale 82002010419
P.ta I.V.A. 00376880415

Comune di SANT'ANGELO IN VADO
Piazza Umberto I°, 3 - 61048 SANT'ANGELO IN VADO (PU)
☎ 0722.81.99.07 0722.81.99.20
E-mail - urbanistica@comune.sant-angelo-in-vado.ps.it
Codice Fiscale 82000490415
P.ta I.V.A. 00352820419

abilitativo edilizio, o dai loro successori o aventi causa, entro quindici giorni dall'ultimazione dei lavori di finitura dell'intervento ai sensi dell'articolo 45.
3. La domanda, redatta in carta bollata ed indirizzata al Responsabile dello sportello unico per l'edilizia comunale, deve essere formulata sulla modulistica appositamente predisposta dallo stesso.
4. Alla domanda vanno allegati i seguenti documenti essenziali, in assenza dei quali è irricevibile:
a) certificato di collaudo statico delle opere di conglomerato cementizio, normale o precompresso, ed a struttura metallica, ai sensi dell'articolo 67 del Testo Unico delle disposizioni legislative e regolamentari in materia edilizia;
b) certificato di conformità alla normativa in materia sismica, ai sensi dell'articolo 62 del citato Testo Unico;
c) copia della dichiarazione per l'iscrizione al Catasto restituita dagli Uffici Catastali con l'attestazione dell'avvenuta presentazione;
d) certificato di prevenzione incendi, quando dovuto, o copia della richiesta dello stesso con dichiarazione inizio attività nel rispetto delle norme regolamentari di cui al D.P.R. 1 agosto 2011, n.151;
e) dichiarazione congiunta del richiedente e del Direttore dei Lavori che certifica la conformità dell'opera realizzata rispetto al progetto approvato, l'avvenuta prosciugatura dei muri e la salubrità degli ambienti;
f) attestazione dell'avvenuto versamento dei diritti di segreteria;
g) dichiarazione di conformità dell'impianto termico e dell'isolamento termico, ai fini del contenimento dei consumi energetici;
h) dichiarazione di conformità degli impianti o collaudo;
i) eventuale autorizzazione allo scarico;
l) dichiarazione di conformità e collaudo di eventuali opere di urbanizzazione;
m) dichiarazione di conformità degli scarichi in atmosfera ed eventuali autorizzazioni;
n) dichiarazione di un tecnico abilitato attestante la conformità delle opere realizzate alla normativa vigente in materia di accessibilità e superamento delle barriere architettoniche;
o) certificato di conformità ai requisiti acustici passivi degli edifici, redatto da tecnico abilitato;
p) dichiarazione di conformità degli impianti di sollevamento, oltre a collaudo e copia del libretto di manutenzione e visita periodica, se previsti dalla normativa vigente;
q) altri certificati eventualmente necessari ai sensi delle vigenti disposizioni di legge per il rilascio dell'agibilità, ivi compresi gli attestati di rispetto delle norme di sicurezza delle costruzioni (norme ENPI, CEI, ecc.);
r) atto di successione o di compravendita, se la domanda non viene presentata dal Titolare dell'atto abilitativo.
s) n.2 certificati di analisi completa (chimica e batteriologica) eseguita a distanza non inferiore a tre mesi, dell'acqua del pozzo privato in cui viene prelevata per uso domestico, qualora l'abitazione non sia provvista di acqua potabile proveniente dall'acquedotto comunale.
5. La mancata presentazione della domanda comporta l'applicazione della sanzione amministrativa pecuniaria da 77,00 a 464,00 euro così come previsto dal T.U. art. 24 comma 3.

Articolo 47
Rilascio dell'autorizzazione di agibilità

1. Entro 30 giorni dal ricevimento degli atti, nel caso in cui la documentazione presentata sia

Comune di BORGO PACE
Piazza del Pino 3 - 61040 BORGO PACE (PU)
☎ 0722.81.60.48 - 0722.81.60.49
E-mail - utc@comune.borgo-pace.ps.it
Codice fiscale 00360660419
P.ta I.V.A. 00360660419

Comune di MERCATELLO SUL METAURO
Piazza GARIBALDI, 5 - 61040 MERCATELLO SUL METAURO (PU)
☎ 0722.81.69.23 0722.89.393
E-mail - utc.bartolucci@comune.mercatellosulmetauro.pu.it
Codice fiscale 82002010419
P.ta I.V.A. 00376880415

Comune di SANT'ANGELO IN VADO
Piazza Umberto I°, 3 - 61048 SANT'ANGELO IN VADO (PU)
☎ 0722.81.99.07 0722.81.99.20
E-mail - urbanistica@comune.sant-angelo-in-vado.ps.it
Codice Fiscale 82000490415
P.ta I.V.A. 00352820419

esaustiva, il Responsabile dello sportello unico per l'edilizia comunale rilascia il certificato di agibilità e, entro lo stesso termine, può disporre un'ispezione che verifichi la rispondenza del fabbricato ai requisiti richiesti per ottenerlo.
2. Il richiedente e il Direttore dei Lavori devono essere avvertiti per potere essere presenti al controllo.
3. Trascorso inutilmente il termine di cui al precedente comma 1, l'agibilità si intende attestata nel caso sia stato rilasciato il parere dell'AUSL di cui all'art. 21 del presente regolamento. In caso di autodichiarazione, il termine per la formazione del silenzio assenso è di sessanta giorni.
3 bis. Il termine di cui al precedente comma 1 può essere interrotto una sola volta dal Responsabile del procedimento, entro quindici giorni dalla domanda, esclusivamente per la richiesta di documentazione integrativa, che non sia già nella disponibilità dell'Amministrazione Comunale o che non possa essere acquisita autonomamente. In tal caso, il termine di trenta giorni ricomincia a decorrere dalla data di ricezione della documentazione integrativa.
4. Il Responsabile dell'ufficio competente, nel caso in cui ritenga di non poter concedere l'autorizzazione di agibilità, deve comunicare al richiedente il diniego motivato, con la descrizione dei lavori che devono essere eseguiti entro un termine prefissato, perché possa essere rilasciata l'autorizzazione, salva l'applicazione delle sanzioni nei casi previsti dalla legge.
5. Per i complessi edilizi costituiti da più unità immobiliari, anche se appartenenti allo stesso proprietario, può farsi luogo al rilascio dell'autorizzazione di agibilità con esclusione delle unità immobiliari realizzate irregolarmente o abusivamente, purché le irregolarità e abusività siano circoscritte all'unità stessa e non pregiudichino le condizioni di agibilità concernenti il complesso edilizio.

Articolo 48
Utilizzazione abusiva di costruzioni

1. I proprietari che abitano o usano personalmente, oppure consentono, a titolo gratuito o a titolo oneroso, che altri utilizzino una o più unità immobiliari prive dell'autorizzazione di agibilità, sono soggetti a sanzione amministrativa ai sensi dell'articolo 221 del T.U. delle leggi sanitarie di cui al R.D. 27 luglio 1934, n. 1265 come modificato dall'articolo 70 del D.Lgs. 30 dicembre 1999, n.507.
2. Qualora al momento dell'accertamento dell'infrazione, l'edificio in questione o l'unità immobiliare interessata non possiedano i requisiti per ottenere l'autorizzazione di agibilità, il Responsabile dello sportello unico per l'edilizia comunale notifica all'interessato un termine per la regolarizzazione dell'immobile. Trascorso infruttuosamente tale termine, il Responsabile dell'ufficio competente provvederà ad ulteriore denuncia all'autorità giudiziaria.
3. Nel caso in cui l'utilizzazione delle costruzioni possa recare pregiudizio alla salute pubblica e a quella degli utilizzatori, il Sindaco può ordinare lo sgombero della costruzione ed impedirne l'uso attraverso opportune misure tecnico-edilizie.

TITOLO IX°
Altri titoli abilitativi edilizi

Comune di BORGO PACE
Piazza del Pino 3 - 61040 BORGO PACE (PU)
☎ 0722.81.60.48 - 0722.81.60.49
E-mail - utc@comune.borgo-pace.ps.it
Codice fiscale 00360660419
P.ta I.V.A. 00360660419

Comune di MERCATELLO SUL METAURO
Piazza GARIBALDI, 5 - 61040 MERCATELLO SUL METAURO (PU)
☎ 0722.81.69.23 0722.89.393
E-mail - utc.bartolucci@comune.mercatellosulmetauro.pu.it
Codice fiscale 82002010419
P.ta I.V.A. 00376880415

Comune di SANT'ANGELO IN VADO
Piazza Umberto I°, 3 - 61048 SANT'ANGELO IN VADO (PU)
☎ 0722.81.99.07 0722.81.99.20
E-mail - urbanistica@comune.sant-angelo-in-vado.ps.it
Codice Fiscale 82000490415
P.ta I.V.A. 00352820419

Articolo 49
Disciplina della denuncia di inizio attività (DIA)

1. La denuncia di inizio attività può essere utilizzata nei casi indicati al precedente articolo 3.
2. Il proprietario dell'immobile o chi abbia titolo per presentare la denuncia di inizio attività, ai sensi del precedente articolo 19, almeno trenta giorni prima dell'effettivo inizio dei lavori, presenta all'ufficio competente la denuncia formulata sulla modulistica appositamente predisposta dallo stesso, accompagnata dagli opportuni elaborati progettuali, come da allegati A e B al presente regolamento, e da una dettagliata relazione a firma di un progettista abilitato, che asseveri la conformità delle opere da realizzare agli strumenti urbanistici approvati e non in contrasto con quelli adottati ed al regolamento edilizio vigente, nonché il rispetto delle norme di sicurezza e di quelle igienico-sanitarie, nonché dall'attestazione dell'avvenuto versamento dei diritti di segreteria, in assenza dei quali è irricevibile.
3. La denuncia di inizio attività è corredata dall'indicazione dell'impresa (o delle imprese) a cui si intende affidare i lavori, nonché dalla dichiarazione dell'organico medio annuo e del contratto applicato ai lavoratori dipendenti e dal certificato di regolarità contributiva relativi alla stessa (o alle stesse). La denuncia è sottoposta al termine massimo di efficacia pari a tre anni. La realizzazione della parte non ultimata dell'intervento è subordinata a nuova denuncia. L'interessato è comunque tenuto a comunicare all'ufficio competente la data di ultimazione dei lavori.
4. Qualora l'immobile oggetto dell'intervento sia sottoposto ad un vincolo la cui tutela compete, anche in via di delega, alla stessa Amministrazione Comunale, il termine di trenta giorni di cui al comma 2 decorre dal rilascio del relativo atto di assenso. Ove tale atto non sia favorevole, la denuncia è priva di effetti.
5. Qualora l'immobile oggetto dell'intervento sia sottoposto ad un vincolo la cui tutela non compete all'Amministrazione Comunale, ove il parere favorevole del soggetto preposto alla tutela non sia allegato alla denuncia, il Responsabile dell'ufficio competente convoca una conferenza di servizi ai sensi degli articoli 14 e seguenti della legge 7 agosto 1990, n° 241. Il termine di trenta giorni di cui al comma 2 decorre dall'esito della conferenza. In caso di esito non favorevole, la denuncia è priva di effetti.
6. La dichiarazione dell'organico medio annuo e del contratto applicato ai lavoratori dipendenti e il certificato di regolarità contributiva relativi all'impresa (o alle imprese) possono essere presentati prima dell'inizio dei lavori, fermo restando che, in assenza degli stessi, è sospesa ipso iure l'efficacia della denuncia di inizio attività.
7. Il Responsabile dell'ufficio competente, ove entro il termine indicato al comma 2 sia riscontrata l'assenza di una o più delle condizioni stabilite, notifica all'interessato l'ordine motivato di non effettuare il previsto intervento e, in caso di falsa attestazione del professionista abilitato, informa l'autorità giudiziaria e il consiglio dell'ordine di appartenenza. È comunque salva la facoltà di ripresentare la denuncia di inizio attività, con le modifiche o le integrazioni necessarie per renderla conforme alla normativa urbanistica ed edilizia.
8. Ultimato l'intervento, il progettista o un tecnico abilitato rilascia un certificato di collaudo finale, che va presentato all'ufficio competente, con il quale si attesta la conformità dell'opera al progetto presentato con la denuncia di inizio attività.
9. La denuncia di inizio attività conterrà i dati previsti al comma 2 del precedente articolo 20 relativo alla domanda di permesso di costruire e ad essa dovrà essere allegata la documentazione indicata nei precedenti articoli 21 e 22, ovviamente in stretta relazione con il

Comune di BORGO PACE
Piazza del Pino 3 - 61040 BORGO PACE (PU)
☎ 0722.81.60.48 - 0722.81.60.49
E-mail - utc@comune.borgo-pace.ps.it
Codice fiscale 00360660419
P.ta I.V.A. 00360660419

Comune di MERCATELLO SUL METAURO
Piazza GARIBALDI, 5 - 61040 MERCATELLO SUL METAURO (PU)
☎ 0722.81.69.23 0722.89.393
E-mail - utc.bartolucci@comune.mercatellosulmetauro.pu.it
Codice fiscale 82002010419
P.ta I.V.A. 00376880415

Comune di SANT'ANGELO IN VADO
Piazza Umberto I°, 3 - 61048 SANT'ANGELO IN VADO (PU)
☎ 0722.81.99.07 0722.81.99.20
E-mail - urbanistica@comune.sant-angelo-in-vado.ps.it
Codice Fiscale 82000490415
P.ta I.V.A. 00352820419

tipo e l'entità delle opere da realizzare.

Articolo 49/bis
Disciplina della segnalazione certificata di inizio attività (SCIA)

1. La segnalazione certificata di inizio attività può essere utilizzata nei casi indicati al precedente articolo 4.
2.L'attività oggetto della segnalazione può essere iniziata dalla data di presentazione della stessa allo Sportello unico per l'edilizia comunale.
3. Il proprietario dell'immobile o chi abbia titolo per presentare la segnalazione certificata di inizio attività, ai sensi del precedente articolo 19, presenta all'ufficio competente la SCIA formulata sulla modulistica appositamente predisposta dallo stesso, accompagnata dagli opportuni elaborati progettuali, come da allegati A e B al presente regolamento, e da una dettagliata relazione a firma di un progettista abilitato, che asseveri la conformità delle opere da realizzare agli strumenti urbanistici approvati e non in contrasto con quelli adottati ed al regolamento edilizio vigente, nonché il rispetto delle norme di sicurezza e di quelle igienico-sanitarie, nonché dall'attestazione dell'avvenuto versamento dei diritti di segreteria, in assenza dei quali è irricevibile.
4. La denuncia di inizio attività è corredata dall'indicazione dell'impresa (o delle imprese) a cui si intende affidare i lavori, nonché dalla dichiarazione dell'organico medio annuo e del contratto applicato ai lavoratori dipendenti e dal certificato di regolarità contributiva relativi alla stessa (o alle stesse). La denuncia è sottoposta al termine massimo di efficacia pari a tre anni. La realizzazione della parte non ultimata dell'intervento è subordinata a nuova SCIA. L'interessato è comunque tenuto a comunicare all'ufficio competente la data di ultimazione dei lavori.
5. Qualora l'immobile oggetto dell'intervento sia sottoposto ad un vincolo ambientale, paesaggistico o culturale, il parere favorevole del soggetto preposto alla tutela deve essere allegato alla SCIA.
6. La SCIA è corredata dalle dichiarazioni sostitutive di certificazioni e dell'atto di notorietà per quanto riguarda tutti gli stati, le qualità personali e i fatti previsti negli articoli 46 e 47 del DPR 445/2000 e s.m.i. nonché dalle attestazioni e asseverazioni di tecnici abilitati.
7. Nei casi in cui la legge prevede l'acquisizione di pareri di organi o enti appositi (ad esclusione di quelli di cui al precedente comma 5), ovvero, l'esecuzione di verifiche preventive, essi sono comunque sostituiti dalle autocertificazioni, attestazioni e asseverazioni o certificazioni di cui al precedente comma 6.
8. Il Responsabile dell'ufficio competente, ove entro il termine di giorni 30 dal ricevimento della segnalazione, accerti la carenza dei requisiti e dei presupposti stabiliti, notifica all'interessato il divieto di prosecuzione dell'attività e di rimozione degli eventuali effetti dannosi di essa, salvo che, ove ciò sia possibile, l'interessato provveda a conformare alla normativa vigente detta attività ed i suoi effetti entro un termine fissato dall'ufficio stesso, in ogni caso non inferiore a giorni 30.
9. E' fatto comunque salvo il potere dell'amministrazione comunale di assumere determinazioni in via di autotutela, ai sensi degli articoli 21-quinquies e 21-nonies della L.241/1990 e s.m.i. In caso di dichiarazioni sostitutive di certificazione e dell'atto di notorietà false o mendaci, l'amministrazione comunale, ferma restando l'applicazione delle sanzioni penali, può sempre e in ogni tempo adottare i provvedimenti di cui al primo periodo
8. Ultimato l'intervento, il progettista o un tecnico abilitato rilascia un certificato di collaudo finale,

Comune di BORGO PACE
Piazza del Pino 3 - 61040 BORGO PACE (PU)
☎ 0722.81.60.48 - 0722.81.60.49
E-mail - utc@comune.borgo-pace.ps.it
Codice fiscale 00360660419
P.ta I.V.A. 00360660419

Comune di MERCATELLO SUL METAURO
Piazza GARIBALDI, 5 - 61040 MERCATELLO SUL METAURO (PU)
☎ 0722.81.69.23 0722.89.393
E-mail - utc.bartolucci@comune.mercatellosulmetauro.pu.it
Codice fiscale 82002010419
P.ta I.V.A. 00376880415

Comune di SANT'ANGELO IN VADO
Piazza Umberto I°, 3 - 61048 SANT'ANGELO IN VADO (PU)
☎ 0722.81.99.07 0722.81.99.20
E-mail - urbanistica@comune.sant-angelo-in-vado.ps.it
Codice Fiscale 82000490415
P.ta I.V.A. 00352820419

che va presentato all'ufficio competente, con il quale si attesta la conformità dell'opera al progetto presentato con la SCIA.
9. La segnalazione certificata di inizio attività conterrà i dati previsti al comma 2 del precedente articolo 20 relativo alla domanda di permesso di costruire e ad essa dovrà essere allegata la documentazione indicata nei precedenti articoli 21 e 22, ovviamente in stretta relazione con il tipo e l'entità delle opere da realizzare.

Articolo 49/ter
Disciplina della comunicazione di inizio attività (CIA)

1. La comunicazione di inizio attività può essere utilizzata nei casi indicati al precedente articolo 5 comma 2.
2.L'attività oggetto della comunicazione può essere iniziata dalla data di presentazione della stessa allo Sportello unico per l'edilizia comunale.
3. Il proprietario dell'immobile o chi abbia titolo per presentare la comunicazione di inizio attività, ai sensi del precedente articolo 19, presenta all'ufficio competente la CIA formulata sulla modulistica appositamente predisposta dallo stesso, e limitatamente agli interventi di cui all'art. 5 comma 2 lettera a) del presente regolamento, dagli opportuni elaborati progettuali, come da allegati A e B al presente regolamento, e da una dettagliata relazione a firma di un progettista abilitato, provvista di data certa, che asseveri la conformità delle opere da realizzare agli strumenti urbanistici approvati e non in contrasto con quelli adottati ed al regolamento edilizio vigente, nonché il rispetto delle norme di sicurezza e di quelle igienico-sanitarie e che per essi la normativa statale e regionale non prevede il rilascio di un titolo abilitativo. Nonché dall'attestazione dell'avvenuto versamento dei diritti di segreteria, in assenza dei quali è irricevibile.
4. La comunicazione di inizio attività, limitatamente agli interventi di cui all'art. 5 comma 2 lettera a) del presente regolamento, è corredata dai dati identificativi dell'impresa (o delle imprese) a cui si intende affidare i lavori. L'interessato è comunque tenuto a comunicare all'ufficio competente la data di ultimazione dei lavori.
5. Qualora l'immobile oggetto dell'intervento sia sottoposto ad un vincolo ambientale, paesaggistico o culturale, il parere favorevole del soggetto preposto alla tutela deve essere allegato alla CIA.
6. La CIA è corredata dalle autorizzazioni eventualmente obbligatorie ai sensi delle normative di settore.
7. La comunicazione di inizio attività conterrà i dati previsti al comma 2 del precedente articolo 20 relativo alla domanda di permesso di costruire e ad essa dovrà essere allegata la documentazione indicata nel precedente articolo 21, ovviamente in stretta relazione con il tipo e l'entità delle opere da realizzare.

Articolo 50
Dimostrazione della sussistenza del titolo DIA/SCIA/CIA

1. La sussistenza del titolo della denuncia di inizio attività (DIA), della segnalazione certificata di inizio attività (SCIA) o della comunicazione di inizio attività (CIA) è provata con la copia della

Comune di BORGO PACE
Piazza del Pino 3 - 61040 BORGO PACE (PU)
☎ 0722.81.60.48 - 0722.81.60.49
E-mail - utc@comune.borgo-pace.ps.it
Codice fiscale 00360660419
P.ta I.V.A. 00360660419

Comune di MERCATELLO SUL METAURO
Piazza GARIBALDI, 5 - 61040 MERCATELLO SUL METAURO (PU)
☎ 0722.81.69.23 0722.89.393
E-mail - utc.bartolucci@comune.mercatellosulmetauro.pu.it
Codice fiscale 82002010419
P.ta I.V.A. 00376880415

Comune di SANT'ANGELO IN VADO
Piazza Umberto I°, 3 - 61048 SANT'ANGELO IN VADO (PU)
☎ 0722.81.99.07 0722.81.99.20
E-mail - urbanistica@comune.sant-angelo-in-vado.ps.it
Codice Fiscale 82000490415
P.ta I.V.A. 00352820419

stessa da cui risulti la data di ricevimento della denuncia, l'elenco di quanto presentato a corredo del progetto, l'attestazione del professionista abilitato (quando richiesta), nonché gli atti di assenso eventualmente necessari.

TITOLO X°
Piani di lottizzazione ed interventi edilizi diretti

Articolo 51
Piani attuativi

1. L'attuazione dello strumento urbanistico generale avviene mediante l'approvazione di piani particolareggiati o altri piani attuativi che consentono successivi interventi edilizi diretti. In mancanza di piani attuativi redatti ad iniziativa del comune, i privati possono presentare progetti di piani di lottizzazione da convenzionarsi ai sensi di legge.
2. La legge e le norme di attuazione dello strumento urbanistico generale stabiliscono i casi nei quali il rilascio dell'autorizzazione alla lottizzazione convenzionata deve precedere il rilascio dei permessi di costruire.
3. L'approvazione del piano di lottizzazione è subordinata alla stipula tra il Comune e i proprietari interessati di una convenzione.
4. Per la esecuzione delle opere di urbanizzazione primaria e secondaria dovranno essere redatti da professionista abilitato i progetti esecutivi in conformità alle prescrizioni emanate dall'autorità comunale.
5. Tutte le opere debbono essere eseguite sotto la sorveglianza del direttore dei lavori.
6. A fine lavori, il direttore dei lavori redige il certificato di regolare esecuzione, fermo restando che il successivo collaudo delle opere, a cura del competente ufficio comunale ed a spese del lottizzante, sarà redatto prima della loro presa in carico da parte del comune o degli enti gestori dei servizi.
7. Il Comune può convenire con il lottizzante, in sostituzione della cessione e approntamento di aree per l'urbanizzazione secondaria, il versamento di una somma corrispondente al valore della quota delle aree ed opere stesse, in tutti quei casi in cui la cessione delle aree sia ritenuta non necessaria per la realizzazione di ulteriori urbanizzazioni secondo quanto stabilito dal Consiglio Comunale.

Articolo 52
Documentazione a corredo della domanda di lottizzazione

1. La domanda in carta da bollo di approvazione del piano di lottizzazione convenzionata e' diretta all'ufficio competente e deve essere corredata dai documenti e dai disegni sottoelencati, che dovranno essere presentati anche su supporto informatico in formato da concordare con il Responsabile dello Sportello unico per l'edilizia comunale:
a) estratto dello strumento urbanistico generale interessante la zona da lottizzare;
b) estratto di mappa catastale delle particelle interessate all'intervento, con certificato catastale;

Comune di BORGO PACE
Piazza del Pino 3 - 61040 BORGO PACE (PU)
☎ 0722.81.60.48 - 0722.81.60.49
E-mail - utc@comune.borgo-pace.ps.it
Codice fiscale 00360660419
P.ta I.V.A. 00360660419

Comune di MERCATELLO SUL METAURO
Piazza GARIBALDI, 5 - 61040 MERCATELLO SUL METAURO (PU)
☎ 0722.81.69.23 0722.89.393
E-mail - utc.bartolucci@comune.mercatellosulmetauro.pu.it
Codice fiscale 82002010419
P.ta I.V.A. 00376880415

Comune di SANT'ANGELO IN VADO
Piazza Umberto I°, 3 - 61048 SANT'ANGELO IN VADO (PU)
☎ 0722.81.99.07 0722.81.99.20
E-mail - urbanistica@comune.sant-angelo-in-vado.ps.it
Codice Fiscale 82000490415
P.ta I.V.A. 00352820419

c) planimetria catastale, in duplice copia, estesa ad una zona per una profondità di ml. 200, aggiornata con i fabbricati esistenti, con l'indicazione dell'area interessata, le altezze e le caratteristiche dei fabbricati contermini, i nomi dei proprietari delle aree confinanti, le strade vicinali, comunali o provinciali o statali (con relativi nomi) che attraversano o lambiscono l'area interessata; lo stato di fatto delle attrezzature e delle opere di urbanizzazione esistenti;
d) la precisazione delle destinazioni d'uso delle singole aree, l'individuazione delle unità d'intervento e l'individuazione delle relative opere di urbanizzazione primaria e secondaria;
e) piano quotato, in duplice copia, del terreno nel rapporto 1:500 con curve di livello ad equidistanza non superiore a m 1,00 riferite al capisaldi dell'IGM e della carta tecnica regionale, indicante anche le eventuali servitù e il rilievo delle alberature e della vegetazione esistenti, nonché l'essenza delle stesse;
f) planimetria, in duplice copia, adeguatamente quotata nel rapporto 1:500 dell'intervento progettato, riportante:
- le aree e le opere da destinare all'urbanizzazione primaria;
- le aree e le opere da destinare all'urbanizzazione secondaria;
- la eventuale suddivisione in lotti dettagliatamente quotati;
- l'ingombro massimo degli edifici da costruire su ciascun lotto, la distanza del perimetro dal confine più prossimo e quella reciproca fra i vari edifici circostanti. Tale ingombro massimo ha valore prescrittivo solo per quanto riguarda le minime distanze degli edifici dai confini e tra di loro, ma ai fini della progettazione architettonica, ha valore indicativo, salvo diversa esplicita prescrizione contenuta nella convenzione e relative previsioni planivolumetriche;
g) una tabella dimostrativa del rispetto degli standard urbanistici;
h) profili altimetrici, in duplice copia, nel rapporto 1:500 dei fabbricati previsti e profili regolatori nel rapporto 1:200 dei fabbricati;
i) schemi planimetrici ed altimetrici in duplice copia dei fabbricati con l'indicazione della loro destinazione d'uso nel rapporto minimo 1:500;
l) una relazione tecnica illustrativa delle opere da eseguire, della sistemazione delle aree scoperte, della qualità dei materiali da impiegare, della destinazione degli edifici che potranno essere costruiti, dell'ambiente di inserimento della lottizzazione;
m) la definizione delle tipologie edilizie costruttive e d'uso da adottare negli interventi attuativi, con le relative precisazioni planivolumetriche;
n) documentazione fotografica oltre eventuali vedute assonometriche o studi planivolumetrici e quanto altro possa occorrere ai fini di una esauriente rappresentazione del progetto;
o) elaborati, in duplice copia, nel rapporto minimo 1:500 illustranti le opere di urbanizzazione primaria, costituiti da:
- planimetrie, profilo longitudinale e sezione della viabilità;
- planimetria o planimetrie, profili longitudinali e sezioni degli impianti di fognature, di illuminazione pubblica, della rete elettrica, di acquedotto, del gas metano, della rete telefonica, della rete antincendio o di annaffiamento. Negli elaborati di cui alla presente lettera devono essere indicati gli allacciamenti alle reti principali esistenti, nonché gli allacciamenti dei singoli lotti alle opere in progetto;
- planimetria delle aree da cedere (viabilità strade, parcheggi, verde, ecc.);
p) computo metrico-estimativo delle opere di urbanizzazione primaria da eseguire, ivi compresi gli allacciamenti;
q) norme edilizie, eventualmente di dettaglio ai fini di quanto previsto nel primo comma, lettera c), del precedente articolo 3, per la buona esecuzione del piano particolareggiato;
r) relazione tecnica illustrativa del progetto di piano di lottizzazione, contenente l'inserimento della lottizzazione nello stato di fatto e nelle previsioni urbanistiche ed un programma di

Comune di BORGO PACE
Piazza del Pino 3 - 61040 BORGO PACE (PU)
☎ 0722.81.60.48 - 0722.81.60.49
E-mail - utc@comune.borgo-pace.ps.it
Codice fiscale 00360660419
P.ta I.V.A. 00360660419

Comune di MERCATELLO SUL METAURO
Piazza GARIBALDI, 5 - 61040 MERCATELLO SUL METAURO (PU)
☎ 0722.81.69.23 0722.89.393
E-mail - utc.bartolucci@comune.mercatellosulmetauro.pu.it
Codice fiscale 82002010419
P.ta I.V.A. 00376880415

Comune di SANT'ANGELO IN VADO
Piazza Umberto I°, 3 - 61048 SANT'ANGELO IN VADO (PU)
☎ 0722.81.99.07 0722.81.99.20
E-mail - urbanistica@comune.sant-angelo-in-vado.ps.it
Codice Fiscale 82000490415
P.ta I.V.A. 00352820419

attuazione coordinato degli edifici e delle opere di urbanizzazione con i termini di validità del piano e i tempi di attuazione degli interventi previsti;
s) schema di convenzione di cui all'articolo 51;
t) l'attestazione dell'avvenuto versamento dei diritti di segreteria;
u) valutazione impatto acustico.
2. E' previsto l'obbligo della relazione geologica e geotecnica per ogni tipo di lottizzazione in relazione al disposto del D.M. 11 marzo 1988, pubblicato nella Gazzetta Ufficiale dell'1 giugno 1988, n. 127, ai sensi della legge 2 febbraio 1974, n. 64.
3. Le lottizzazioni relative alle zone totalmente o parzialmente comprese negli elenchi delle bellezze naturali, devono essere corredate anche degli elementi di cui all'articolo 37, primo comma, della L.R. 5 agosto 1992, n. 34.

Articolo 53
Richiesta di parere preliminare

1. Il lottizzante può richiedere di sottoporre all'esame della commissione edilizia comunale un'ipotesi di progetto delle opere che intende eseguire allo scopo di ottenere un giudizio preliminare, riservandosi di presentare successivamente gli elaborati di cui all'articolo 52. Il parere espresso dalla commissione edilizia non costituisce presunzione di approvazione del piano.

Articolo 54
Approvazione dei piani di lottizzazione e loro varianti

1. I piani di lottizzazione convenzionata sono approvati con deliberazione della Giunta comunale, previo parere della commissione edilizia comunale e comunque secondo quanto disposto dalla legge 6 agosto 1967, n. 765, dalla L.R. 5 agosto 1992, n. 34, dalla legge 12 luglio 2011, n.106 e dalla L.R. 23 novembre 2011, n.22.
2. Per l'esecuzione delle opere di urbanizzazione previste dalla convenzione, deve essere richiesta allo Sportello unico per l'edilizia comunale il permesso di costruire a norma del presente regolamento.
3. Per la domanda ed il rilascio dei permesso di costruire per l'edificazione nell'ambito della lottizzazione, si applicano le norme di cui all'articolo 19 e seguenti.
4. Il contributo di costruzione viene applicato in conformità a quanto stabilito dall'articolo 16 del Testo Unico delle disposizioni legislative e regolamentari in materia edilizia.
5. Il rilascio dei permessi di costruire nell'ambito dei singoli lotti è subordinato all'impegno della contemporanea esecuzione delle opere di urbanizzazione primaria relative ai lotti stessi e alla trascrizione della convenzione a cura del Comune e a spese dei lottizzanti sui registri immobiliari.
6. La validità del piano di lottizzazione convenzionata non può essere superiore a dieci anni.

Articolo 55
Compilazione d'ufficio di piani di lottizzazione

Comune di BORGO PACE
Piazza del Pino 3 - 61040 BORGO PACE (PU)
☎ 0722.81.60.48 - 0722.81.60.49
E-mail - utc@comune.borgo-pace.ps.it
Codice fiscale 00360660419
P.ta I.V.A. 00360660419

Comune di MERCATELLO SUL METAURO
Piazza GARIBALDI, 5 - 61040 MERCATELLO SUL METAURO (PU)
☎ 0722.81.69.23 0722.89.393
E-mail - utc.bartolucci@comune.mercatellosulmetauro.pu.it
Codice fiscale 82002010419
P.ta I.V.A. 00376880415

Comune di SANT'ANGELO IN VADO
Piazza Umberto I°, 3 - 61048 SANT'ANGELO IN VADO (PU)
☎ 0722.81.99.07 0722.81.99.20
E-mail - urbanistica@comune.sant-angelo-in-vado.ps.it
Codice Fiscale 82000490415
P.ta I.V.A. 00352820419

1. Il Sindaco ha facoltà di invitare i proprietari delle aree fabbricabili esistenti nelle singole zone a presentare entro un congruo termine il progetto di lottizzazione delle aree stesse, secondo le previsioni dello strumento urbanistico generale.
2. Decorso inutilmente detto termine, il Sindaco provvede per la compilazione d'ufficio.
3. Il progetto di lottizzazione d'ufficio, approvato dalla Giunta comunale, e' notificato in via amministrativa ai proprietari delle aree fabbricabili con invito a dichiarare, entro trenta giorni dalla notificazione, prorogabili per altri sessanta giorni a domanda degli interessati, se l'accettino ed intendano attuarlo.
4. Qualora i proprietari intendano attuare il progetto compilato d'ufficio, il Comune ha facoltà di variare il progetto di lottizzazione, tenendo conto delle eventuali richieste degli interessati e della loro compatibilità con gli obiettivi del progetto stesso. In caso contrario, il Comune ha facoltà di procedere all'espropriazione delle aree.
5. Le disposizioni di cui ai commi precedenti si applicano anche nel caso in cui i proprietari, pur avendo dichiarato di aderire, non presentino il progetto di lottizzazione nel termine assegnato o lo presentino incompleto negli elaborati di cui al precedente articolo 52, oppure lo presentino con previsioni difformi rispetto alle norme dello strumento urbanistico generale.

Articolo 56
Intervento edilizio diretto

1. Fermo restando l'obbligo di versamento del contributo afferente alla costruzione di cui all'articolo 16 del Testo Unico delle disposizioni legislative e regolamentari in materia edilizia, nei casi di intervento edilizio diretto previsto dallo strumento urbanistico generale, il permesso di costruire e' subordinato alla esistenza delle opere di urbanizzazione primaria.
2. Il Titolare del permesso può assumere l'obbligo della realizzazione diretta delle opere di urbanizzazione primaria a scomputo totale o parziale del contributo dovuto.
3. In ogni caso il Titolare del permesso deve obbligarsi a cedere gratuitamente al Comune le aree e le opere relative alle urbanizzazioni primarie ed a prestare congrue garanzie finanziarie.
4. Per le opere di urbanizzazione primaria devono essere redatti progetti esecutivi in conformità alle norme e alle prescrizioni emanate dal Comune al fine del rilascio del permesso di costruire.
5. Le opere sono eseguite sotto la sorveglianza del direttore dei lavori.
6. A fine lavori, il direttore dei lavori redige il certificato di regolare esecuzione, fermo restando che il successivo collaudo delle opere, a cura del competente ufficio comunale ed a spese del lottizzante, sarà redatto prima della loro presa in carico da parte del comune o degli enti gestori dei servizi.

TITOLO XI°
Vigilanza sull'attività urbanistica ed edilizia

Articolo 57
Vigilanza sulle costruzioni e sanzioni

Comune di BORGO PACE
Piazza del Pino 3 - 61040 BORGO PACE (PU)
☎ 0722.81.60.48 - 0722.81.60.49
E-mail - utc@comune.borgo-pace.ps.it
Codice fiscale 00360660419
P.ta I.V.A. 00360660419

Comune di MERCATELLO SUL METAURO
Piazza GARIBALDI, 5 - 61040 MERCATELLO SUL METAURO (PU)
☎ 0722.81.69.23 0722.89.393
E-mail - utc.bartolucci@comune.mercatellosulmetauro.pu.it
Codice fiscale 82002010419
P.ta I.V.A. 00376880415

Comune di SANT'ANGELO IN VADO
Piazza Umberto I°, 3 - 61048 SANT'ANGELO IN VADO (PU)
☎ 0722.81.99.07 0722.81.99.20
E-mail - urbanistica@comune.sant-angelo-in-vado.ps.it
Codice Fiscale 82000490415
P.ta I.V.A. 00352820419

1. Il Responsabile dello Sportello unico per l'edilziia comunale esercita la vigilanza sulle attività che comportano trasformazione urbanistica-edilizia del territorio comunale per assicurarne la rispondenza alle leggi e regolamenti, alle norme degli strumenti urbanistici e alle prescrizioni stabilite nel permesso di costruire, avvalendosi dei funzionari comunali appositamente autorizzati e degli agenti del corpo di Polizia Locale associata.
2. Gli addetti alla vigilanza sulle costruzioni hanno diritto di accedere ai cantieri e di eseguire qualsiasi operazione di controllo sulle opere.
3. Ferme restando le ipotesi di cui all'articolo 27, comma 2, del Testo Unico delle disposizioni legislative e regolamentari in materia edilizia e della L.R. 23 dicembre 2003, n. 29, il Responsabile dell'ufficio competente ordina la sospensione dei lavori quando:
a) siano violate le leggi, i regolamenti e le prescrizioni degli strumenti urbanistici;
b) non siano osservate le disposizioni del presente regolamento e le norme, disposizioni e modalità esecutive indicate nel permesso di costruire o nella denuncia di inizio attività (DIA) o nella segnalazione certificata di inizio attività (SCIA) o nella comunicazione di inizio attività (CIA) e nei progetti allegati;
c) il direttore dei lavori non abbia assunto l'effettiva direzione, ovvero non sia stata comunicata al Responsabile dell'ufficio competente la sua sostituzione;
d) il Titolo abilitativo edilizio risulti ottenuto in base a dichiarazioni, tipi e disegni non corrispondenti al vero;
e) accerti l'effettuazione di lottizzazioni di terreni a scopo edificatorio senza la prescritta autorizzazione, ai sensi dell'articolo 30, comma 7, del citato Testo Unico. In tal caso, il provvedimento comporta anche il divieto di disporre dei suoli e delle opere stesse, con atti tra vivi, qualora sia trascritto nei registri immobiliari.
4. L'ordine di sospensione ha effetto fino all'adozione dei provvedimenti definitivi da adottare e notificare entro quarantacinque giorni dall'ordine di sospensione.
5. Qualora il Responsabile dell'ufficio competente sia in possesso degli elementi atti a determinare l'emanazione del provvedimento definitivo, può emetterlo senza la preventiva ordinanza di sospensione.
6. Il Responsabile dell'ufficio competente provvede alla riscossione dei contributi, delle sanzioni pecuniarie e delle spese, a norma del R.D. 14 aprile 1910, n. 639.

Articolo 58
Esecuzione d'ufficio

1. Il Responsabile dell'ufficio competente ordina l'esecuzione d'ufficio a spese del contravventore:
a) dei lavori di demolizione delle opere eseguite in assenza di Titolo abilitativo edilizio, ovvero, in totale o parziale difformità dallo stesso, salvo i casi di acquisizione gratuita, ovvero di applicazione di sanzioni pecuniarie;
b) dei lavori, ivi comprese eventuali demolizioni, ordinati con il diniego dell'autorizzazione di agibilità;
c) dei provvedimenti diretti ad impedire l'uso dell'opera alla quale è stata negata l'autorizzazione di agibilità;
d) delle cautele necessarie, nel caso di interruzione dei lavori di cui all'articolo 39 del presente regolamento;
e) del ripristino degli immobili e dei manufatti oggetto di servitù pubblica;

Comune di BORGO PACE
Piazza del Pino 3 - 61040 BORGO PACE (PU)
☎ 0722.81.60.48 - 0722.81.60.49
E-mail - utc@comune.borgo-pace.ps.it
Codice fiscale 00360660419
P.ta I.V.A. 00360660419

Comune di MERCATELLO SUL METAURO
Piazza GARIBALDI, 5 - 61040 MERCATELLO SUL METAURO (PU)
☎ 0722.81.69.23 0722.89.393
E-mail - utc.bartolucci@comune.mercatellosulmetauro.pu.it
Codice fiscale 82002010419
P.ta I.V.A. 00376880415

Comune di SANT'ANGELO IN VADO
Piazza Umberto I°, 3 - 61048 SANT'ANGELO IN VADO (PU)
☎ 0722.81.99.07 0722.81.99.20
E-mail - urbanistica@comune.sant-angelo-in-vado.ps.it
Codice Fiscale 82000490415
P.ta I.V.A. 00352820419

f) della riproduzione del numero civico;
g) della rimozione di insegne, cartelli, iscrizioni, oggetti, tende, posti senza autorizzazione o senza l'osservanza delle prescrizioni del presente regolamento;
g) della coloritura dei prospetti degli edifici visibili da vie o spazi pubblici in contrasto con l'ambiente.
2. Prima di procedere all'esecuzione d'ufficio, il Responsabile dell'ufficio competente diffida il contravventore a provvedervi direttamente, assegnandogli un congruo termine.
3. Trascorso il termine assegnato senza che i lavori siano stati eseguiti, il Responsabile dell'ufficio competente procede alla esecuzione d'ufficio dei lavori, con l'osservanza delle norme di legge in materia.

Articolo 59
Garanzie

1. Nei casi in cui, ai sensi del presente regolamento, è prescritta la prestazione di garanzie, queste possono essere date mediante fideiussione bancaria o assicurativa o deposito cauzionale, secondo le modalità previste dalle leggi vigenti.
2. Il Responsabile dello Sportello unico per l'edilizia comunale determina l'ammontare della somma per la quale la garanzia è prestata.
3. Il deposito cauzionale può essere prestato a mezzo libretto bancario fruttifero intestato al Titolare dell'atto abilitativo e vincolato a favore dell'Amministrazione Comunale.
4. In caso di esecuzione d'ufficio delle opere, l'Amministrazione Comunale può disporre del deposito cauzionale o della fideiussione, osservate le disposizioni di legge e di regolamento.
5. Qualora le opere vengano riconosciute conformi alle prescrizioni di legge, di regolamento ed alle modalità esecutive fissate nel permesso di costruire, o, anche se difformi, tacitamente o espressamente accettate, la cauzione viene restituita o viene dato consenso alla liberazione della fideiussione contestualmente al rilascio dell'autorizzazione di agibilità, o all'acquisizione delle aree e delle opere convenzionate.

TITOLO XII°
Aree pertinenti – Distanze - Parcheggi

Articolo 60
Area pertinente

1. Per area pertinente si intende la superficie di terreno disponibile per l'edificazione secondo le previsioni dello strumento urbanistico.
2. Non sono comprese nell'area pertinente le aree pubbliche, le aree private destinate dallo strumento urbanistico generale ad attrezzature pubbliche o ad opere di urbanizzazione primaria.
3. L'area pertinente a costruzioni eseguite od autorizzate non può essere computata per il rilascio di altri Titoli abilitativi edilizi quando ciò risulti in contrasto con gli indici o le caratteristiche urbanistiche di zona.
4. Il Responsabile dell'ufficio competente può subordinare il Titolo abilitativo edilizio alla

Comune di BORGO PACE
Piazza del Pino 3 - 61040 BORGO PACE (PU)
☎ 0722.81.60.48 - 0722.81.60.49
E-mail - utc@comune.borgo-pace.ps.it
Codice fiscale 00360660419
P.ta I.V.A. 00360660419

Comune di MERCATELLO SUL METAURO
Piazza GARIBALDI, 5 - 61040 MERCATELLO SUL METAURO (PU)
☎ 0722.81.69.23 0722.89.393
E-mail - utc.bartolucci@comune.mercatellosulmetauro.pu.it
Codice fiscale 82002010419
P.ta I.V.A. 00376880415

Comune di SANT'ANGELO IN VADO
Piazza Umberto I°, 3 - 61048 SANT'ANGELO IN VADO (PU)
☎ 0722.81.99.07 0722.81.99.20
E-mail - urbanistica@comune.sant-angelo-in-vado.ps.it
Codice Fiscale 82000490415
P.ta I.V.A. 00352820419

trascrizione sui registri immobiliari, a cura del Comune e a spese del richiedente, di un atto di vincolo di inedificabilità dell'area di pertinenza. L'atto di vincolo può riguardare tanto l'asservimento della capacità edificatoria quanto l'asservimento ai fini della distanza dai confini.
5. È consentito trasferire la capacità edificatoria da un lotto all'altro quando tali lotti fanno parte della stessa zona urbanistica. Tale trasferimento deve risultare da atto pubblico trascritto e registrato, ai sensi dell'art.2643 del Codice Civile, punto 2-bis) come integrato con legge 106/2011.
Sono altresì negoziabili i diritti edificatori negli e tra gli ambiti territoriali interessati dalle trasformazioni ai sensi e per gli effetti dell'art.7 L.R. 23 novembre 2011, n.22

Articolo 61
Distanze

1. Nelle operazioni di risanamento conservativo e nei restauri eseguiti nei centri storici e nelle zone di completamento, le distanze tra gli edifici non possono essere inferiori a quelle intercorrenti tra i volumi edificati preesistenti, computate senza tenere conto di costruzioni aggiuntive di epoca recente e prive di valore storico, artistico o ambientale.
2. Nelle zone c) di espansione di cui all'articolo 2 del D.M. 2 aprile 1968, n. 1444, pubblicato nella Gazzetta Ufficiale del 16 aprile 1968, n. 97, tra pareti finestrate di edifici antistanti è prescritta una distanza minima pari all'altezza del fabbricato più alto e comunque non inferiore a ml. 10; la norma si applica anche quando una sola parete sia finestrata, qualora gli edifici si fronteggino per uno sviluppo superiore a ml. 12. In dette zone la distanza dai confini deve essere pari alla metà dell'altezza massima consentita e comunque non inferiore a ml. 5. È consentita la costruzione a confine, ove ammessa dallo strumento urbanistico, mediante accordo tra i proprietari confinanti.
3. Per tutti gli interventi edilizi ricadenti in altre zone, sono prescritte le seguenti distanze minime:
DF) tra pareti finestrate e pareti di edifici antistanti di cui almeno una finestrata: ml. 10;
DC) dai confini: ml. 5 e salvo diversa prescrizione dello strumento urbanistico generale.
È consentita la costruzione a confine, ove ammessa dallo strumento urbanistico, mediante accordo tra i proprietari confinanti.
4. Le distanze minime tra i fabbricati fra i quali siano interposte strade, con esclusione della viabilità a fondo cieco al servizio di singoli edifici o insediamenti, debbono corrispondere alla larghezza della strada maggiorata di:
- m 5,00 per lato, per strade di larghezza inferiore al m 7,00;
- m 7,50 per lato, per strade di larghezza compresa tra m 7,00 e m 15,00;
- m 10,00 per lato, per strade di larghezza superiore a m 15,00.
5. Sono ammesse distanze inferiori a quelle indicate nel comma 4, nel caso di gruppi di edifici che formino oggetto di interventi urbanistici previsti da piani attuativi con previsioni planivolumetriche, compresi i piani di recupero di cui alla legge 5 agosto 1978, n. 457 e nelle zone A.
6. Sono fatte salve in ogni caso le norme in materia di distanze dettate in attuazione della legge 2 febbraio 1974, n. 64.
7. Gli aggetti, che non contribuiscono alla formazione di S.U.L., non sono considerati ai fini della distanza sempreché la sporgenza sia contenuta in ¼ (un quarto) del distacco minimo previsto, con un massimo di ml. 1,50 ove il distacco minimo è previsto in ml. 5,00.

Comune di BORGO PACE
Piazza del Pino 3 - 61040 BORGO PACE (PU)
☎ 0722.81.60.48 - 0722.81.60.49
E-mail - utc@comune.borgo-pace.ps.it
Codice fiscale 00360660419
P.ta I.V.A. 00360660419

Comune di MERCATELLO SUL METAURO
Piazza GARIBALDI, 5 - 61040 MERCATELLO SUL METAURO (PU)
☎ 0722.81.69.23 0722.89.393
E-mail - utc.bartolucci@comune.mercatellosulmetauro.pu.it
Codice fiscale 82002010419
P.ta I.V.A. 00376880415

Comune di SANT'ANGELO IN VADO
Piazza Umberto I°, 3 - 61048 SANT'ANGELO IN VADO (PU)
☎ 0722.81.99.07 0722.81.99.20
E-mail - urbanistica@comune.sant-angelo-in-vado.ps.it
Codice Fiscale 82000490415
P.ta I.V.A. 00352820419

Articolo 62
Parcheggi privati

1. Sono definiti come privati i parcheggi insistenti su aree di proprietà privata e nella piena ed esclusiva disponibilità dei privati proprietari.
2. Nelle nuove costruzioni ed anche nelle aree di pertinenza delle costruzioni stesse, debbono essere riservati appositi spazi per il parcheggio privato in misura non inferiore ad 1 metro quadrato ogni 10 mc. di costruzione, comprensivi degli stalli da cm 250x500 se disposti a pettine o a spina e di cm 220x550 se disposti in linea, e dei relativi spazi di manovra adeguatamente conformati, ai sensi dell'articolo 41 sexies della legge 17 agosto 1942, n. 1150 così come modificato dalla legge 122/89. Deve essere garantito in ogni caso un posto macchina da cm 250x500 se disposto a pettine o a spina e di cm 220x550 se disposto in linea per ogni alloggio. Per gli interventi produttivi il volume di riferimento è calcolato secondo il precedente art. 13 – comma 1, lett. d), considerando l'altezza del piano comunque non oltre mt. 3,50 (altezza virtuale). I parcheggi di cui al presente comma, ricavati nelle aree esterne di pertinenza delle costruzioni, debbono essere realizzati con caratteristiche e materiali permeabili.
3. Negli interventi di recupero del patrimonio edilizio esistente, debbono essere riservati appositi spazi per il parcheggio privato in misura non inferiore ad 1 metro quadrato ogni 10 mc. di costruzione ai sensi dell'articolo 41 sexies della legge 17 agosto 1942, n. 1150 così come modificato dalla legge n. 122 del 1989. Deve essere garantito in ogni caso un posto macchina da cm 250x500 se disposto a pettine o a spina e di cm 220x550 se disposto in linea, per ogni alloggio. Limitatamente ai seguenti casi:

d) Interventi che comportano il frazionamento di unità immobiliari abitative esistenti;
e) Interventi ricadenti all'interno delle zone omogenee A (DM 1444/1968) che comportano il frazionamento di appartamenti esistenti;
f) Interventi che comportano cambi di destinazione d'uso, con o senza opere, fatta eccezione di quelli comportanti un decremento di standard a parcheggio.

4. In tutti quei casi previsti dal "Regolamento comunale di monetizzazione delle aree destinate a parcheggio", lo Sportello Unico per l'Edilizia può convenire con il soggetto richiedente, in sostituzione della realizzazione delle aree stesse, il versamento di una somma determinata ai sensi del regolamento stesso.
5. Le aree a parcheggio di cui al presente articolo debbono essere convenientemente piantumate con almeno un albero ad alto fusto di essenza tipica del luogo ogni 25 mq. di superficie, salvo che sia tecnicamente impossibile (da descrivere in relazione tecnica, nonché da dimostrare graficamente nella planimetria di cui all'allegato C lettera C). Non si procede comunque alla piantumazione qualora le aree a parcheggio siano dotate di copertura per la produzione di energie alternative (solare termico e/o fotovoltaico).

Articolo 62/bis
Parcheggi pubblici e/o privati di uso pubblico

1. Sono definiti come pubblici i parcheggi insistenti su aree di proprietà pubblica ad uso del

Comune di BORGO PACE
Piazza del Pino 3 - 61040 BORGO PACE (PU)
☎ 0722.81.60.48 - 0722.81.60.49
E-mail - utc@comune.borgo-pace.ps.it
Codice fiscale 00360660419
P.ta I.V.A. 00360660419

Comune di MERCATELLO SUL METAURO
Piazza GARIBALDI, 5 - 61040 MERCATELLO SUL METAURO (PU)
☎ 0722.81.69.23 0722.89.393
E-mail - utc.bartolucci@comune.mercatellosulmetauro.pu.it
Codice fiscale 82002010419
P.ta I.V.A. 00376880415

Comune di SANT'ANGELO IN VADO
Piazza Umberto I°, 3 - 61048 SANT'ANGELO IN VADO (PU)
☎ 0722.81.99.07 0722.81.99.20
E-mail - urbanistica@comune.sant-angelo-in-vado.ps.it
Codice Fiscale 82000490415
P.ta I.V.A. 00352820419

pubblico.
2. Sono definiti come parcheggi privati ad uso pubblico quelli insistenti su aree di proprietà privata, con l'obbligo, sancito dalle convenzioni urbanistiche o da apposita convenzione, di garantire il pieno utilizzo da parte del pubblico almeno durante l'orario di apertura delle strutture (commerciali o altro) che ne abbiano determinato la realizzazione.
3. In aggiunta alle superfici destinate a parcheggio di cui all'articolo 62, in sede di Piano Urbanistico Attuativo, deve essere reperita un'area, comprensiva degli stalli da cm 250x500 se disposti a pettine o a spina e di cm 220x550 se disposti in linea e dei relativi spazi di manovra adeguatamente conformati, da destinare a parcheggio pubblico, completa di idonea segnaletica orizzontale e verticale, alternativamente pari a:

d) 1 mq ogni 40 mc di costruzione edificabile;
e) 40 mq ogni 100 mq di superficie utile lorda (SUL), realizzabile per insediamenti a carattere commerciale o direzionale;
f) 5 mq ogni 100 mq di superficie utile lorda (SUL), realizzabile per insediamenti produttivi a carattere industriale o artigianale;

4. La realizzazione di medie e grandi strutture di vendita in esercizi del commercio in sede fissa è subordinata alla dotazione minima di aree destinate a parcheggio ai sensi del'art. 7 della LR 4 ottobre 1999, n. 26 e s.m.i.. Tali parcheggi sono comprensivi delle aree di parcheggio privato e delle aree di parcheggio pubblico di cui al comma 3 ed al precedente all'articolo 62 commi 2 e 3.
5. In tutti quei casi previsti dal "Regolamento comunale di monetizzazione delle aree destinate a parcheggio", lo Sportello Unico per l'Edilizia può convenire con il soggetto richiedente, in sostituzione della realizzazione delle aree stesse, il versamento di una somma determinata ai sensi del regolamento stesso.
6. Nella realizzazione di nuovi insediamenti produttivi o commerciali una parte dei posti auto dovrà altresì essere adibita al parcheggio dei mezzi pesanti ed in quanto tale adeguatamente conformata.
7. Le aree a parcheggio di cui al presente articolo debbono essere convenientemente piantumate con almeno un albero ad alto fusto di essenza tipica del luogo ogni 25 mq. di superficie, salvo che sia tecnicamente impossibile (da descrivere in relazione tecnica, nonché da dimostrare graficamente nella planimetria di cui all'allegato C lettera C). Non si procede comunque alla piantumazione qualora le aree a parcheggio siano dotate di copertura per la produzione di energie alternative (solare termico e/o fotovoltaico).
8. Prima del rilascio dell'autorizzazione di agibilità, le aree in cui sono realizzati i parcheggi pubblici, debbono essere cedute al Comune a spese del cedente, salvo i casi di cui al precedente comma 5.

TITOLO XIII°
Zone di rispetto e vincoli particolari

Articolo 63
Zone di rispetto cimiteriali e stradali

1. Non è consentito, ai sensi dell'articolo 338 del T.U. delle leggi sanitarie, approvato con R.D. 27

Comune di BORGO PACE
Piazza del Pino 3 - 61040 BORGO PACE (PU)
☎ 0722.81.60.48 - 0722.81.60.49
E-mail - utc@comune.borgo-pace.ps.it
Codice fiscale 00360660419
P.ta I.V.A. 00360660419

Comune di MERCATELLO SUL METAURO
Piazza GARIBALDI, 5 - 61040 MERCATELLO SUL METAURO (PU)
☎ 0722.81.69.23 0722.89.393
E-mail - utc.bartolucci@comune.mercatellosulmetauro.pu.it
Codice fiscale 82002010419
P.ta I.V.A. 00376880415

Comune di SANT'ANGELO IN VADO
Piazza Umberto I°, 3 - 61048 SANT'ANGELO IN VADO (PU)
☎ 0722.81.99.07 0722.81.99.20
E-mail - urbanistica@comune.sant-angelo-in-vado.ps.it
Codice Fiscale 82000490415
P.ta I.V.A. 00352820419

luglio 1934, n. 1265, e del D.P.R. 10 settembre 1990 modificato con legge 1 agosto 2002, n. 166, costruire nuovi edifici o ampliare quelli esistenti, all'interno della fascia di rispetto individuata ad una distanza non inferiore a 200 metri dalle mura di cinta dei cimiteri, salvo le deroghe attuate con la procedura prevista dalle leggi in vigore.
2. È ammessa la posa in loco di manufatti a carattere mobile adibiti a chioschi per la vendita di fiori, previa stipula di convenzione nella quale il concessionario si impegni in qualsiasi momento a rimuovere il chiosco su semplice richiesta dell'Amministrazione Comunale, senza peraltro poter richiedere indennizzo alcuno.
3. Per l'edificazione fuori del perimetro dei centri abitati e per gli insediamenti previsti dallo strumento urbanistico generale, vanno osservate, relativamente alle distanze minime a protezione del nastro stradale, le disposizioni di cui al D.M. 1 aprile 1968, n. 1404, pubblicato nella Gazzetta Ufficiale del 13 aprile 1968, n. 96, e di cui al regolamento di esecuzione e di attuazione del nuovo Codice della Strada. Sono fatte comunque salve le disposizioni di cui alla L.R. 21 maggio 1975, n. 34.

Articolo 64
Realizzazione cabine di trasformazione dell'energia elettrica e di commutazione della rete telefonica pubblica

1. Di norma le cabine di trasformazione dell'energia elettrica e di commutazione della rete telefonica pubblica devono essere realizzate all'interno dei nuovi fabbricati, fatto salvo il rispetto della normativa vigente in materia di rispetto della salute umana.
2. In ogni caso tali opere devono essere preventivamente autorizzate dal Comune.

Articolo 65
Opere realizzate dall'amministrazione comunale

1. Le opere realizzate dall'Amministrazione Comunale devono essere conformi allo strumento urbanistico generale e non sono soggette al rilascio del permesso di costruire, ma a delibera del competente organo comunale (Giunta o Consiglio), assistita dalla validazione del progetto, a norma dell'art. 7 del presente regolamento

TITOLO XIV°
Decoro e arredo urbano

Articolo 66
Arredo urbano

1. Le costruzioni di qualsiasi tipo, pubbliche o private, e le aree di pertinenza devono essere progettate e mantenute in ordine ed in buono stato di conservazione in ogni loro parte, comprese le coperture, in modo da assicurare e sviluppare il rispetto dei valori estetici e ambientali. Gli

Comune di BORGO PACE
Piazza del Pino 3 - 61040 BORGO PACE (PU)
☎ 0722.81.60.48 - 0722.81.60.49
E-mail - utc@comune.borgo-pace.ps.it
Codice fiscale 00360660419
P.ta I.V.A. 00360660419

Comune di MERCATELLO SUL METAURO
Piazza GARIBALDI, 5 - 61040 MERCATELLO SUL METAURO (PU)
☎ 0722.81.69.23 0722.89.393
E-mail - utc.bartolucci@comune.mercatellosulmetauro.pu.it
Codice fiscale 82002010419
P.ta I.V.A. 00376880415

Comune di SANT'ANGELO IN VADO
Piazza Umberto I°, 3 - 61048 SANT'ANGELO IN VADO (PU)
☎ 0722.81.99.07 0722.81.99.20
E-mail - urbanistica@comune.sant-angelo-in-vado.ps.it
Codice Fiscale 82000490415
P.ta I.V.A. 00352820419

spazi scoperti devono essere sistemati prevalentemente a verde con la piantagione di essenze tipiche dei luoghi e nel rispetto della vegetazione naturale esistente. Le parti non sistemate a verde devono essere pavimentate e provviste di apposita fognatura per il deflusso delle acque piovane.
2. Nelle nuove costruzioni, nelle ristrutturazioni, nei restauri e risanamenti conservativi, negli interventi di manutenzione delle costruzioni esistenti, tutte le pareti esterne prospettanti su spazi pubblici o privati, anche se interni alle costruzioni, e tutte le opere ad esse attinenti (quali finestre, parapetti) devono essere realizzate con materiali e cura di dettagli tali da garantire la buona conservazione delle stesse nel tempo e l'armonico inserimento nell'ambiente circostante.
3. Nelle pareti esterne è vietato sistemare tubi di scarico di servizi igienici e degli acquai delle cucine e relative canne di ventilazione, o canalizzazioni in genere, eccettuati i casi in cui dette canalizzazioni siano previste nel progetto architettonico e adeguatamente rivestite.
4. Le tubazioni dell'acqua e del gas e i cavi telefonici ed elettrici non devono essere posti sulle pareti esterne se non in appositi incassi, e opportunamente rivestiti, al fine di consentire un idonea soluzione architettonica nel rispetto delle specifiche norme vigenti.
5. Quando le condizioni di cui ai commi precedenti vengano meno, i proprietari debbono provvedere alle opportune riparazioni ed ai necessari rifacimenti, in un congruo termine fissato dal Responsabile dello Sportello Unico per l'Edilizia comunale, trascorso il quale, quest'ultimo dispone l'esecuzione dei lavori d'ufficio, a spese degli interessati.
6. Nella rimozione degli abusi, il Responsabile dello Sportello Unico per l'Edilizia comunale, oltre all'osservanza delle norme vigenti, dispone anche gli interventi, i ripristini e le modificazioni necessarie alla salvaguardia del decoro cittadino e dell'arredo urbano, disponendo, ove necessario, l'esecuzione dei lavori d'ufficio e a spese degli interessati.
7. Le costruzioni a carattere semipermanente o provvisorio, le serrande, le indicazioni pubblicitarie, turistiche e stradali, le attrezzature tecniche, quali i sostegni e i cavi per l'energia elettrica, gli apparecchi d'illuminazione stradale, devono essere previsti e realizzati in modo da rispondere a requisiti di buon ordine e di decoro.
8. Sono vietate tutte quelle opere o iscrizioni che possono nuocere al decoro dell'ambiente, alterare elementi architettonici o limitare la visuale di sfondi architettonici e paesistici, la sicurezza del traffico, il diritto di veduta dei vicini.

Articolo 67
Antenne radio televisive, parabole per ricezioni satellitari

1. Nelle nuove costruzioni e nelle ristrutturazioni di edifici con più di una unità immobiliare, o nei quali comunque possono essere installati più apparecchi radio o televisivi con necessità di antenna, è obbligatoria la posa in opera di un'unica antenna televisiva centralizzata per ricezioni di tipo terrestre e di un'unica parabola per ricezioni satellitari per vano scala.
2. Per tutte le nuove installazioni, le parabole per ricezioni satellitari devono avere dimensioni ridotte, colore neutro e debbono essere prive di scritte o logotipi. Sono pertanto da escludersi installazioni in facciata, nonché su balconi o terrazze che non siano di copertura, comignoli, giardini e cortili, quando le antenne siano visibili dal piano della strada delle pubbliche vie.
3. Sono vietate le discese delle antenne mediante cavi volanti; tali cavi devono essere disposti nelle pareti interne delle costruzioni, oppure, ove tale disposizione risulti impossibile, in appositi incassi, opportunamente rivestiti in modo tale da consentire un'idonea soluzione architettonica.
4. Il Sindaco ha facoltà di richiedere in ogni momento, per motivi di sicurezza pubblica e di tutela

Comune di BORGO PACE
Piazza del Pino 3 - 61040 BORGO PACE (PU)
☎ 0722.81.60.48 - 0722.81.60.49
E-mail - utc@comune.borgo-pace.ps.it
Codice fiscale 00360660419
P.ta I.V.A. 00360660419

Comune di MERCATELLO SUL METAURO
Piazza GARIBALDI, 5 - 61040 MERCATELLO SUL METAURO (PU)
☎ 0722.81.69.23 0722.89.393
E-mail - utc.bartolucci@comune.mercatellosulmetauro.pu.it
Codice fiscale 82002010419
P.ta I.V.A. 00376880415

Comune di SANT'ANGELO IN VADO
Piazza Umberto I°, 3 - 61048 SANT'ANGELO IN VADO (PU)
☎ 0722.81.99.07 0722.81.99.20
E-mail - urbanistica@comune.sant-angelo-in-vado.ps.it
Codice Fiscale 82000490415
P.ta I.V.A. 00352820419

dell'arredo urbano, l'installazione dell'impianto centralizzato di antenna radio-televisiva, con l'eliminazione delle singole antenne.

[vedi: Ministero delle Comunicazioni, Decreto 11 novembre 2005. Regole tecniche relative agli impianti condominiali centralizzati d'antenna riceventi del servizio radiodiffusione (G.U. n. 271 del 21 novembre 2005); in particolare artt. 1, 2, 3 e 10]

Articolo 67/bis
Condizionatori d'aria ed apparecchiature tecnologiche

1. L'installazione di condizionatori d'aria o di qualsiasi apparecchiatura tecnologica, ad esclusione delle apparecchiature di sicurezza (telecamere, sirene d'allarme, ecc.), deve ispirarsi ai principi della salvaguardia del decoro e dell'aspetto estetico e del rispetto dell'impatto visivo ed ambientale.
2. Sono pertanto preferibilmente escluse le installazioni di condizionatori o di qualsiasi apparecchiatura tecnologica sulle pareti esterne degli edifici, all'esterno di balconi o di terrazzi, quando gli stessi siano visibili dal piano stradale delle pubbliche vie.
3. Anche in deroga al precedente comma 2, quando non sia possibile collocare i condizionatori o le apparecchiature tecnologiche sul versante opposto alla pubblica via, dovranno essere adottate tutte le soluzioni tecniche più adeguate alla salvaguardia dei principi di cui al precedente comma 1, tra cui la tinteggiatura dei manufatti con colore uguale a quello della facciata medesima e la loro dimensione per quanto più possibile ridotta.
4. I condizionatori d'aria non dovranno creare stillicidio dell'acqua di condensa, raccordandone le canalette di raccolta ai canali di gronda o alla rete fognaria, né potranno procurare immissioni di rumore, odori od aria calda, superiori alla normale tolleranza.

Articolo 68
Aggetti e sporgenze sul suolo pubblico

1. Le finestre prospicienti su spazi pubblici, aventi il davanzale ad altezza inferiore a m 2,80, se la via o piazza è munita di marciapiede, e a mt. 4,50, se ne è priva, e le chiusure degli accessi da spazi pubblici, non devono aprirsi all'esterno, né dar luogo ad alcun risvolto o ingombro rispetto al filo del fabbricato.
2. I lampioni e le lampade fisse nelle vie o piazze non devono essere collocati ad altezza inferiore a m 3.00, se contenute entro 30 cm. all'interno del filo del marciapiede, a m 4,50 se altrimenti.
3. Le decorazioni e gli aggetti degli edifici, nonché qualsiasi altra sovrastruttura o sporgenza compresi entro l'altezza di m 2,80 non possono superare più di 25 cm il filo del fabbricato. L'eventuale rivestimento della base dell'edificio o lo zoccolo dello stesso non deve sporgere oltre i 5 cm.
4. Al di sopra di 3,50 mt. dal piano del marciapiede o di mt. 4,50 dal piano stradale, ove il marciapiede non esista, può essere consentita solo per le nuove edificazioni la costruzione di balconi o terrazzini pensili, aperti o chiusi (bow windows) sporgenti dal filo del fabbricato non più di mt. 1,40, fermo restando quanto contenuto nell'articolo 61, comma 4).

Comune di BORGO PACE
Piazza del Pino 3 - 61040 BORGO PACE (PU)
☎ 0722.81.60.48 - 0722.81.60.49
E-mail - utc@comune.borgo-pace.ps.it
Codice fiscale 00360660419
P.ta I.V.A. 00360660419

Comune di MERCATELLO SUL METAURO
Piazza GARIBALDI, 5 - 61040 MERCATELLO SUL METAURO (PU)
☎ 0722.81.69.23 0722.89.393
E-mail - utc.bartolucci@comune.mercatellosulmetauro.pu.it
Codice fiscale 82002010419
P.ta I.V.A. 00376880415

Comune di SANT'ANGELO IN VADO
Piazza Umberto I°, 3 - 61048 SANT'ANGELO IN VADO (PU)
☎ 0722.81.99.07 0722.81.99.20
E-mail - urbanistica@comune.sant-angelo-in-vado.ps.it
Codice Fiscale 82000490415
P.ta I.V.A. 00352820419

5. Sono comunque vietati i balconi di qualsiasi forma e dimensione (anche se bow windows) in strade con larghezza inferiore a m 10.
6. In casi eccezionali, per edifici pubblici e/o privati di particolare valore estetico, il Responsabile dello Sportello Unico per l'Edilizia comunale, potrà rilasciare il Permesso di costruire per sporgenze maggiori per strutture in aggetto.
7. Sono vietate in ogni caso la costruzione di latrine, condutture di latrine, camini, stufe, canne fumarie e simili sporgenti dai muri a filo stradale.

Articolo 69
Muri di prospetto e recinzioni

1. I muri dei fabbricati costruiti a filo stradale debbono essere rivestiti di materiale duro e resistente all'usura e di facile ripulitura per un'altezza non inferiore a mt. 0,30 dal piano del marciapiede o di mt. 0,50 da quello stradale, se non esiste il marciapiede.
2. Tutti i muri di fabbricati, ciechi e non visibili da spazi pubblici, quando non siano di costruzione a faccia vista diligentemente eseguita, a taglio netto, o rivestiti in pietra naturale o con materiale pregiato, devono essere intonacati e colorati nel rispetto dei valori ambientali urbani.
3. Le recinzioni devono essere consone al decoro e al tipo dell'ambiente urbano e tali da garantire nelle aree extraurbane la tutela del paesaggio.
4. Nelle recinzioni deve comunque prevalere, su ogni altra soluzione progettuale, la utilizzazione di siepi e piante, al fine di offrire una conveniente schermatura.
5. Le recinzioni a siepe viva di piante verdi devono assicurare, laddove occorra, la libertà delle visuali.
6. Oltre quanto previsto dall'articolo 66, comma 1, per le aree di pertinenza, tutte le aree edificabili, ricadenti in zona urbana non ancora edificate, quando siano a confine con il suolo pubblico o comunque aperte al pubblico transito, devono essere recintate, sistemate e mantenute possibilmente a verde.

Articolo 70
Servitù Pubbliche

1. L'Amministrazione Comunale ha la facoltà di applicare e mantenere sulle fronti degli edifici di qualunque natura essi siano a sua cura e spese, previo avviso agli interessati, apparecchi indicatori, tabelle e altri oggetti di pubblica utilità quali:
a) tabelle indicanti il nome di vie o di altri spazi pubblici;
b) cartelli indicatori relativi al transito, alla viabilità e alla sicurezza pubblica;
c) numeri civici;
d) piastrine e capisaldi per indicazioni altimetriche, di tracciamento e di idranti;
e) mensole, ganci, tubi per gli impianti di illuminazione pubblica, orologi elettrici, sostegni per fili conduttori elettrici, impianti di videosorveglianza, avvisatori elettrici e loro accessori;
f) lapidi aventi lo scopo di commemorare personalità celebri ed eventi storici della vita nazionale e cittadina;
g) quant'altro di pubblica utilità.
2. I proprietari dell'immobile sulla cui fronte sono stati collocati gli oggetti di cui al comma 1 non

Comune di BORGO PACE
Piazza del Pino 3 - 61040 BORGO PACE (PU)
☎ 0722.81.60.48 - 0722.81.60.49
E-mail - utc@comune.borgo-pace.ps.it
Codice fiscale 00360660419
P.ta I.V.A. 00360660419

Comune di MERCATELLO SUL METAURO
Piazza GARIBALDI, 5 - 61040 MERCATELLO SUL METAURO (PU)
☎ 0722.81.69.23 0722.89.393
E-mail - utc.bartolucci@comune.mercatellosulmetauro.pu.it
Codice fiscale 82002010419
P.ta I.V.A. 00376880415

Comune di SANT'ANGELO IN VADO
Piazza Umberto I°, 3 - 61048 SANT'ANGELO IN VADO (PU)
☎ 0722.81.99.07 0722.81.99.20
E-mail - urbanistica@comune.sant-angelo-in-vado.ps.it
Codice Fiscale 82000490415
P.ta I.V.A. 00352820419

possono rimuoverli né sottrarli alla pubblica vista. Qualora vengano distrutti o danneggiati per fatti imputabili ai proprietari stessi, questi sono tenuti a ripristinarli immediatamente a propria cura e spese.
3. Il proprietario è inoltre tenuto a riprodurre il numero civico in modo ben visibile e, secondo le precise note impartite dall'autorità comunale, sulle tabelle o mostre applicate alle porte, quando queste occupino interamente la parete destinata alla targhetta del numero civico.
4. Nel caso di riattamento o modificazione di edifici ai quali siano appoggiati apparecchi indicatori, tabelle o altri elementi di cui sopra, l'esecutore dei lavori dovrà dare avviso della loro esistenza al Responsabile dell'ufficio competente il quale prescriverà i provvedimenti opportuni.
5. In tal caso il proprietario è tenuto a curare la loro perfetta conservazione o ad effettuare il ripristino, qualora, durante l'esecuzione dei lavori, ne fosse necessaria la rimozione.

Articolo 71
Apposizione di mostre, vetrine. Bacheche, insegne, cartelli pubblicitari

1. L'apposizione anche provvisoria di mostre, vetrine, bacheche, insegne, emblemi commerciali e professionali, cartelli pubblicitari ecc. è subordinata all'autorizzazione del Responsabile dello Sportello Unico per l'Edilizia comunale o, nel caso di interventi a carattere produttivo, a Titolo Unico rilasciato dal competente Sportello Unico per le Attività Produttive (SUAP) previo parere del competente ufficio comunale.
2. L'autorizzazione o Titolo Unico SUAP è rilasciata purché l'opera non danneggi il decoro dell'edificio e dell'ambiente e non alteri o copra elementi architettonici o visuali e sfondi paesistici. In caso di riparazioni o modifiche del piano stradale che richiedono la temporanea rimozione di mostre, vetrine o altri oggetti occupanti il suolo o lo spazio pubblico, i soggetti autorizzati sono obbligati ad eseguire la rimozione o la ricollocazione in pristino, con le modifiche resesi necessarie a loro cura e spese.
3. Qualora non ottemperino il Responsabile dell'ufficio competente può ordinare la rimozione di ufficio a loro spese.
4. Le autorizzazioni o Titolo Unico SUAP di cui al presente articolo possono essere revocate dal Responsabile del rispettivo ufficio competente per ragioni di pubblica utilità o di pubblico decoro.
5. Il rilascio dell'autorizzazione o Titolo Unico SUAP è subordinato alla presentazione di una domanda corredata dalla seguente documentazione in triplice copia:
a) disegni nel rapporto non inferiore a 1:20;
b) relazione illustrativa nella quale siano precisati materiali e colori da impegnare;
c) fotografie dove risulti l'ubicazione dell'oggetto dell'autorizzazione.
6. L'apposizione di insegne a bandiera è consentita soltanto se conforme alle previsioni degli strumenti urbanistici attuativi.
7. Qualora l'apposizione di mostre, vetrine, bacheche, insegne, emblemi commerciali e professionali, cartelli pubblicitari ecc. sia lungo le strade o in vista di esse, è soggetta alla preventiva autorizzazione dell'ente proprietario della strada, nel rispetto di quanto previsto dal Codice della strada e dal relativo Regolamento di attuazione ed esecuzione, ovvero, all'interno del centro abitato, previo nulla-osta tecnico dell'ente proprietario della strada.

Comune di BORGO PACE
Piazza del Pino 3 - 61040 BORGO PACE (PU)
☎ 0722.81.60.48 - 0722.81.60.49
E-mail - utc@comune.borgo-pace.ps.it
Codice fiscale 00360660419
P.ta I.V.A. 00360660419

Comune di MERCATELLO SUL METAURO
Piazza GARIBALDI, 5 - 61040 MERCATELLO SUL METAURO (PU)
☎ 0722.81.69.23 0722.89.393
E-mail - utc.bartolucci@comune.mercatellosulmetauro.pu.it
Codice fiscale 82002010419
P.ta I.V.A. 00376880415

Comune di SANT'ANGELO IN VADO
Piazza Umberto I°, 3 - 61048 SANT'ANGELO IN VADO (PU)
☎ 0722.81.99.07 0722.81.99.20
E-mail - urbanistica@comune.sant-angelo-in-vado.ps.it
Codice Fiscale 82000490415
P.ta I.V.A. 00352820419

Articolo 72
Restauri e modifiche alle opere esterne dei fabbricati

1. Il restauro e le coloriture delle fronti dei fabbricati esistenti, degli edifici e dei muri formanti unico complesso architettonico, anche se appartenenti a proprietari diversi, devono essere eseguiti in modo da non turbare l'unità e l'armonia del complesso stesso.
2. Le coloriture parziali degli edifici aventi prospetti unitari sono vietate.
3. Il Responsabile dello Sportello Unico per l'Edilizia comunale può ordinare il rifacimento dell'intonaco o della tinteggiatura di prospetti di fabbricati e di muri di cinta, ove lo richiedano esigenze ambientali o di decoro pubblico, mediante intimazione ai proprietari, nella quale sia stabilito il termine per l'esecuzione dei lavori.
4. Tutto quanto costituisca e completi la decorazione architettonica dei fabbricati, le mostre, i graffiti e qualsiasi altra opera di carattere ornamentale, storico o che abbia valore estetico e interesse storico non può essere asportato, spostato o comunque modificato senza la preventiva autorizzazione del Comune e, se del caso, senza il consenso della competente Soprintendenza.
5. Nel caso di demolizione o trasformazione di immobili, il Responsabile dello Sportello Unico per l'Edilizia comunale può prescrivere che gli oggetti di cui al comma 4, anche se di proprietà privata, siano convenientemente collocati nel nuovo edificio o in luoghi prossimi o conservati in raccolte aperte al pubblico, nonché predisporre tutti i rilievi e calchi opportuni nell'interesse della tutela dei beni culturali.

Articolo 73
Uscite delle autorimesse. Rampe per il transito dei veicoli

1. Le uscite dalle autorimesse pubbliche o private verso spazi pubblici devono essere opportunamente segnalate.
2. Le uscite dai locali interrati o seminterrati devono essere realizzate mediante piani inclinati terminanti in zone di sosta orizzontali. Tra il punto di inizio della livelletta inclinata e il ciglio della strada deve esservi una distanza pari ad almeno m. 3,50.
3. Le rampe per il transito dei veicoli all'interno o all'esterno degli edifici non devono avere pendenza superiore al 20 per cento se rettilinee; negli altri casi la pendenza non può essere superiore al 15 per cento. Esse devono essere realizzate in materiale antisdrucciolevole, con scanalature per il deflusso delle acque e fornite di corrimano, almeno da un lato, ad un'altezza pari a 0,90 metri.

Articolo 74
Contatori di gas, energia elettrica ed acqua

1. Nelle nuove costruzioni, i contatori per l'erogazione di gas ad uso domestico o industriale, per l'energia elettrica e l'approvvigionamento idrico devono essere dislocati in locali o nicchie accessibili dall'esterno del fabbricato, opportunamente occultate da uno sportello a filo della facciata, di materiale, colore e forma tale da riprendere colori, caratteri e linee del tratto della

Comune di BORGO PACE
Piazza del Pino 3 - 61040 BORGO PACE (PU)
☎ 0722.81.60.48 - 0722.81.60.49
E-mail - utc@comune.borgo-pace.ps.it
Codice fiscale 00360660419
P.ta I.V.A. 00360660419

Comune di MERCATELLO SUL METAURO
Piazza GARIBALDI, 5 - 61040 MERCATELLO SUL METAURO (PU)
☎ 0722.81.69.23 0722.89.393
E-mail - utc.bartolucci@comune.mercatellosulmetauro.pu.it
Codice fiscale 82002010419
P.ta I.V.A. 00376880415

Comune di SANT'ANGELO IN VADO
Piazza Umberto I°, 3 - 61048 SANT'ANGELO IN VADO (PU)
☎ 0722.81.99.07 0722.81.99.20
E-mail - urbanistica@comune.sant-angelo-in-vado.ps.it
Codice Fiscale 82000490415
P.ta I.V.A. 00352820419

stessa, armonizzandosi con la medesima e comportando la minor alterazione possibile, nel rispetto delle disposizioni vigenti per i singoli impianti. In caso di più contatori da collocare in facciata, le nicchie e gli sportelli devono essere ordinatamente allineati.
2. Detti locali o nicchie devono essere indicati nei progetti allegati alle domande di Titolo abilitativo edilizio.

TITOLO XV°
Requisiti generali degli edifici

Articolo 75
Salubrità del terreno

1. Le costruzioni su terreni già adibiti a deposito di immondizie, di letami, di residui putrescibili o di altri materiali inquinanti, sono permesse solo quando tali terreni e quelli circostanti siano stati risanati conformemente a quanto richiesto dalle autorità sanitarie e locali.
2. Non è permessa l'edificazione su un suolo il cui livello sia eguale o più basso di quello dei corsi d'acqua e bacini vicini, per cui risulti difficile il deflusso delle acque meteoriche o di quelle di rifiuto, se tale livello non sia sufficientemente rialzato.
3. Le abitazioni presso i terrapieni sostenuti da muri devono essere completate con strutture idonee per l'allontanamento delle acque meteoriche o di infiltrazione

Articolo 76
Requisiti relativi all'impermeabilità e all'isolamento dall'umidità

1. Qualsiasi edificio deve essere adeguatamente isolato dall'umidità del suolo e da quella derivante da agenti atmosferici ed i muri perimetrali portanti devono risultare intrinsecamente asciutti.
2. Tutti gli altri elementi costitutivi degli edifici devono poter cedere le eventuali acque di condensazione e permanere asciutti.
3. I locali abitabili, posti al piano terreno indipendentemente dalla quota del pavimento rispetto al terreno circostante, a sistemazione avvenuta, devono avere il piano di calpestio isolato mediante solaio areato; l'intradosso del solaio deve essere distaccato dal terreno stesso di cm. 30.
4. Alle presenti disposizioni possono fare eccezione le sistemazioni di edifici esistenti, qualora sia dimostrata l'impossibilità di realizzare le soluzioni tecniche citate in rapporto alla conservazione ed alla valorizzazione delle caratteristiche ambientali, funzionali e tecnologiche preesistenti. Il progetto dovrà indicare in tal caso le soluzioni alternative adeguate al perseguimento dei requisiti citati.
5. Qualora i locali abitabili risultino anche parzialmente al di sotto del terreno circostante, deve essere prevista un'intercapedine areata che circondi i locali in oggetto per tutta la parte interessata: la cunetta dell'intercapedine deve essere più bassa del piano di calpestio dei locali abitabili.
6. Le griglie di aerazione delle intercapedini non devono presentare pericolo per i pedoni e devono essere sicure in relazione alle eventuali condizioni d'uso a cui possono essere

Comune di BORGO PACE
Piazza del Pino 3 - 61040 BORGO PACE (PU)
☎ 0722.81.60.48 - 0722.81.60.49
E-mail - utc@comune.borgo-pace.ps.it
Codice fiscale 00360660419
P.ta I.V.A. 00360660419

Comune di MERCATELLO SUL METAURO
Piazza GARIBALDI, 5 - 61040 MERCATELLO SUL METAURO (PU)
☎ 0722.81.69.23 0722.89.393
E-mail - utc.bartolucci@comune.mercatellosulmetauro.pu.it
Codice fiscale 82002010419
P.ta I.V.A. 00376880415

Comune di SANT'ANGELO IN VADO
Piazza Umberto I°, 3 - 61048 SANT'ANGELO IN VADO (PU)
☎ 0722.81.99.07 0722.81.99.20
E-mail - urbanistica@comune.sant-angelo-in-vado.ps.it
Codice Fiscale 82000490415
P.ta I.V.A. 00352820419

sottoposte. Per i locali non abitabili posti a livello del terreno o seminterrati è ammessa la costruzione di vespaio semplice non aerato.
7. Il solaio dei locali, abitabili e non, deve essere sempre posto ad un livello superiore a quello della falda freatica, o a quello di massima piena del sistema fognario di scarico.

Articolo 77
Prestazione energetica del sistema edificio-impianto

1. Al fine di conseguire gli obiettivi nazionali di riduzione dei consumi energetici e di emissione di gas ad effetto serra previsti dal Protocollo di Kyoto, per gli edifici ed impianti di nuova costruzione nonché per la ristrutturazione di quelli esistenti, la prestazione energetica del sistema edificio-impianto (intesa come la quantità annua di energia primaria effettivamente necessaria per soddisfare i vari bisogni connessi ad un uso standard dell'edificio comprendente la climatizzazione invernale ed estiva, la preparazione dell'acqua calda per gli usi igienico-sanitari, la ventilazione e l'illuminazione artificiale) dovrà rispettare i valori fissati dalla legge n. 10 del 9 gennaio 1991 e s.m.i nonché dal D.Lgs. n. 192/2005 e s.m.i..
2. La rispondenza del progetto alle normative vigenti dovrà risultare dall'"attestazione di qualificazione energetica" rilasciata dal progettista; nell'attestazione dovrà essere asseverata la prestazione energetica del sistema edificio-impianto in funzione degli aspetti climatici al contorno, dell'esposizione al sole (anche in relazione all'influenza delle ombre portate da elementi naturali/antropici adiacenti), delle schermature ombreggianti, dell'isolamento termico, dell'impiego di sistemi di produzione energetica (pannelli solari, fotovoltaico, ecc.) e di altri fattori, compreso il clima dei locali interni, che determinano il fabbisogno energetico.
3. Nell'allegato 1 del presente regolamento sono riportate le "Norme per il miglioramento dell'efficienza energetica e la sostenibilità degli edifici", dove i requisiti prestazionali sono divisi in obbligatori e facoltativi.

Articolo 78
Requisiti di carattere acustico

1. Gli edifici debbono essere costruiti in modo tale da garantire che i potenziali occupanti siano adeguatamente difesi dal rumore proveniente dall'ambiente esterno, nonché da quello emesso da sorgenti interne o contigue. I requisiti atti ad assicurare idonei livelli di protezione degli edifici da rumore debbono essere verificati per quanto concerne:
- rumori proveniente da ambiente esterno
- rumori trasmessi per via aerea tra ambienti adiacenti o sovrapposti
- rumori da calpestio
- rumori provocati da impianti ed apparecchi tecnologici dell'edificio
- rumori provocati da attività contigue;

in modo che essi non nuocciano alla salute e siano tali da consentire sufficienti condizioni di sonno, di riposo e di lavoro.
2. Dovranno essere, in particolare, osservate le prescrizioni di cui alla normativa statale, regionale e comunale (Piano Comunale di Classificazione Acustica).

Comune di BORGO PACE
Piazza del Pino 3 - 61040 BORGO PACE (PU)
☎ 0722.81.60.48 - 0722.81.60.49
E-mail - utc@comune.borgo-pace.ps.it
Codice fiscale 00360660419
P.ta I.V.A. 00360660419

Comune di MERCATELLO SUL METAURO
Piazza GARIBALDI, 5 - 61040 MERCATELLO SUL METAURO (PU)
☎ 0722.81.69.23 0722.89.393
E-mail - utc.bartolucci@comune.mercatellosulmetauro.pu.it
Codice fiscale 82002010419
P.ta I.V.A. 00376880415

Comune di SANT'ANGELO IN VADO
Piazza Umberto I°, 3 - 61048 SANT'ANGELO IN VADO (PU)
☎ 0722.81.99.07 0722.81.99.20
E-mail - urbanistica@comune.sant-angelo-in-vado.ps.it
Codice Fiscale 82000490415
P.ta I.V.A. 00352820419

Articolo 79
Requisiti illuminotecnici

1. Gli edifici devono essere progettati in modo che l'illuminazione dei loro locali sia adeguata agli impegni visivi richiesti.
2. L'illuminazione diurna dei locali deve essere naturale, diretta.
3-a. Possono usufruire di illuminazione diurna naturale, indiretta o artificiale ad integrazione di quella naturale, quando quest'ultima non è sufficiente in rapporto alla superficie del piano di calpestio e non è possibile ampliare la superficie delle aperture esterne:
a) i locali destinati ad uffici;
b) i locali aperti al pubblico, destinati ad attività che richiedano particolari condizioni di illuminazione;
c) i locali destinati ad attività che richiedano particolari condizioni di illuminazione.
3-b. Possono fruire di illuminazione diurna naturale indiretta oppure artificiale:
a) i locali destinati a servizi igienici, gli spogliatoi, gli antibagno;
b) i locali non destinati alla permanenza di persone;
c) gli spazi di cottura;
d) gli spazi antistanti al disimpegno ed ai collegamenti verticali ed orizzontali.
4. Le parti trasparenti delle pareti perimetrali esterne dei solai ed eventualmente del tetto devono essere dimensionate e posizionate in modo da permettere l'adeguata illuminazione dei piani di utilizzazione.
5. Le parti trasparenti delle pareti perimetrali esterne ed eventualmente del tetto dei singoli locali degli alloggi, misurate convenzionalmente al lordo dei telai delle finestre, non devono avere aree inferiori a 1/8 di quella del piano di calpestio dei locali medesimi.
6. La conservazione delle minori superfici trasparenti per gli edifici già esistenti, allorché sottoposti ad opere di ristrutturazione, può essere autorizzata quando la modifica delle aperture non risulti compatibile con la conservazione delle caratteristiche ambientali del manufatto.
7. Le parti trasparenti degli alloggi devono essere dotate di dispositivi permanenti che consentano la loro schermatura ed il loro oscuramento.

Articolo 80
Requisiti relativi all'areazione e al dimensionamento dei locali

1. Gli edifici devono essere progettati e realizzati in modo che ogni locale possa fruire in tutte le stagioni di aerazione adeguata alla sua destinazione.
2. L'aerazione dei locali può essere naturale oppure artificiale con sistemi permanenti adeguati alla destinazione dei locali medesimi.
3. Possono fruire di aerazione artificiale i locali già individuati all'articolo 79, comma 3.
4. La ventilazione artificiale può essere assicurata mediante un condotto di aerazione indipendente per ogni locale servito, sfociante sulla copertura e dotato di elettroaspiratore con accensione automatica collegata all'interruttore dell'illuminazione oppure, negli edifici con più di tre piani, può essere ottenuta mediante un unico condotto collettivo ramificato. Tale condotto

Comune di BORGO PACE
Piazza del Pino 3 - 61040 BORGO PACE (PU)
☎ 0722.81.60.48 - 0722.81.60.49
E-mail - utc@comune.borgo-pace.ps.it
Codice fiscale 00360660419
P.ta I.V.A. 00360660419

Comune di MERCATELLO SUL METAURO
Piazza GARIBALDI, 5 - 61040 MERCATELLO SUL METAURO (PU)
☎ 0722.81.69.23 0722.89.393
E-mail - utc.bartolucci@comune.mercatellosulmetauro.pu.it
Codice fiscale 82002010419
P.ta I.V.A. 00376880415

Comune di SANT'ANGELO IN VADO
Piazza Umberto I°, 3 - 61048 SANT'ANGELO IN VADO (PU)
☎ 0722.81.99.07 0722.81.99.20
E-mail - urbanistica@comune.sant-angelo-in-vado.ps.it
Codice Fiscale 82000490415
P.ta I.V.A. 00352820419

deve essere dotato di elettroaspiratore centralizzato, ad aspirazione continua, posto sulla copertura.
5. I locali destinati alla permanenza di persone, i quali fruiscono di aerazione naturale, devono avere almeno un serramento esterno opportunamente dimensionato e posizionato, dotato di una o più parti apribili.
6. L'altezza media dei locali destinati alla residenza non deve essere minore di 2,70 metri.
7. La minima distanza tra il pavimento ed il soffitto finito non deve comunque essere inferiore a 2,20 metri.
8. L'altezza media può essere ridotta a metri 2,40 nei gabinetti e negli antigabinetti degli edifici con destinazione residenziale e non residenziale, negli spogliatoi, negli spazi destinati al disimpegno ed alla circolazione orizzontale e verticale.
9. Può essere autorizzata un'altezza diversa da quella indicata ai punti precedenti nelle opere di recupero del patrimonio edilizio esistente, sia nel caso che si mantengano altezze già esistenti e sia nel caso di modifiche alle quote originarie dei solai, quando non si proceda ad un incremento del numero dei piani. Questa altezza non deve comunque essere mai inferiore a mt. 2,40. Nei locali a copertura inclinata può essere autorizzata un'altezza media di mt. 2,40, con un'altezza minima di mt. 2,00; la deroga sarà ammessa di volta in volta, considerata la cubatura, l'illuminazione e la destinazione d'uso.
10. Nel caso in cui il solaio sia realizzato con struttura lignea a vista, l'altezza utile interna è quella misurata dal pavimento al pianellato. In tal caso l'altezza utile minima sotto la trave non può essere inferiore a m. 2,20.
11. La minima altezza degli spazi sottostanti ai soppalchi non deve essere minore di 2,20 metri; almeno la medesima minima altezza media deve intercorrere tra il pavimento finito dei soppalchi ed il soffitto finito dei locali ove i soppalchi siano destinati alla permanenza di persone.
12. La superficie dei soppalchi non deve essere superiore a un terzo di quella del locale soppalcato.
13. Per i locali destinati a negozi di vendita, sale d'esposizione, di riunione, da gioco, palestre, pubblici esercizi, laboratori scientifici-tecnici, laboratori artigiani, l'altezza utile non deve essere minore di 3,00 metri.
14. La disposizione di cui al precedente comma 13 non si applica nelle zone omogenee "A" (Zone ed edifici di interesse storico-architettonico e ambientale) ed "E" (Zone ad uso agricolo) nel recupero del patrimonio edilizio esistente per i locali destinati a negozi o pubblici esercizi. Per tali locali è possibile il mantenimento delle altezze esistenti, previo parere favorevole dell'autorità preposta al controllo igienico-sanitario.
15. Per i locali destinati ad officine meccaniche, laboratori industriali, magazzini depositi o archivi in cui la permanenza delle persone è prolungata oltre le operazioni di carico, scarico e pulizia, l'altezza utile non deve essere minore di 3,50 metri.
16. La superficie utile degli alloggi deve corrispondere ai requisiti fissati dalle disposizioni del Decreto del Ministero della Sanità 5 luglio 1975 pubblicato nella Gazzetta Ufficiale del 18 luglio 1975, n. 190.
17. I gabinetti degli alloggi, fatta eccezione per quelli ad uso esclusivo degli utenti di una sola camera da letto, devono essere disimpegnati dai singoli locali.
18. Il dimensionamento minimo dei singoli vani deve fare riferimento alle disposizioni di legge di cui al citato D.M. 5 luglio 1975.

Comune di BORGO PACE
Piazza del Pino 3 - 61040 BORGO PACE (PU)
☎ 0722.81.60.48 - 0722.81.60.49
E-mail - utc@comune.borgo-pace.ps.it
Codice fiscale 00360660419
P.ta I.V.A. 00360660419

Comune di MERCATELLO SUL METAURO
Piazza GARIBALDI, 5 - 61040 MERCATELLO SUL METAURO (PU)
☎ 0722.81.69.23 0722.89.393
E-mail - utc.bartolucci@comune.mercatellosulmetauro.pu.it
Codice fiscale 82002010419
P.ta I.V.A. 00376880415

Comune di SANT'ANGELO IN VADO
Piazza Umberto I°, 3 - 61048 SANT'ANGELO IN VADO (PU)
☎ 0722.81.99.07 0722.81.99.20
E-mail - urbanistica@comune.sant-angelo-in-vado.ps.it
Codice Fiscale 82000490415
P.ta I.V.A. 00352820419

Articolo 81
Cortili e chiostrine

1. Nelle costruzioni, ampliamenti o varianti di fabbricati, i cortili, intendendosi per tali anche gli spazi limitati da tre sole pareti, qualora ciascuna delle pareti antistanti sia di lunghezza superiore a ml. 3,00 devono essere dimensionati in modo che la luce libera, davanti ad ogni finestra, misurata sulla normale di essa, non sia inferiore alla massima altezza delle pareti d'ambito con un minimo di m 6,00.
2. Agli effetti di quanto sopra, la misura della luce libera deve essere al netto delle proiezioni orizzontali dei ballatoi, balconi e di qualsiasi altra sporgenza posta all'interno del cortile stesso.
3. La costruzione di chiostrine, intendendosi per tali spazi interni aperti in alto per l'intera superficie, può essere ammessa esclusivamente se necessaria alla diretta illuminazione e ventilazione di servizi igienici, scale, corridoi di disimpegno, ambienti di servizio, ripostigli.
4. Le chiostrine non possono avere lati inferiori a m. 3,00. Debbono essere di facile e permanente comunicazione con l'esterno nella parte bassa, accessibili per la pulizia e con adeguata ventilazione naturale dall'esterno.
5. Nelle chiostrine non è ammessa alcuna sporgenza.
6. Chiostrine e cortili non sistemati a giardino privato, debbono essere pavimentati e provvisti di apposite fognature per lo scarico delle acque meteoriche.

Articolo 82
Stabilità e sicurezza dei fabbricati

1. E' vietato costruire edifici sul ciglio di dirupi, su terreni di non buona consistenza, di eterogenea struttura, detritici o franosi e comunque inclini a scoscendere.
2. Quando non si possa raggiungere il terreno compatto e si debba fabbricare su terreni di riporto recente, o comunque sciolti, si debbono adottare accorgimenti tecnici più opportuni per ottenere un solido appoggio delle fondazioni e comunque nel rispetto delle prescrizioni della normativa vigente (D.M. 11 marzo 1988, pubblicato nella Gazzetta Ufficiale 1 giugno 1988, n. 127).
3. Le costruzioni devono rispettare le disposizioni vigenti in materia sismica di cui al Capo IV del citato Testo Unico.

Articolo 83
Abbattimento delle barriere architettoniche

1. Tutte le opere edilizie riguardanti edifici privati e di edilizia residenziale pubblica sovvenzionata e agevolata, ai fini del superamento e dell'eliminazione delle barriere architettoniche, debbono essere eseguite in conformità alle disposizioni di cui al Decreto del Ministro dei Lavori Pubblici 14 giugno 1989, n. 236 e s.m.i.
2. Tutte le opere edilizie riguardanti edifici pubblici e privati aperti al pubblico che sono suscettibili

Comune di BORGO PACE
Piazza del Pino 3 - 61040 BORGO PACE (PU)
☎ 0722.81.60.48 - 0722.81.60.49
E-mail - utc@comune.borgo-pace.ps.it
Codice fiscale 00360660419
P.ta I.V.A. 00360660419

Comune di MERCATELLO SUL METAURO
Piazza GARIBALDI, 5 - 61040 MERCATELLO SUL METAURO (PU)
☎ 0722.81.69.23 0722.89.393
E-mail - utc.bartolucci@comune.mercatellosulmetauro.pu.it
Codice fiscale 82002010419
P.ta I.V.A. 00376880415

Comune di SANT'ANGELO IN VADO
Piazza Umberto I°, 3 - 61048 SANT'ANGELO IN VADO (PU)
☎ 0722.81.99.07 0722.81.99.20
E-mail - urbanistica@comune.sant-angelo-in-vado.ps.it
Codice Fiscale 82000490415
P.ta I.V.A. 00352820419

di limitare l'accessibilità e la visitabilità di cui alla sezione prima del Capo III del citato Testo Unico, debbono essere eseguite in conformità alle disposizioni di cui alla Legge 30 marzo 1971, n. 118 e successive modificazioni, alla sezione prima del Capo III del citato Testo Unico, al Regolamento approvato con D.P.R. 24 luglio 1996, n. 503 recante norme per l'eliminazione delle barriere architettoniche, e al Decreto del Ministro dei Lavori Pubblici 14 giugno 1989, n. 236.
3. Per gli edifici pubblici e privati aperti al pubblico soggetti ai vincoli di cui al decreto legislativo 22 gennaio 2004, n. 42, nonché ai vincoli previsti da leggi speciali aventi le medesime finalità, qualora le autorizzazioni previste non possano venire concesse per il mancato rilascio del nulla osta da parte delle autorità competenti alla tutela del vincolo, la conformità alle norme vigenti in materia di accessibilità e di superamento delle barriere architettoniche può essere realizzata con opere provvisionali, come definite dall'articolo 7 del D.P.R. 7 gennaio 1956, n. 164, sulle quali sia stata acquisita l'approvazione delle predette autorità.
3. Alle comunicazioni dei progetti di esecuzione dei lavori riguardanti edifici pubblici e aperti al pubblico, di cui al comma 1, presentate all'ufficio competente tramite denuncia di inizio attività di cui al precedente articolo 49, sono allegate una documentazione grafica e una dichiarazione di conformità alla normativa vigente in materia di accessibilità e di superamento delle barriere architettoniche, anche ai sensi del comma 2 del presente articolo.
4. Il rilascio del Titolo abilitativo edilizio per le opere di cui al comma 1, può essere subordinato alla verifica della conformità del progetto compiuta dall'ufficio competente o da tecnico incaricato dall'Amministrazione Comunale. Il Responsabile dello Sportello Unico per l'Edilizia comunale, in fase di agibilità per le opere di cui al comma 1, accerta che le stesse siano state realizzate nel rispetto delle disposizioni vigenti in materia di eliminazione delle barriere architettoniche. A tal fine il proprietario dell'immobile, o l'intestatario del Titolo abilitativo edilizio, deve consegnare una dichiarazione resa sotto la propria piena responsabilità da un tecnico abilitato, ed espressa a seguito di un'ispezione dettagliata tesa ad accertare, eventualmente con misure, la realizzazione delle soluzioni descritte in fase progettuale, specialmente nel caso in cui, su edifici esistenti, sono state utilizzate soluzioni tecniche alternative a quelle previste dalle norme vigenti.
5. La richiesta di modifica di destinazione d'uso di edifici in luoghi pubblici o aperti al pubblico è accompagnata dalla dichiarazione di cui al comma 3. L' agibilità è condizionata alla verifica tecnica della conformità della dichiarazione allo stato dell'immobile.
6. Tutte le opere realizzate negli edifici pubblici e privati aperti al pubblico in difformità dalle disposizioni vigenti in materia di accessibilità e di eliminazione delle barriere architettoniche, nelle quali le difformità siano tali da rendere impossibile l'utilizzazione dell'opera da parte delle persone handicappate, sono dichiarate inagibili.
7. Il progettista, il direttore dei lavori, il collaudatore e l'eventuale Responsabile tecnico degli accertamenti per l'agibilità, ciascuno per la propria competenza, sono direttamente responsabili, relativamente ad opere eseguite dopo l'entrata in vigore della Legge 5 febbraio 1992, n. 104, delle difformità che siano tali da rendere impossibile l'utilizzazione dell'opera da parte delle persone handicappate. Essi sono puniti con l'ammenda da 5.164,00 a 25.822,00 euro e con la sospensione dai rispettivi albi professionali per un periodo compreso da uno a sei mesi.
8. I piani di eliminazione delle barriere architettoniche di cui all'articolo 32, comma 21, della legge 28 febbraio 1986, n. 41, debbono essere modificati con integrazioni relative all'accessibilità degli spazi urbani, con particolare riferimento all'individuazione ed alla realizzazione di percorsi accessibili, all'installazione di semafori acustici per non vedenti, alla rimozione della segnaletica installata in modo da ostacolare la circolazione delle persone handicappate.
9. La progettazione del piano orizzontale nello spazio urbano deve prendere in considerazione l'intero sistema costituito dalla carreggiata stradale, dai marciapiedi, o percorsi pedonali a livello, e dagli attraversamenti, considerando tutti i movimenti che la persona con inabilità può

Comune di BORGO PACE
Piazza del Pino 3 - 61040 BORGO PACE (PU)
☎ 0722.81.60.48 - 0722.81.60.49
E-mail - utc@comune.borgo-pace.ps.it
Codice fiscale 00360660419
P.ta I.V.A. 00360660419

Comune di MERCATELLO SUL METAURO
Piazza GARIBALDI, 5 - 61040 MERCATELLO SUL METAURO (PU)
☎ 0722.81.69.23 0722.89.393
E-mail - utc.bartolucci@comune.mercatellosulmetauro.pu.it
Codice fiscale 82002010419
P.ta I.V.A. 00376880415

Comune di SANT'ANGELO IN VADO
Piazza Umberto I°, 3 - 61048 SANT'ANGELO IN VADO (PU)
☎ 0722.81.99.07 0722.81.99.20
E-mail - urbanistica@comune.sant-angelo-in-vado.ps.it
Codice Fiscale 82000490415
P.ta I.V.A. 00352820419

compiere, parallelamente all'asse stradale o trasversalmente allo stesso. Bisogna inoltre considerare i diversi modi in cui l'individuo si sposta lungo i percorsi, a piedi (camminando o su una sedia a ruote), in bicicletta, con autovettura, e come passeggero su mezzi di trasporto pubblico.

TITOLO XVI°
Requisiti specifici degli impianti

Articolo 84
Rifornimento idrico e impianti sollevamento acque

1. Ogni fabbricato deve essere provvisto di acqua potabile proveniente dall'acquedotto comunale, distribuita in modo proporzionale al numero dei locali abitabili, in modo da garantire il regolare rifornimento di ogni alloggio tramite allacciamento da effettuare secondo la normativa tecnica vigente e le prescrizioni dettate dall'ente erogatore del servizio.
2. Ogni unità abitativa residenziale di nuova costruzione o ristrutturata dovrà essere dotata di un quantitativo di riserva d'acqua potabile pari ad almeno un metro cubo.
3. Nelle zone prive di acquedotto comunale, l'acqua per uso domestico può essere prelevata dai pozzi privati, ma, in tal caso, deve risultare potabile dall'analisi dei competenti servizi sanitari ed il suo uso deve essere consentito dai servizi stessi.
4. La disponibilità di acqua potabile deve essere dimostrata dal tecnico progettista in fase di redazione della relazione generale di cui alla lettera A) dell'allegato B al presente regolamento.
5. Gli impianti per la distribuzione dell'acqua potabile internamente all'edificio devono essere costruiti a regola d'arte e conformemente alle prescrizioni contenute nel regolamento comunale per il servizio dell'acquedotto e quelle dettate dall'ente gestore.
6. Per l'esercizio degli impianti di sollevamento di acqua (autoclave), e' necessaria l'autorizzazione preventiva da parte dell'ente gestore, che ha facoltà di revocarla in ogni tempo in relazione alle condizioni del servizio di distribuzione dell'acqua.
7. Al fine della riduzione del consumo d'acqua potabile, è obbligatorio adottare sistemi previsti dalle specifiche norme riportate nell'allegato 1 del presente regolamento.

Articolo 84/bis
Scorte idriche per attività zootecniche

1. Al fine di garantire il benessere degli animali ed il normale svolgimento delle attività zootecniche connesse, ciascuna azienda dovrà disporre di adeguata scorta di acqua necessaria per l'abbeveraggio degli animali e per la conduzione dell'allevamento, per almeno 5 giorni.
2. Il dimensionamento e le caratteristiche dei serbatoi necessari per lo stoccaggio dell'acqua dovranno tenere conto della tipologia dell'allevamento, della specie allevata, del numero dei capi presenti, del tipo di alimentazione praticata, delle attività zootecniche connesse (ad es. mungitura) e di ogni altra esigenza collegata all'attività di allevamento.
3. L'acqua dovrà possedere i requisiti previsti dalle normative vigenti, in relazione al reale uso che se ne farà (solo abbeverata, lavaggio dei locali, lavaggio di attrezzature per mungitura e

Comune di BORGO PACE
Piazza del Pino 3 - 61040 BORGO PACE (PU)
☎ 0722.81.60.48 - 0722.81.60.49
E-mail - utc@comune.borgo-pace.ps.it
Codice fiscale 00360660419
P.ta I.V.A. 00360660419

Comune di MERCATELLO SUL METAURO
Piazza GARIBALDI, 5 - 61040 MERCATELLO SUL METAURO (PU)
☎ 0722.81.69.23 0722.89.393
E-mail - utc.bartolucci@comune.mercatellosulmetauro.pu.it
Codice fiscale 82002010419
P.ta I.V.A. 00376880415

Comune di SANT'ANGELO IN VADO
Piazza Umberto I°, 3 - 61048 SANT'ANGELO IN VADO (PU)
☎ 0722.81.99.07 0722.81.99.20
E-mail - urbanistica@comune.sant-angelo-in-vado.ps.it
Codice Fiscale 82000490415
P.ta I.V.A. 00352820419

stoccaggio latte, incorporazione in alimenti, ecc.).
4. Le disposizioni del presente articolo saranno applicate obbligatoriamente ai nuovi insediamenti zootecnici.
5. Il Comune potrà altresì obbligare l'applicazione delle disposizioni contenute nel presente articolo anche agli allevamenti esistenti.

Articolo 85
Pozzi, vasche e cisterne per acqua potabile

1. I pozzi per uso domestico, le vasche e le cisterne e gli altri recipienti destinati ad accogliere acqua potabile devono essere costruiti a monte di fogne, pozzi neri, concimaie, fossi di scolo, ecc. e mai, comunque, a distanza minore di m 50,00 da questi.
2. I pozzi debbono essere costruiti con una buona muratura, rivestiti internamente con uno strato di cemento dello spessore di almeno cm 2 o un altro materiale impermeabile in modo da impedire comunque le infiltrazioni di acqua inquinata, superficiale o profonda, dal suolo circostante.
3. I pozzi, le vasche e le cisterne di ogni tipo debbono essere sempre chiusi alla bocca mediante apposita torretta in muratura munita di apposito sportello con chiusura di sicurezza.
4. L'attingimento può farsi solamente a mezzo di pompe.
5. Il terreno circostante, almeno per un raggio di m 2,00 dal perimetro della torretta, deve essere impermeabilizzato per il sollecito allontanamento delle acque meteoriche e di stramazzo.
6. I pozzi, volti alla captazione di acque di falde profonde sotterranee per uso non domestico. devono essere autorizzati dalla struttura provinciale competente ai sensi dell'art.18, comma 1 della L.R. 9 giugno 2006, n.5 nel rispetto della stessa e delle disposizioni vigenti previste dal D.Lgs. 11 maggio 1999, n. 152 e successive modificazioni ed integrazioni.
7. I pozzi, volti alla captazione di acque di falde profonde sotterranee per uso domestico devono essere autorizzati dallo Sportello Unico per l'Edilizia comunale ai sensi dell'art.18, comma 3 della L.R. 9 giugno 2006, n.5 nel rispetto della stessa e delle disposizioni vigenti previste dal D.Lgs. 11 maggio 1999, n. 152 e successive modificazioni ed integrazioni.
7.1. L'autorizzazione comprende anche la ricerca di acque sotterranee tramite trivellazione, la costruzione del pozzo e l'effettuazione delle prove di emungimento.
7.2. Il provvedimento di autorizzazione stabilisce:
a) l'obbligo di comunicare al Comune la data di inizio e conclusione dei lavori;
b) le cautele da adottarsi per prevenire effetti negativi sull'equilibrio idrogeologico e per prevenire possibili inquinamenti delle falde;
c) l'eventuale obbligo di installazione di apparecchiature idonee a rilevare il livello della falda ed a consentire prelievi di campioni di acqua da parte della pubblica amministrazione.
7.3. L'autorizzazione alla perforazione ha durata massima di un anno, prorogabile una sola volta per un periodo di sei mesi previa constatazione dei lavori eseguiti.
7.4. L'autorizzazione alla perforazione può essere revocata, senza che il richiedente abbia diritto a compensi o indennità, in caso di inosservanza delle prescrizioni in essa stabilite, qualora si manifestino effetti negativi sull'assetto idrogeologico della zona o per motivi di pubblico interesse.
7.5. Il Comune ai sensi dell'articolo 18, comma 3 della L.R. 9 giugno 2006, n.5, provvede a comunicare alla Provincia le autorizzazioni rilasciate.
8. Per i pozzi tubolari saranno di volta in volta date disposizioni dagli uffici tecnici comunali e dai

Comune di BORGO PACE
Piazza del Pino 3 - 61040 BORGO PACE (PU)
☎ 0722.81.60.48 - 0722.81.60.49
E-mail - utc@comune.borgo-pace.ps.it
Codice fiscale 00360660419
P.ta I.V.A. 00360660419

Comune di MERCATELLO SUL METAURO
Piazza GARIBALDI, 5 - 61040 MERCATELLO SUL METAURO (PU)
☎ 0722.81.69.23 0722.89.393
E-mail - utc.bartolucci@comune.mercatellosulmetauro.pu.it
Codice fiscale 82002010419
P.ta I.V.A. 00376880415

Comune di SANT'ANGELO IN VADO
Piazza Umberto I°, 3 - 61048 SANT'ANGELO IN VADO (PU)
☎ 0722.81.99.07 0722.81.99.20
E-mail - urbanistica@comune.sant-angelo-in-vado.ps.it
Codice Fiscale 82000490415
P.ta I.V.A. 00352820419

servizi dell'unità sanitaria locale.
9. Riguardo alla perforazione di nuovi pozzi che ricadono all'interno delle zone di rispetto di cui all'articolo 21 del citato D.Lgs. 11 maggio 1999, n. 152 e s.m.i., valgono i divieti in esso previsti.

Articolo 86
Modalità di scarico delle acque provenienti da insediamenti civili

1. Per insediamento civile s'intende uno o più edifici o installazioni adibiti ad abitazione o allo svolgimento di attività (alberghiera, turistica, sportiva, ricreativa, scolastica, sanitaria, a prestazione di servizi, nonché ad attività produttive ed attività relative ad imprese agricole), secondo quanto specificato dall'articolo 2135 del codice civile e dal citato D.Lgs. 11 maggio 1999, n. 152 e s.m.i..
2. Gli scarichi in pubbliche fognature di insediamenti civili di qualsiasi dimensione sono sempre ammessi, purché si osservino le prescrizioni dettate dall'ente erogatore del servizio.
3. Le acque meteoriche (acque bianche) devono essere convogliate alle pubbliche fognature con allacciamento separato e distinto da quello convogliante le acque nere.
4. Tutti gli scarichi delle acque nere devono essere convogliati all'innesto della fognatura per le acque nere secondo le prescrizioni dettate dall'ente erogatore del servizio. Inoltre, limitatamente agli edifici esistenti, quando la rete fognante dista più di 200 metri, può essere autorizzato un sistema di smaltimento diverso.
5. Per impianto di fognatura s'intende il complesso di canalizzazioni, generalmente sotterranee, atte ad accogliere ed allontanare i rispettivi reflui.
6. Le canalizzazioni fognarie e le opere d'arte connesse devono essere impermeabili alle penetrazioni di acque dall'esterno ed alla fuoriuscita di liquami dal loro interno, nonché essere di materiale resistente alle azioni di tipo fisico, chimico e biologico eventualmente provocate dalle acque correnti in esse.
7. Nel caso che la fognatura sia dotata d'impianto centralizzato per il trattamento di depurazione, l'ente erogatore del servizio può vietare l'immissione di quegli scarichi che siano giudicati incompatibili con la potenzialità dell'impianto e con il tipo di trattamento previsto.
8. L'allacciamento deve essere autorizzato dallo Sportello Unico per l'Edilizia comunale previo parere vincolante dell'ente gestore del servizio.
9. Salvo le disposizioni più restrittive o, comunque diverse, dettate in attuazione del citato D.Lgs. 11 maggio 1999, n. 152 e s.m.i., in mancanza di fognature, gli scarichi delle acque nere provenienti da insediamenti civili saranno preventivamente autorizzati dal Comune previo parere dell'ARPAM nel rispetto delle seguenti condizioni: per insediamenti di entità superiore a 50 vani o a 5.000 mc. gli scarichi devono essere incanalati in manufatti per la depurazione, di dimensioni e caratteristiche adeguate all'edificio e agli elementi specificati nella richiesta di autorizzazione. L'effluente trattato deve essere recapitato secondo le prescrizioni contenute nell'autorizzazione.
10. Le autorità competenti al controllo possono dettare le norme per garantire i limiti di accettabilità dell'effluente di cui sopra.
11. In mancanza di fognature, gli scarichi derivanti da insediamenti abitativi di consistenza non superiore a due unità familiari (8 persone), possono essere smaltiti sul suolo previo trattamento in fossa settica e nel rispetto delle disposizioni di cui al citato D.Lgs. 11 maggio 1999, n. 152 e s.m.i..
12. Per gli scarichi di insediamenti di entità superiore è obbligatorio un impianto di ossidazione totale. L'effluente depurato può essere smaltito sul suolo nel rispetto delle disposizioni vigenti in

Comune di BORGO PACE
Piazza del Pino 3 - 61040 BORGO PACE (PU)
☎ 0722.81.60.48 - 0722.81.60.49
E-mail - utc@comune.borgo-pace.ps.it
Codice fiscale 00360660419
P.ta I.V.A. 00360660419

Comune di MERCATELLO SUL METAURO
Piazza GARIBALDI, 5 - 61040 MERCATELLO SUL METAURO (PU)
☎ 0722.81.69.23 0722.89.393
E-mail - utc.bartolucci@comune.mercatellosulmetauro.pu.it
Codice fiscale 82002010419
P.ta I.V.A. 00376880415

Comune di SANT'ANGELO IN VADO
Piazza Umberto I°, 3 - 61048 SANT'ANGELO IN VADO (PU)
☎ 0722.81.99.07 0722.81.99.20
E-mail - urbanistica@comune.sant-angelo-in-vado.ps.it
Codice Fiscale 82000490415
P.ta I.V.A. 00352820419

materia, delle norme igieniche stabilite dalle autorità sanitarie locali e di quelle eventualmente impartite ai sensi del citato D.Lgs. 11 maggio 1999, n. 152 e s.m.i..

13. L'ubicazione delle fosse deve essere esterna ai fabbricati e distare almeno 1 metro dai muri di fondazione e non meno di 10 metri da qualunque pozzo, condotta o serbatoio destinato ad acque potabili.
14. Pozzi e tubazioni disperdenti devono farsi a norma di legge.
15. In tutti i manufatti destinati alla depurazione i liquami trattati devono essere esclusivamente quelli provenienti dall'interno delle abitazioni, con esclusione di immissioni di acque meteoriche.
16. Vasche settiche di tipo tradizionale non sono accettabili per nuove installazioni; possono consentirsi solo se già ubicate in manufatti esistenti in conformità con il citato D.Lgs. 11 maggio 1999, n. 152 e s.m.i..
17. Nelle zone senza fognatura, le acque meteoriche devono essere convogliate, allontanate dall'edificio e incanalate in colatoi o corsi d'acqua, così da evitare l'impaludamento o danni, anche alle proprietà circostanti.
18. Le fosse settiche devono essere periodicamente svuotate, con le modalità descritte nei regolamenti e leggi vigenti.
19. Riguardo alle modalità di recapito delle acque di scarico nere e di quelle meteoriche in ricettori diversi dalla fognatura pubblica sono fatti salvi, nelle zone di rispetto di cui all'articolo 21 del citato D.Lgs. 11 maggio 1999, n. 152 e s.m.i., i divieti in esso contenuti.
20. Per gli edifici presenti all'interno del Centro Storico, privi di spazi privati liberi per l'installazione di fosse, Lo Sportello Unico per l'Edilizia comunale previo parere vincolante dell'ente gestore del servizio, potrà valutare eventuali deroghe per l'installazione delle stesse.

Articolo 87
Modalità di scarico delle acque provenienti da insediamenti produttivi

1. Per insediamenti produttivi s'intendono uno o più edifici o installazioni nei quali si svolgono prevalentemente, con caratteri di stabilità e permanenza, attività di produzione di beni, secondo quanto stabilito dal citato D.Lgs. 11 maggio 1999, n. 152 e s.m.i. e s.m.i..
2. Fanno eccezione gli impianti e manufatti ove si svolgono attività di lavorazione, trasformazione ed alienazione di prodotti derivanti esclusivamente dalla conduzione delle aziende stesse nel normale esercizio dell'agricoltura.
3. Gli scarichi degli insediamenti produttivi sono soggetti alle disposizioni contenute nel citato D.Lgs. 11 maggio 1999, n. 152 e s.m.i.
4. Le opere da realizzare per l'attuazione dei programmi di disinquinamento sono considerate opere di manutenzione straordinaria.
5. L'autorità competente al controllo e' autorizzata ad effettuare tutte le ispezioni che ritenga necessarie per l'accertamento delle condizioni che danno luogo alla formazione degli scarichi.
5-bis. Le opere strettamente necessarie, nelle strutture produttive esistenti, per l'abbattimento dei fumi e sostanze nocive non sono computate ai fini della volumetria, delle distanze dai confini e delle altezze.

Comune di BORGO PACE
Piazza del Pino 3 - 61040 BORGO PACE (PU)
☎ 0722.81.60.48 - 0722.81.60.49
E-mail - utc@comune.borgo-pace.ps.it
Codice fiscale 00360660419
P.ta I.V.A. 00360660419

Comune di MERCATELLO SUL METAURO
Piazza GARIBALDI, 5 - 61040 MERCATELLO SUL METAURO (PU)
☎ 0722.81.69.23 0722.89.393
E-mail - utc.bartolucci@comune.mercatellosulmetauro.pu.it
Codice fiscale 82002010419
P.ta I.V.A. 00376880415

Comune di SANT'ANGELO IN VADO
Piazza Umberto I°, 3 - 61048 SANT'ANGELO IN VADO (PU)
☎ 0722.81.99.07 0722.81.99.20
E-mail - urbanistica@comune.sant-angelo-in-vado.ps.it
Codice Fiscale 82000490415
P.ta I.V.A. 00352820419

Articolo 88
Impianto di smaltimento delle acque piovane

1. I canali di gronda, le condutture verticali di scarico (o "calate") e le condutture interrate per la raccolta e lo smaltimento delle acque piovane devono essere di materiale resistente ed impermeabile, avere giunture a perfetta tenuta, ed essere di numero ed ampiezza sufficiente per ricevere e condurre le acque piovane fino alla pubblica fognatura bianca o, in mancanza di questa, fino alla destinazione approvata dall'ente erogatore del servizio.
2. Le coperture devono essere munite di canali di gronda lungo tutti i cornicioni, tanto verso le aree di uso pubblico quanto verso i cortili ed altri spazi scoperti,
3. Le condutture verticali di scarico devono applicarsi di preferenza esternamente all'edificio fino a 4,00 m dal suolo, nel quale tratto devono essere poste in opera entro cassette d'isolamento nella muratura, nel caso di facciate fronteggianti spazi pubblici.
4. Idonei pozzetti d'ispezione forniti di chiusura idraulica devono essere installati all'estremità inferiore di ogni "calata"; pozzetti d'ispezione devono essere installati nei punti delle condutture interrate in cui si verifichi un cambiamento in direzione o la confluenza con altre condutture. Un pozzetto finale d'ispezione, posto ai limiti interni della proprietà, deve precedere l'allacciamento alla pubblica fognatura.
5. E' vietato immettere nelle tubazioni o nei pozzetti delle acque piovane acque di rifiuto di qualsiasi altra provenienza; la confluenza delle acque piovane, con le altre di rifiuto, sarà consentita solo al livello del pozzetto finale d'ispezione, purché la pubblica fognatura non sia del tipo a doppia canalizzazione separata per acque bianche ed acque luride.

Articolo 89
Impianto di smaltimento delle acque luride

1. Le condutture verticali di scarico e le condutture interrate delle acque luride devono essere di materiale resistente ed impermeabile con giunture a perfetta tenuta e devono essere di numero ed ampiezza sufficiente per ricevere e convogliare le acque suddette fino alla pubblica fognatura.
2. Nel caso di interventi di recupero del patrimonio edilizio esistente si potrà derogare da queste disposizioni solo quando non possono essere tecnicamente risolte; la soluzione ai problemi dell'igienicità del collegamento tra tubi di scarico delle acque provenienti dai cessi con quelli delle altre acque reflue, deve essere allora garantita, ponendo in opera soluzioni alternative dotate di adeguati impianti di sifone, pozzetti antiodore, ecc.
3. Le "calate" delle acque di rifiuto devono, di norma, venire poste in opera entro cassette d'isolamento nella muratura, essere prolungate in alto sopra la copertura dell'edificio ed avere l'estremità superiore provvista di mitra o cappello di ventilazione e di reticella contro gli insetti.
4. Le condutture interrate delle acque luride devono essere provviste di pozzetti d'ispezione nei punti in cui si verifica un cambiamento di direzione o di livello o la confluenza di più condutture.
5. Nelle località servite da pubblica fognatura priva d'impianto depurativo terminale, le "calate" delle acque di rifiuto devono collegarsi in basso, direttamente o mediante un breve tubo di raccordo, alla prima camera d'una fossa settica pluricamerale; le "calate" delle acque reflue devono immettersi in idonei pozzetti d'ispezione a sifone, i quali devono, a loro volta, collegarsi mediante condutture interrate alla seconda camera della fossa settica, che serve alla

Comune di BORGO PACE
Piazza del Pino 3 - 61040 BORGO PACE (PU)
☎ 0722.81.60.48 - 0722.81.60.49
E-mail - utc@comune.borgo-pace.ps.it
Codice fiscale 00360660419
P.ta I.V.A. 00360660419

Comune di MERCATELLO SUL METAURO
Piazza GARIBALDI, 5 - 61040 MERCATELLO SUL METAURO (PU)
☎ 0722.81.69.23 0722.89.393
E-mail - utc.bartolucci@comune.mercatellosulmetauro.pu.it
Codice fiscale 82002010419
P.ta I.V.A. 00376880415

Comune di SANT'ANGELO IN VADO
Piazza Umberto I°, 3 - 61048 SANT'ANGELO IN VADO (PU)
☎ 0722.81.99.07 0722.81.99.20
E-mail - urbanistica@comune.sant-angelo-in-vado.ps.it
Codice Fiscale 82000490415
P.ta I.V.A. 00352820419

chiarificazione delle acque nere; le condutture interrate, che convogliano gli affluenti delle fosse settiche, devono collegarsi entro i limiti interni della proprietà privata; la confluenza delle acque luride con quelle piovane sarà consentita, di norma, solo a livello del pozzetto finale d'ispezione, purché la pubblica fognatura non sia del tipo a doppia canalizzazione, separata per acque piovane ed acque luride.
6. Nelle località sprovviste di pubblica fognatura tutte le "calate" delle acque luride devono terminare in basso in sifoni a chiusura idraulica, muniti di bocchetta d'ispezione o in pozzetti interruttori a chiusura idraulica ispezionabili; tali sifoni o pozzetti devono collegarsi mediante condutture interrate ad un impianto di depurazione; la confluenza delle acque piovane e delle acque luride sarà consentita solo a valle dell'impianto di depurazione; la destinazione finale delle acque luride depurate, come di quelle piovane, dovrà essere approvata dal competente servizio.
7. Nelle località servite da pubblica fognatura fornita d'impianto depurativo terminale, le "calate" delle acque luride verranno collegate alla pubblica fognatura secondo le istruzioni, di volta in volta, impartite dagli enti competenti.
8. Sono fatte salve le diverse prescrizioni e regolamentazioni circa le modalità di recapito e smaltimento delle acque reflue e meteoriche derivanti dagli insediamenti produttivi nella pubblica fognatura previste dai regolamenti comunali di fognatura e depurazione di cui al citato D.Lgs. 11 maggio 1999, n. 152 e s.m.i..

Articolo 90
Dimensionamento e caratteristiche delle fosse settiche e degli impianti di depurazione delle acque luride

1. Le fosse settiche e gli impianti di depurazione devono essere dimensionati in proporzione al numero degli abitanti equivalenti serviti.
2. Corrisponde ad un abitante equivalente:
a) un abitante in edifici di civile abitazione;
b) un posto letto in edifici alberghieri, case di riposo e simili;
c) tre posti mensa in ristoranti e trattorie;
d) un posto letto in attrezzature ospedaliere;
e) cinque dipendenti in edifici destinati ad uffici, esercizi commerciali, industrie o laboratori che non producano acque reflue di lavorazione;
f) cinque posti alunno in edifici scolastici.
3. Ogni fossa settica deve possedere i seguenti requisiti:
a) essere a tre o più camere, per la chiarificazione di acque nere e di altre acque reflue;
b) avere una capacità utile complessiva minima di lt. 200 per abitante equivalente;
c) presentare un'altezza del liquido mai inferiore a m 1,50;
d) avere i dispositivi per l'afflusso e l'efflusso dei liquami, così come quelli per la comunicazione da una camera all'altra, realizzati a "T", ad "H" o ad "U" rovesciato, in gres o altro materiale molto resistente, di diametro non inferiore a cm 10, opportunamente prolungati così da pescare per almeno cm 40 al di sotto del livello del liquido;
e) avere le pareti ed il fondo dello spessore di almeno cm 20 costruiti in mattoni pieni e malta cementizia, oppure in calcestruzzo armato, ed intonacati a cemento ed avere la copertura costituita da solette in cemento armato e doppi chiusini in cemento armato; sono utilizzabili manufatti prefabbricati in cemento armato compresso, previa installazione di pietra e rinfianchi in

Comune di BORGO PACE
Piazza del Pino 3 - 61040 BORGO PACE (PU)
☎ 0722.81.60.48 - 0722.81.60.49
E-mail - utc@comune.borgo-pace.ps.it
Codice fiscale 00360660419
P.ta I.V.A. 00360660419

Comune di MERCATELLO SUL METAURO
Piazza GARIBALDI, 5 - 61040 MERCATELLO SUL METAURO (PU)
☎ 0722.81.69.23 0722.89.393
E-mail - utc.bartolucci@comune.mercatellosulmetauro.pu.it
Codice fiscale 82002010419
P.ta I.V.A. 00376880415

Comune di SANT'ANGELO IN VADO
Piazza Umberto I°, 3 - 61048 SANT'ANGELO IN VADO (PU)
☎ 0722.81.99.07 0722.81.99.20
E-mail - urbanistica@comune.sant-angelo-in-vado.ps.it
Codice Fiscale 82000490415
P.ta I.V.A. 00352820419

calcestruzzo dello spessore minimo di cm 15.

Articolo 91
Concimaie

1. Non sono ammesse concimaie all'interno dei centri abitati del comune.
2. Le concimaie devono essere costruite in conformità alle prescrizioni dei R.D.1 dicembre 1930, n. 1862, modificato dalla legge 25 giugno 1931, n. 925 e dagli articoli 233 e seguenti del T.U. 27 luglio 1934, n. 1265 e da quanto di volta in volta è disposto dall'autorità competente.
3. Le concimaie devono distare, dai pozzi, acquedotti o serbatoi come da qualunque abitazione almeno ml. 30,00. Sono fatti salvi i divieti di cui all'articolo 21 del citato D.Lgs. 11 maggio 1999, n. 152 e s.m.i..
4. Le concimaie e gli annessi pozzetti per i liquami debbono essere costruiti con il fondo e le pareti resistenti ed impermeabili, ed inoltre debbono essere dotate di cunette di scolo fino ai pozzetti di raccolta.

Articolo 92
Impianti igienici

1. Ogni nuovo alloggio destinato ad uso di abitazione deve essere fornito di servizi igienici (w.c., lavabo, vasca o doccia).
2. Tutti i locali destinati ad attività di vario genere con permanenza di persone (negozi, uffici, studi professionali, bar, altri esercizi pubblici) debbono essere provvisti di almeno un servizio igienico contenente un w.c. ed un lavabo a suo servizio esclusivo avente accessibilità attraverso un antibagno (dove può essere collocato il lavabo).
3. Ogni immobile destinato ad attività produttiva deve avere un sufficiente numero di servizi igienici (w.c., lavabi, docce) a seconda del numero dei dipendenti e dell'attività svolta.
4. Negli edifici esistenti soggetti ai vincoli di cui al decreto legislativo 22 gennaio 2004, n. 42, sono consentite deroghe alle previsioni dei precedenti commi 2 e 3, con conseguente adozione di misure alternative, previa autorizzazione del competente servizio sanitario.

Articolo 93
Impianti di aerazione

1. Nei casi d'adozione d'impianti di aerazione artificiale, oppure di aria condizionata, il Responsabile dello Sportello Unico per l'Edilizia comunale può, caso per caso, stabilire prescrizioni particolari: tutto questo tenendo conto sia delle varie categorie dei locali e sia del fatto che s'intervenga su un edificio esistente.
2. In ogni caso, alla domanda di Titolo abilitativo edilizio deve essere allegato uno schema dell'impianto e, ove del caso, il progetto esecutivo del medesimo.

Comune di BORGO PACE
Piazza del Pino 3 - 61040 BORGO PACE (PU)
☎ 0722.81.60.48 - 0722.81.60.49
E-mail - utc@comune.borgo-pace.ps.it
Codice fiscale 00360660419
P.ta I.V.A. 00360660419

Comune di MERCATELLO SUL METAURO
Piazza GARIBALDI, 5 - 61040 MERCATELLO SUL METAURO (PU)
☎ 0722.81.69.23 0722.89.393
E-mail - utc.bartolucci@comune.mercatellosulmetauro.pu.it
Codice fiscale 82002010419
P.ta I.V.A. 00376880415

Comune di SANT'ANGELO IN VADO
Piazza Umberto I°, 3 - 61048 SANT'ANGELO IN VADO (PU)
☎ 0722.81.99.07 0722.81.99.20
E-mail - urbanistica@comune.sant-angelo-in-vado.ps.it
Codice Fiscale 82000490415
P.ta I.V.A. 00352820419

Articolo 94
Caratteristiche dei fabbricati ai fini della prevenzione degli incendi

1. Ai fini della prevenzione degli incendi, nei fabbricati devono essere rispettate a seconda delle caratteristiche dell'edificio stesso, le condizioni di seguito specificate:
a) i vani delle scale e degli ascensori, nonché i relativi accessi e disimpegni, non devono essere in comunicazione diretta con magazzini, depositi, negozi, laboratori ed in genere locali destinati ad abitazione e ad uffici; sono ammesse scale esterne aperte;
b) la struttura portante delle scale ed i pianerottoli devono essere in cemento armato o in materiale con analoghe caratteristiche di resistenza termica. La larghezza minima delle rampe e dei pianerottoli delle scale al servizio di più di due piani non può essere inferiore a mt. 1,00, salvo che norme specifiche richiedano dimensioni maggiori o comunque diverse;
c) ogni scala può servire fino ad un massimo di 500 mq di S.U. coperta per piano e non più di 4 alloggi per piano;
d) le pareti dei vani scala e dei vani ascensore devono avere uno spessore minimo di due teste se in muratura di mattoni pieni, di 15,00 cm, se in cemento armato;
e) scale ed ascensori possono arrivare alla cantina solo attraverso zone scoperte e disimpegni aerati direttamente dall'esterno con superficie minima di mq 0,50 e provvisti di porta metallica;
f) ogni scala deve essere dotata all'ultimo piano di un'apertura munita d'infisso apribile eventualmente anche sul soffitto. Scale interne "a pozzo" sono consentite solo in edifici di altezza inferiore a mt. 14;
g) gli edifici di nuova costruzione devono avere le strutture orizzontali (comprese le coperture) incombustibili. I solai e le coperture sopra garages, locali caldaie, magazzini di deposito di materiale combustibile, devono essere in cemento armato o, se in materiale laterizio, con protezione costituita da una soletta in cemento armato di almeno 4 cm di spessore;
h) in tutti gli edifici sono vietate le pareti divisorie in materiali combustibili. Sono consentite le pareti mobili con carattere di infisso, pareti divisorie con mobili per uffici e simili;
i) oltre a quanto sopra specificato, la rispondenza a tutte le normative di legge in materia.
2. Le attività soggette ai controlli di prevenzione incendi sono regolamentate con D.P.R. 1 agosto 2011, n.151, che disciplina per il deposito dei progetti, per l'esame dei progetti, per le visite tecniche, per l'approvazione di deroghe a specifiche normative, la verifica delle condizioni di sicurezza antincendio che, in base alla vigente normativa, sono attribuite alla competenza del Corpo nazionale dei vigili del fuoco.

Articolo 95
Norme antincendio per edifici speciali

1. I locali destinati a contenere più di 40 persone debbono avere almeno due uscite, distanziate e munite di porte aprentesi verso l'esterno. Per i laboratori può essere imposta tale cautela anche se abbiano capacità inferiore.
2. Quando una parte di un fabbricato sia adibita ad abitazione ed un'altra a magazzino od attività produttiva, le due parti debbono essere separate da strutture tagliafuoco e le aperture di comunicazione debbono essere munite di intelaiature e di serramenti resistenti al fuoco.

Comune di BORGO PACE
Piazza del Pino 3 - 61040 BORGO PACE (PU)
☎ 0722.81.60.48 - 0722.81.60.49
E-mail - utc@comune.borgo-pace.ps.it
Codice fiscale 00360660419
P.ta I.V.A. 00360660419

Comune di MERCATELLO SUL METAURO
Piazza GARIBALDI, 5 - 61040 MERCATELLO SUL METAURO (PU)
☎ 0722.81.69.23 0722.89.393
E-mail - utc.bartolucci@comune.mercatellosulmetauro.pu.it
Codice fiscale 82002010419
P.ta I.V.A. 00376880415

Comune di SANT'ANGELO IN VADO
Piazza Umberto I°, 3 - 61048 SANT'ANGELO IN VADO (PU)
☎ 0722.81.99.07 0722.81.99.20
E-mail - urbanistica@comune.sant-angelo-in-vado.ps.it
Codice Fiscale 82000490415
P.ta I.V.A. 00352820419

3. Le autorimesse debbono rispondere alla normativa statale in materia, come pure i locali destinati alla lavorazione, deposito e vendita di oli minerali infiammabili.
4. Le sale di protezione cinematografiche, i teatri, le sale da ballo e tutti gli altri locali ed edifici di uso pubblico debbono possedere i requisiti prescritti dalle leggi vigenti.
5. Si conferma quanto indicato articolo 94, comma 2 del presente regolamento.

Articolo 96
Impianti di gas per uso domestico

1. L'impianto di bombole di g.p.l. deve sempre effettuarsi all'esterno del locale nel quale trovasi l'apparecchio di utilizzazione, previo nulla-osta dei vigili del fuoco.
2. La tubazione fissa metallica per gas, nell'attraversamento delle murature deve essere protetta con guaina metallica aperta verso l'esterno e chiusa ermeticamente verso l'interno.
3. Tale tubazione deve essere munita di rubinetti di intercettazione del flusso. La tubazione flessibile di collegamento tra quella fissa e l'apparecchio utilizzatore deve essere realizzata con materiale resistente all'usura e all'azione chimica del gas.
4. Le giunzioni del tubo flessibile, sia alla tubazione fissa che all'apparecchio utilizzatore, debbono essere eseguite con sicurezza in modo da evitare particolare usura, fuga di gas e possibilità di sfilamento del tubo stesso.

Articolo 97
Impianti di spegnimento

1. Nei grandi fabbricati con altezza in gronda superiore a ml. 24,00, negli alberghi, nei collegi e scuole, negli edifici pubblici o aperti al pubblico e in genere negli edifici in cui si svolgono attività collettive, negli stabilimenti industriali, nelle officine, nei depositi di infiammabili e di combustibili, debbono esistere impianti o apparecchi interni di spegnimento progettati a seconda dell'importanza dell'edificio.
2. Si conferma quanto indicato articolo 94, comma 2 del presente regolamento.

Articolo 98
Focolai, forni e camini.
Condotti di calore e canne fumarie

1. E' vietato fare uscire il fumo al di sotto dei tetti o a livello del parapetto delle terrazze. fatti salvi particolari contesti di pregio architettonico-ambientale quali centro storico, zone rurali, edifici vincolati; tale deroga può essere concessa dal competente ufficio comunale previa opportuna valutazione da parte dei progettisti e nel rispetto dell'art. 5, comma 9 del Decreto del Presidente della Repubblica 21 dicembre 1999, n. 551, *Regolamento recante modifiche al decreto del Presidente della Repubblica 26 agosto 1193, n. 412, in materia di progettazione, installazione, esercizio e manutenzione degli impianti termici degli edifici ai fini del contenimento dei consumi di*

Comune di BORGO PACE
Piazza del Pino 3 - 61040 BORGO PACE (PU)
☎ 0722.81.60.48 - 0722.81.60.49
E-mail - utc@comune.borgo-pace.ps.it
Codice fiscale 00360660419
P.ta I.V.A. 00360660419

Comune di MERCATELLO SUL METAURO
Piazza GARIBALDI, 5 - 61040 MERCATELLO SUL METAURO (PU)
☎ 0722.81.69.23 0722.89.393
E-mail - utc.bartolucci@comune.mercatellosulmetauro.pu.it
Codice fiscale 82002010419
P.ta I.V.A. 00376880415

Comune di SANT'ANGELO IN VADO
Piazza Umberto I°, 3 - 61048 SANT'ANGELO IN VADO (PU)
☎ 0722.81.99.07 0722.81.99.20
E-mail - urbanistica@comune.sant-angelo-in-vado.ps.it
Codice Fiscale 82000490415
P.ta I.V.A. 00352820419

energia e s.m.i.. Comunque devono essere fatti salvi i diritti di terzi.
2. Le teste delle canne o fumaioli debbono essere costruite in armonia con le caratteristiche tipologiche dell'edificio, conservando altresì e restaurando i camini esistenti di tipologia storico-architettonico compatibilmente con la normativa vigente in materia.
3. Se il fumaiolo dista meno di mt. 10,00 dalle finestre di prospetto delle case antistanti, deve essere prolungato fino oltre le coperture di queste. Nelle zone omogenee A questo deve rispettare le indicazioni del Piano Particolareggiato.
4. Le caldaie e gli scaldabagni alimentati a gas metano o a gas di petrolio liquefatto con potenzialità non superiore a 30.000 Kcal/h possono essere installati all'interno degli edifici purché vengano rispettate le prescrizioni dettate dalle norme UNI CIG 7928/72, 7930/72, 7931/72 approvate con DM 23/11/1972 e s.m.i..
5. Per gli impianti elettrici di cucina o di riscaldamento è sufficiente che sia provveduto in modo idoneo all'aspirazione dei vapori.
6. I camini industriali e i locali nei quali siano collocati forni per il pane, pasticceria o simili sono soggetti alle norme dettate dalla legislazione vigente.
7. Possono essere equiparati ai suddetti, a giudizio del Responsabile dell'ufficio competente, i camini di forni o di apparecchi di riscaldamento che, per intensità di funzionamento e modo di esercizio, siano suscettibili di produrre analoghi effetti di disturbo.
8. Gli impianti termici siti negli edifici costituiti da più unità immobiliari devono essere collegati ad appositi camini, canne fumarie o sistemi di evacuazione dei prodotti di combustione, con sbocco sopra il tetto dell'edificio alla quota prescritta dalla regolamentazione tecnica vigente, nei seguenti casi:
a) Nuove installazioni di impianti termici, anche se al servizio delle singole unità immobiliari
b) Ristrutturazioni di impianti centralizzati;
c) Ristrutturazioni della totalità degli impianti termici individuali appartenenti ad uno stesso edificio;
d) Trasformazioni da impianto termico centralizzato a impianti individuali;
e) Impianti termici individuali realizzati dai singoli previo distacco dall'impianto centralizzato.
9. Le disposizioni del precedente comma 8 possono non essere applicate in caso di mera sostituzione di generatori di calore individuali e nei seguenti casi, qualora si adottino generatori di calore che, per i valori di emissioni nei prodotti di combustione, appartengano alla classe meno inquinante prevista dalla norma tecnica UNI EN 297:
a) Singole ristrutturazioni di impianti termici individuali già esistenti, siti in stabili plurifamiliari, qualora nella versione iniziale non dispongano già di camini, canne fumarie o sistemi di evacuazione dei prodotti della combustione con sbocco sopra il tetto dell'edificio, funzionali ed idonei o comunque adeguabili all'applicazione di apparecchi con combustione asservita da ventilatore;
b) Nuove installazioni di impianti termici individuali in edificio assoggettato dalla legislazione nazionale o regionale vigente a categorie di intervento di tipo conservativo, precedentemente mai dotato di alcun tipo di impianto termico, a condizione che non esista camino, canna fumaria o sistema di evacuazione fumi funzionale ed idoneo, o comunque adeguabile allo scopo.
10. Le disposizioni del precedente comma 8 non si applicano agli apparecchi non considerati impianti termici quali: stufe, caminetti, radiatori individuali, scaldacqua unifamiliari.
11. Nel caso in cui si intervenga su parti condominiali degli edifici, la domanda potrà avere seguito solo se sottoscritta da tutti i condomini (comproprietari, o comunque aventi titolo) o accompagnata da deliberazione di assenso del condominio.
12. Si conferma quanto indicato articolo 94, comma 2 del presente regolamento.

Comune di BORGO PACE
Piazza del Pino 3 - 61040 BORGO PACE (PU)
☎ 0722.81.60.48 - 0722.81.60.49
E-mail - utc@comune.borgo-pace.ps.it
Codice fiscale 00360660419
P.ta I.V.A. 00360660419

Comune di MERCATELLO SUL METAURO
Piazza GARIBALDI, 5 - 61040 MERCATELLO SUL METAURO (PU)
☎ 0722.81.69.23 0722.89.393
E-mail - utc.bartolucci@comune.mercatellosulmetauro.pu.it
Codice fiscale 82002010419
P.ta I.V.A. 00376880415

Comune di SANT'ANGELO IN VADO
Piazza Umberto I°, 3 - 61048 SANT'ANGELO IN VADO (PU)
☎ 0722.81.99.07 0722.81.99.20
E-mail - urbanistica@comune.sant-angelo-in-vado.ps.it
Codice Fiscale 82000490415
P.ta I.V.A. 00352820419

TITOLO XVII°
Uso di suolo, spazi e servizi pubblici

Articolo 99
Occupazione temporanea e permanente di spazi o suolo o sottosuolo pubblico

1. Coloro che per qualsiasi motivo, intendano occupare temporaneamente il suolo, il sottosuolo e lo spazio pubblico devono rivolgere al Responsabile dell'ufficio competente apposita domanda in bollo conforme al modello predisposto, corredata di tutti i disegni e documenti necessari per chiarire le ragioni della richiesta, nonché per indicare la superficie che si intende occupare, il tempo della occupazione e le opere che si vogliono eseguire. Il Responsabile dell'ufficio competente, nel rilasciare la concessione, fissa le norme e le prescrizioni da seguire nel corso dell'occupazione, secondo quanto previsto nei regolamenti di polizia urbana e per l'applicazione della tassa per l'occupazione di spazi ed aree pubbliche, nonché il periodo massimo di durata della stessa.
2. Al termine del periodo indicato nella concessione, l'area oggetto della medesima deve essere ripristinata e restituita all'uso pubblico, libera da ogni ingombro e pulita, così come è stata ricevuta, salvo i diversi accordi intercorsi con il Responsabile dell'ufficio comunale competente.
3. L'occupazione permanente del suolo, del sottosuolo e dello spazio pubblico e' concessa dal Responsabile dell'ufficio competente purché sia compatibile con le condizioni delle proprietà confinanti e con le esigenze della viabilità.
4. La concessione viene rilasciata fatti salvi i diritti di terzi. Essa può essere limitata, sospesa o revocata in caso di abuso da parte del soggetto autorizzato, nonché per motivi di viabilità e traffico, di ordine pubblico, d'igiene e di sicurezza pubblica.
5. Il restauro del pavimento stradale, dei marciapiedi e di altri manufatti alterati dal Titolare della concessione o per causa di questi, viene eseguito dal Comune sotto la direzione dell'ufficio tecnico comunale a spese del Titolare stesso, qualora questi non provveda alla esecuzione delle opere entro il termine stabilito all'uopo dall'Amministrazione Comunale.
6. Può essere consentita anche la creazione di intercapedini e di aperture al livello del suolo per aerare ed illuminare gli scantinati mediante griglie e luminali la cui manutenzione è a carico dei proprietari.
7. Nell'atto di concessione, il Responsabile dell'ufficio competente stabilisce le prescrizioni da seguire durante l'esecuzione dell'opera, sia in prosieguo di tempo.
8. È vietato eseguire scavi o rompere il pavimento di strade pubbliche o aperte al pubblico transito per piantarvi pali, immettere o restaurare condutture del sottosuolo, costruire e restaurare fogne e qualsiasi altro lavoro nel suolo pubblico senza la concessione del Responsabile dell'ufficio competente, in cui siano specificatamente indicate le norme da osservare nella esecuzione dei lavori. Il rilascio della suddetta concessione è subordinato alla presentazione della domanda indicante i lavori che si intendono eseguire, al pagamento della relativa tassa, al deposito di garanzie da effettuarsi presso la tesoreria del Comune, sul quale il Comune avrà piena facoltà di rivalersi delle eventuali penali e delle spese non rimborsate dagli interessati.
9. Il Responsabile dell'ufficio competente può, rilasciare la concessione per l'occupazione del suolo e del sottosuolo stradale, con impianti di servizi pubblici di trasporto o con canalizzazione

Comune di BORGO PACE
Piazza del Pino 3 - 61040 BORGO PACE (PU)
☎ 0722.81.60.48 - 0722.81.60.49
E-mail - utc@comune.borgo-pace.ps.it
Codice fiscale 00360660419
P.ta I.V.A. 00360660419

Comune di MERCATELLO SUL METAURO
Piazza GARIBALDI, 5 - 61040 MERCATELLO SUL METAURO (PU)
☎ 0722.81.69.23 0722.89.393
E-mail - utc.bartolucci@comune.mercatellosulmetauro.pu.it
Codice fiscale 82002010419
P.ta I.V.A. 00376880415

Comune di SANT'ANGELO IN VADO
Piazza Umberto I°, 3 - 61048 SANT'ANGELO IN VADO (PU)
☎ 0722.81.99.07 0722.81.99.20
E-mail - urbanistica@comune.sant-angelo-in-vado.ps.it
Codice Fiscale 82000490415
P.ta I.V.A. 00352820419

idriche, elettriche, ecc. oltre che con chioschi, il cui progetto deve essere approvato a norma del presente regolamento. Il concessionario in tale caso, oltre al pagamento del contributo prescritto per l'uso del suolo pubblico, è tenuto ad osservare sotto la sua personale responsabilità tutte le necessarie cautele perché il suolo stesso non subisca danneggiamenti e purché non sia in alcun modo intralciato e reso pericoloso il pubblico transito.

Articolo 100
Rinvenimenti e scoperte

1. Oltre alle prescrizioni degli articoli 90 e seguenti del Decreto Legislativo 22 gennaio 2004, n. 42 e s.m.i, circa l'obbligo da parte di chiunque compia scoperte di presumibile interesse paleontologico, storico, artistico, archeologico, di denunciare immediatamente, alla Soprintendenza o all'autorità di pubblica sicurezza, il ritrovamento, e di sospendere i lavori in attesa del sopralluogo della Soprintendenza predetta, il titolare del Titolo abilitativo edilizio, il direttore dei lavori e l'appaltatore sono tenuti a segnalare immediatamente al Comune i ritrovamenti aventi lo stesso presumibile interesse, che dovessero verificarsi nel corso di lavori di qualsiasi genere. Analoghe segnalazioni vanno fatte nel caso di rinvenimento di ossa umane.
2. I soggetti di cui al comma 1 sono tenuti ad osservare e a fare osservare tutti quei provvedimenti che il Comune ritenga opportuno adottare in conseguenza di tali scoperte e rinvenimenti, in attesa delle definitive determinazioni delle competenti autorità.

Articolo 101
Tende aggettanti sullo spazio pubblico

1. Quando non nuocciano al libero transito o non impediscano la visuale in danno dei vicini, il Responsabile dello Sportello Unico per l'Edilizia comunale può autorizzare con l'osservanza delle condizioni previste dalle norme vigenti, caso per caso, l'apposizione a porte e finestre di tende aggettanti nello spazio pubblico.
2. Tali tende sono di norma vietate nelle strade prive di marciapiede tranne che non siano di esclusivo uso pedonale o lo consenta la particolare conformazione della viabilità.
3. Nelle strade fornite di marciapiede l'aggetto di tali tende deve, di regola, essere inferiore di 50 cm della larghezza del marciapiede.
4. Le tende, le loro appendici ed i loro meccanismi, non possono essere situati ad altezza inferiore a m 2,20 dal suolo.
5. Per immobili tutelati ai sensi del Decreto Legislativo 22 gennaio 2004, n. 42 e s.m.i il rilascio dell'autorizzazione è subordinato all'autorizzazione paesaggistica di cui al precedente articolo 24.
6. L'autorizzazione ad apporre tende di qualsiasi specie può essere revocata quando queste non siano mantenute in buono stato e pulite.

TITOLO XVIII°
Disposizioni finali

Comune di BORGO PACE
Piazza del Pino 3 - 61040 BORGO PACE (PU)
☎ 0722.81.60.48 - 0722.81.60.49
E-mail - utc@comune.borgo-pace.ps.it
Codice fiscale 00360660419
P.ta I.V.A. 00360660419

Comune di MERCATELLO SUL METAURO
Piazza GARIBALDI, 5 - 61040 MERCATELLO SUL METAURO (PU)
☎ 0722.81.69.23 0722.89.393
E-mail - utc.bartolucci@comune.mercatellosulmetauro.pu.it
Codice fiscale 82002010419
P.ta I.V.A. 00376880415

Comune di SANT'ANGELO IN VADO
Piazza Umberto I°, 3 - 61048 SANT'ANGELO IN VADO (PU)
☎ 0722.81.99.07 0722.81.99.20
E-mail - urbanistica@comune.sant-angelo-in-vado.ps.it
Codice Fiscale 82000490415
P.ta I.V.A. 00352820419

Articolo 102
Rilevamento del patrimonio edilizio

1. I fabbricati siti nel territorio del comune sono oggetto di rilevamento comunale volto a valutazioni di carattere statico, edilizio, urbanistico e tributario. Tale rilevamento riguarda sia gli edifici che le singole unità immobiliari.
2. Le indicazioni relative alle destinazioni d'uso, alla tipologia edilizia, alla dotazione di impianti e servizi, allo stato di esercizio e manutenzione dell'edificio o dell'unità immobiliare ed a quant'altro necessario per il rilevamento di cui sopra, sono raccolte in apposite schede.
3. Il proprietario di ciascun immobile o di parte del medesimo è tenuto a redigere l'apposita scheda di rilevamento in occasione della presentazione della domanda di agibilità; è tenuto altresì a comunicare all'Amministrazione Comunale le eventuali variazioni degli elementi precedentemente rilevati, anche se per le stesse non sia stato necessario un Titolo abilitativo edilizio. Detta comunicazione deve essere effettuata entro sessanta giorni dall'intervenuta variazione.

Articolo 103
Entrata in vigore del presente regolamento edilizio

1. Il regolamento edilizio comunale adeguato al regolamento edilizio tipo regionale è soggetto all'approvazione di cui all'articolo 36 della legge 17 agosto 1942, n. 1150, e successive modifiche e integrazioni ed alla L.R. 5 agosto 1992, n. 34 come modificata dalla L.R. 16 agosto 2001, n. 19.
2. Al momento dell'entrata in vigore del presente regolamento edilizio comunale è abrogato il precedente regolamento, nonché ogni altra disposizione dello strumento urbanistico vigente con esso contrastante.
3. L'amministrazione comunale ha la facoltà di modificare il regolamento edilizio con lo stesso procedimento seguito per l'approvazione.
4. E' fatto salvo il potere di coordinamento della Regione da esplicarsi attraverso direttive ai Comuni.

Articolo 104
Norme finali per l'attuazione del regolamento edilizio

1. Sono fatte salve le norme tecniche di attuazione (NTA) degli strumenti urbanistici attuativi d'iniziativa pubblica purché definitivamente approvate alla data di adozione del presente regolamento, nonché quelle degli strumenti urbanistici attuativi di iniziativa privata purché convenzionata alla data di adozione del presente regolamento; sono altresì fatti salvi i Titoli abilitativi edilizi in corso alla data di adozione del presente regolamento.

Comune di BORGO PACE
Piazza del Pino 3 - 61040 BORGO PACE (PU)
☎ 0722.81.60.48 - 0722.81.60.49
E-mail - utc@comune.borgo-pace.ps.it
Codice fiscale 00360660419
P.ta I.V.A. 00360660419

Comune di MERCATELLO SUL METAURO
Piazza GARIBALDI, 5 - 61040 MERCATELLO SUL METAURO (PU)
☎ 0722.81.69.23 0722.89.393
E-mail - utc.bartolucci@comune.mercatellosulmetauro.pu.it
Codice fiscale 82002010419
P.ta I.V.A. 00376880415

Comune di SANT'ANGELO IN VADO
Piazza Umberto I°, 3 - 61048 SANT'ANGELO IN VADO (PU)
☎ 0722.81.99.07 0722.81.99.20
E-mail - urbanistica@comune.sant-angelo-in-vado.ps.it
Codice Fiscale 82000490415
P.ta I.V.A. 00352820419

Articolo 105
Procedimenti amministrativi in corso alla data dell'entrata in vigore del presente regolamento edilizio comunale

1. Le disposizioni contenute nel presente regolamento non si applicano ai procedimenti amministrativi in corso alla data di entrata in vigore del presente regolamento.

Allegato A
Documentazione da allegare alla domanda di Permesso di costruire (o altro Titolo abilitativo edilizio) relativa allo stato di fatto

a) stralcio del foglio catastale, rilasciato dall'ufficio tecnico erariale, con l'esatta indicazione del lotto, aggiornata mediante colorazione trasparente firmata dal progettista, con campitura delle aree sulle quali è computata la superficie fondiaria e, conseguentemente, il volume edificabile;
b) stralcio degli strumenti urbanistici generali o attuativi vigenti, con l'esatta ubicazione dell'area o dell'immobile interessato;
c) una o più planimetrie d'insieme, comprendenti il piano quotato, esteso per un raggio di almeno mt. 40,00 dai confini dell'area sulla quale deve essere effettuato l'intervento, dalle quali risultino: la superficie dell'area, le strade con la relativa toponomastica e la loro ampiezza, la posizione, le sagome e i distacchi dal fabbricato, le eventuali costruzioni confinanti con i relativi distacchi e le loro altezze, le eventuali alberature esistenti con l'indicazione delle varie essenze, l'indicazione delle opere di urbanizzazione esistenti e degli allacci ai pubblici servizi;
d) almeno quattro fotografie, in copia semplice, di formato non inferiore a cm. 10 x 15, dello stato di fatto. In caso di costruzione su pendio, le foto devono includere anche il profilo della sommità. Nel piano di cui alla precedente lettera c) devono essere chiaramente riportati i punti di vista numerati dai quali sono state riprese le fotografie;
e) nei progetti di demolizione e ricostruzione, rilievo quotato in scala non inferiore a 1:200 degli edifici da demolire con la specificazione delle attuali destinazioni d'uso relative a tutti i piani e le sezioni più indicative, nonché la documentazione fotografica.

Allegato B
Documentazione da allegare alla domanda di Permesso di costruire (o altro Titolo abilitativo edilizio) relativa allo stato di progetto

A) La relazione generale illustrante schematicamente le caratteristiche tipologiche dell'opera progettata (destinazione d'uso, tipo edilizio, piani, ecc.), quelle costruttive (materiali e tecniche impiegati nelle principali strutture quali fondazioni, elementi portanti verticali ed orizzontali, coperture, ecc.), quelle delle finiture (impianto idrico, elettrico, di gas metano o di qualsiasi fonte energetica alternativa, impianto telefonico, di smaltimento dei rifiuti, di smaltimento degli scarichi idrici, di condizionamento, di ascensione, ecc.). La relazione deve indicare il modo in cui il progetto ha risolto il problema della eliminazione delle cosiddette «barriere architettoniche», specificamente in merito a: percorsi pedonali, parcheggi e posti macchina, accessi, scale,

Comune di BORGO PACE
Piazza del Pino 3 - 61040 BORGO PACE (PU)
☎ 0722.81.60.48 - 0722.81.60.49
E-mail - utc@comune.borgo-pace.ps.it
Codice fiscale 00360660419
P.ta I.V.A. 00360660419

Comune di MERCATELLO SUL METAURO
Piazza GARIBALDI, 5 - 61040 MERCATELLO SUL METAURO (PU)
☎ 0722.81.69.23 0722.89.393
E-mail - utc.bartolucci@comune.mercatellosulmetauro.pu.it
Codice fiscale 82002010419
P.ta I.V.A. 00376880415

Comune di SANT'ANGELO IN VADO
Piazza Umberto I°, 3 - 61048 SANT'ANGELO IN VADO (PU)
☎ 0722.81.99.07 0722.81.99.20
E-mail - urbanistica@comune.sant-angelo-in-vado.ps.it
Codice Fiscale 82000490415
P.ta I.V.A. 00352820419

rampe, ascensori, porte, corridoi e passaggi, locali igienici, impianti. La relazione deve specificare il tipo di finanziamento con il quale si intende realizzare l'opera (edilizia privata, convenzionata, agevolata, sovvenzionata, pubblica, ecc.), evidenziando anche il rispetto dei requisiti tecnici richiesti per l'accesso a determinati finanziamenti dalle leggi vigenti. Per i fabbricati a destinazione produttiva, la relazione deve contenere la descrizione delle lavorazioni effettuate e la specificazione dei materiali depositati, trattati, prodotti, eliminati, utilizzati per la produzione dell'energia: ciò in rapporto alla sicurezza interna ed esterna della fabbrica. Sempre per le attività produttive, va specificata l'intensità dei rumori prodotti durante le lavorazioni, le quantità di acqua utilizzate e le relative fonti di approvvigionamento. Nel caso di interventi sul patrimonio edilizio esistente, la relazione deve anche illustrare le metodologie di intervento, i risultati degli eventuali assaggi compiuti sulle strutture, le possibilità di recupero o di reimpiego dei materiali, le tecniche da impiegarsi per il restauro o il consolidamento o il risanamento e la sostituzione delle strutture esistenti.
B) Alla relazione deve essere allegata una tabella contenente:
a) superficie catastale di intervento;
b) superficie territoriale (St) della (o delle) «zona omogenea» dello strumento urbanistico, nella quale ricade il lotto di intervento;
c) superficie fondiaria del lotto di intervento (Sf);
d) superficie coperta (Sc);
e) superficie utile lorda (Sul) e/o volume (V);
f) superficie utile abitabile (Sua);
g) superficie non residenziale (Snr);
h) superficie complessiva (Sc);
i) superficie netta (Sn);
l) superficie accessoria (Sa);
m) superficie per attività turistiche, direzionali e commerciali (Sat);
n) distanze dai confini di proprietà, dalle strade, dai confini di zona, dagli edifici esistenti e di progetto;
o) altezza delle fronti (H) e altezza massima dell'edificio;
p) indice di fabbricabilità fondiaria (If) e di utilizzazione fondiaria (Uf);
q) superficie delle aree destinate a parcheggi, distinti in aree per parcheggi pubblici di urbanizzazione primaria ed aree per parcheggi di pertinenza degli edifici (articolo 41 sexies della legge 17 agosto 1942, n. 1150 così come modificato dall'articolo 2 della Legge 24 marzo 1989, n.122);
r) superficie delle aree destinate a verde, suddivise in: verde privato, verde condominiale, verde pubblico di urbanizzazione primaria;
s) superficie delle aree destinate alla viabilità;
t) superficie delle aree destinate alla urbanizzazione secondaria;
u) superficie delle abitazioni (misurata ai sensi dell'articolo 16 della legge 5 agosto 1978, n. 457), solo nel caso di edilizia agevolata;
v) altezza virtuale (K) ed altezza netta dei locali abitabili e dei relativi accessori (misurate al sensi dell'articolo 43 della citata legge n. 457 del 1978), solo nel caso di edilizia agevolata;
w) superficie delle aree di uso pubblico;
z) abitanti e addetti convenzionali.
La relazione geologico geotecnica deve essere firmata da un tecnico laureato, abilitato nelle apposite discipline e regolarmente iscritto all'albo professionale. Sugli elaborati che costituiscono la relazione geologico-geotecnica deve comparire la firma, il timbro professionale e il codice fiscale del tecnico.La relazione deve contenere dati sulla natura, lo stato fisico e stabilità dei

Comune di BORGO PACE
Piazza del Pino 3 - 61040 BORGO PACE (PU)
☎ 0722.81.60.48 - 0722.81.60.49
E-mail - utc@comune.borgo-pace.ps.it
Codice fiscale 00360660419
P.ta I.V.A. 00360660419

Comune di MERCATELLO SUL METAURO
Piazza GARIBALDI, 5 - 61040 MERCATELLO SUL METAURO (PU)
☎ 0722.81.69.23 0722.89.393
E-mail - utc.bartolucci@comune.mercatellosulmetauro.pu.it
Codice fiscale 82002010419
P.ta I.V.A. 00376880415

Comune di SANT'ANGELO IN VADO
Piazza Umberto I°, 3 - 61048 SANT'ANGELO IN VADO (PU)
☎ 0722.81.99.07 0722.81.99.20
E-mail - urbanistica@comune.sant-angelo-in-vado.ps.it
Codice Fiscale 82000490415
P.ta I.V.A. 00352820419

terreni superficiali e profondi: essa deve inoltre calcolare i carichi ammissibili, analizzare l'idrografia superficiale e profonda, valutare il rischio sismico. La relazione deve illustrare le modalità di esecuzione delle prove di campagna e di laboratorio, nonché i metodi di calcolo adottati. Nei Comuni inclusi in zone sismiche, la relazione geologica deve contenere i riferimenti richiesti dalle vigenti leggi sismiche.

1) La documentazione tecnica inerente l'impianto termico deve essere redatta in conformità al disposto dell'articolo 14 del D.P.R. 28 giugno 1977, n. 1052 e deve essere firmata, oltre che dal committente anche dal progettista (ingegnere o altro progettista abilitato).

2) La documentazione inerente l'isolamento termico dell'edificio deve essere redatta in conformità a quanto stabilito dall'articolo 19 del medesimo D.P.R. n. 1052 del 1977. Tale documentazione deve essere firmata dal committente e dal progettista dell'edificio.

La relazione tecnica sugli impianti di abbattimento delle immissioni atmosferiche, necessaria solo per i Titoli abilitativi edilizi relativi a stabilimenti industriali, oltre agli impianti che si intendono installare, deve descrivere il funzionamento degli stessi in tutte le condizioni di esercizio dell'industria, i tempi e le frequenze delle operazioni di manutenzione, le massime quantità e la composizione percentuale delle emissioni, specificando i metodi di indagine e gli studi eseguiti per accertare l'efficienza degli impianti stessi. Vanno inoltre indicati i tempi di fermata degli impianti industriali, nonché i tempi necessari per raggiungere il regime di funzionamento dei medesimi. La suddetta relazione e obbligatoria anche nel caso di Titoli abilitativi edilizi relativi ad ampliamenti o modifiche degli impianti tali da comportare variazioni alla qualità delle emissioni o alla loro quantità.

L'eventuale ulteriore documentazione tecnica richiesta da leggi e regolamenti relativi all'edilizia speciale o all'edilizia pubblica.

C) Planimetria corredata da due o più profili significativi (ante e post-operam) dell'andamento altimetrico dell'edificio rispetto al terreno, alle strade ed agli edifici circostanti, di cui uno almeno secondo la massima pendenza, nella quale risultino precisati la superficie coperta dell'edificio in tutti i corpi di fabbrica che lo compongono (quotate in tutti i suoi elementi: terrazze, pensiline, avancorpi, rientrature, ecc.), nonché le quote altimetriche di sistemazione del terreno e rampe, terrazzamenti, scalinate, scarpate, ecc., con particolare riguardo ai punti di emergenza del fabbricato. Devono essere, altresì, evidenziate le superfici destinate a spazi per parcheggi e le zone di distacco a protezione dei nastri stradali e tra edifici comprendenti strade coperte al traffico veicolare. Tutte le quote altimetriche relative al piano di campagna originario e alla sistemazione del terreno post-operam, devono essere riferite ad un determinato caposaldo, immodificabile fino all'ultimazione dei lavori.

D) Piante dei vari piani delle costruzioni, in scala 1:100, con l'indicazione delle strutture portanti interne, delle quote planimetriche ed altimetriche del piano cantinato e del piano seminterrato, delle quote altimetriche dei punti di emergenza del fabbricato dal terreno, del piano terreno rialzato, del piano tipo, del piano attico (ove consentito), del piano di copertura, dei volumi tecnici con indicazione degli impianti relativi all'approvvigionamento idrico, allo smaltimento delle acque usate e meteoriche, estesi fino alle reti collettrici.

In tutte le piante devono essere indicate le linee di sezione di cui alla successiva lettera e), nonché le utilizzazioni previste per i singoli locali.

Nel caso di edifici modulari o costituiti da ripetizioni di cellule tipo, è consentita la presentazione di piante generali nel rapporto 1:200, corredate da piante delle singole cellule in scala 1:50, oppure da parti significative, in scala 1:100, degli edifici modulari.

Qualora si tratti di edificio aderente ad altro fabbricato, che deve comunicare con l'opera progettata, le piante devono essere estese anche ai vani contigui della costruzione esistente.

E) Sezioni in numero non inferiore a due - trasversale e longitudinale - per ciascun corpo di

Comune di BORGO PACE
Piazza del Pino 3 - 61040 BORGO PACE (PU)
☎ 0722.81.60.48 - 0722.81.60.49
E-mail - utc@comune.borgo-pace.ps.it
Codice fiscale 00360660419
P.ta I.V.A. 00360660419

Comune di MERCATELLO SUL METAURO
Piazza GARIBALDI, 5 - 61040 MERCATELLO SUL METAURO (PU)
☎ 0722.81.69.23 0722.89.393
E-mail - utc.bartolucci@comune.mercatellosulmetauro.pu.it
Codice fiscale 82002010419
P.ta I.V.A. 00376880415

Comune di SANT'ANGELO IN VADO
Piazza Umberto I°, 3 - 61048 SANT'ANGELO IN VADO (PU)
☎ 0722.81.99.07 0722.81.99.20
E-mail - urbanistica@comune.sant-angelo-in-vado.ps.it
Codice Fiscale 82000490415
P.ta I.V.A. 00352820419

fabbrica, in scala 1:100; oppure in scala 1:200 per gli edifici modulari o costruiti da ripetizioni di cellule tipo, con le misure delle altezze nette e lorde del singoli piani, nonché dell'altezza totale prevista e di quella prescritta.
Nelle sezioni deve essere indicato l'andamento del terreno (ante e post-operam) lungo le sezioni stesse, fin oltre i confini dell'area per un estensione a monte e a valle di metri cinque, nonché alle eventuali strade di delimitazione.
Tutte le quote altimetriche, comprese quelle relative al piano di campagna, ante e post-operam, debbono essere riferite allo stesso caposaldo di cui alla lettera c).
F) Prospetti interni ed esterni, in scala 1:100, con le quote riferite ai plani stradali, ai cortili o ai giardini con indicazione delle coloriture e ogni altra finitura esterna (da controllare mediante campionatura sul posto, prima dell'esecuzione definitiva).
G) Particolari architettonici delle parti più significative del progetto, in scala adatta, comunque non inferiore a 1:50. Tali particolari dovranno chiaramente indicare, tra l'altro, i tipi degli infissi esterni e delle relative protezioni, dei rivestimenti, dei parapetti e balconi, delle opere di fatto. I particolari precisano, inoltre, le opere di recinzione, sia lungo i confini interni, sia lungo le fronti su strade o spazi pubblici, in armonia con le recinzioni latistanti.
H) Indicazioni relative a tutti quegli impianti che, per dimensioni ed esigenze tecniche (canne fumarie, impianti di riscaldamento, impianti di condizionamento, ascensori, rete principale delle fognature), influiscono sulla composizione architettonica dell'edificio.
Qualora non sia possibile l'approvvigionamento idrico mediante acquedotto pubblico, devono essere allegati il progetto e la relazione tecnica del sistema adottato per assicurare l'allontanamento e lo smaltimento delle acque di rifiuto, con il visto del competente servizio dell'unità sanitaria locale.
I) Documentazione idonea a dimostrare la rispondenza delle caratteristiche di isolamento termico ed acustico secondo quanto previsto dagli articoli 77 e 78 del presente regolamento, nonché dalla normativa vigente.

Note comuni: ogni disegno deve contenere il relativo orientamento ed essere quotato nelle principali dimensioni: lati interni ed esterni delle piante; spessori del muri e dei solai; larghezza ed altezza delle aperture; altezza dei singoli piani, da pavimento a pavimento, e altezze totali dell'edificio.

Nel caso di divergenze tra quote e dimensioni grafiche, fanno fede le quote numeriche.
Nei progetti di ristrutturazione, ampliamento e sopraelevazione degli edifici devono essere indicati, con particolare grafia convenzionale, le demolizioni, gli scavi e le nuove opere.

Allegato 1
Norme per il miglioramento dell'efficienza energetica e la sostenibilità degli edifici

Premessa:

4. Gli edifici e gli spazi dovranno essere progettati, realizzati, ristrutturati e recuperati con l'obiettivo di incrementare la qualità di vita dei residenti attraverso strategie, tecniche e tecnologie che permettano il miglioramento del risparmio e dell'efficienza energetica, l'impiego delle fonti energetiche rinnovabili e la sostenibilità degli edifici.
5. I requisiti che dovranno essere rispettati per raggiungere il miglioramento dell'efficienza

Comune di BORGO PACE
Piazza del Pino 3 - 61040 BORGO PACE (PU)
☎ 0722.81.60.48 - 0722.81.60.49
E-mail - utc@comune.borgo-pace.ps.it
Codice fiscale 00360660419
P.ta I.V.A. 00360660419

Comune di MERCATELLO SUL METAURO
Piazza GARIBALDI, 5 - 61040 MERCATELLO SUL METAURO (PU)
☎ 0722.81.69.23 0722.89.393
E-mail - utc.bartolucci@comune.mercatellosulmetauro.pu.it
Codice fiscale 82002010419
P.ta I.V.A. 00376880415

Comune di SANT'ANGELO IN VADO
Piazza Umberto I°, 3 - 61048 SANT'ANGELO IN VADO (PU)
☎ 0722.81.99.07 0722.81.99.20
E-mail - urbanistica@comune.sant-angelo-in-vado.ps.it
Codice Fiscale 82000490415
P.ta I.V.A. 00352820419

energetica e la sostenibilità sono divisi per aree tematiche e per grado di applicazione (obbligatorio e facoltativo).
6. I requisiti prestazionali, obbligatori e facoltativi, si applicano fatti salvi i diritti di terzi, le norme del Codice Civile, le disposizioni di cui D.Lgs. 42/2004 e s.m.i..

Area tematica 1
Prestazioni dell'involucro

1.09 Orientamento dell'edificio (obbligatorio)

1. In assenza di documentati impedimenti di natura tecnica e funzionale, gli edifici di nuova costruzione devono essere posizionati con l'asse longitudinale principale lungo l'asse Est-Ovest con una tolleranza di 45° e le interdistanze fra edifici contigui all'interno dello stesso lotto devono garantire nelle peggiori condizioni stagionali (21 dicembre) il minimo ombreggiamento possibile sulle facciate.
2. Gli ambienti nei quali si svolge la maggior parte della vita abitativa devono essere disposti a Sud-Est, Sud e Sud-Ovest. Gli spazi che hanno meno bisogno di riscaldamento e di illuminazione (box, ripostigli, lavanderie e corridoi) devono essere preferibilmente disposti lungo il lato Nord e servire da zona-cuscinetto fra il fronte più freddo e gli spazi più utilizzati. Le aperture ampie devono essere preferibilmente collocate da Sud-Est a Sud-Ovest.
3. È possibile concedere una deroga per quanto riguarda l'esposizione a Nord, se il progettista redige una relazione tecnica, nella quale dimostra che la soluzione proposta offre gli stessi vantaggi energetici di quella con esposizione ai quadranti meridionali

1.10 Protezione dal sole (obbligatorio)

1. Le parti trasparenti delle pareti perimetrali esterne devono essere dotate di dispositivi (fissi o mobili) che ne consentano la schermatura e l'oscuramento.
2. Le eventuali schermature fisse (aggetti, frangisole, logge, ecc.) devono essere congruenti con l'orientamento della facciata di riferimento (ad esempio aggetti orizzontali per le facciate esposte a Sud, aggetti verticali per le facciate esposte ad Est e a Ovest).

1.11 Isolamento termico dell'involucro degli edifici (obbligatorio)

1. Negli interventi di ristrutturazione edilizia, manutenzione straordinaria e negli interventi di restauro e risanamento conservativo, degli edifici di tutte le categorie ad eccezione dei fabbricati industriali, artigianali e agricoli non residenziali, i cui ambienti sono riscaldati per esigenze del processo produttivo o utilizzando reflui energetici del processo produttivo stesso non altrimenti utilizzabili, che prevedano la sostituzione dei serramenti esterni e/o prevedano la sostituzione o la rimozione ed il riposizionamento della copertura, o di eventuali solai verso esterno, contro

Comune di BORGO PACE
Piazza del Pino 3 - 61040 BORGO PACE (PU)
☎ 0722.81.60.48 - 0722.81.60.49
E-mail - utc@comune.borgo-pace.ps.it
Codice fiscale 00360660419
P.ta I.V.A. 00360660419

Comune di MERCATELLO SUL METAURO
Piazza GARIBALDI, 5 - 61040 MERCATELLO SUL METAURO (PU)
☎ 0722.81.69.23 0722.89.393
E-mail - utc.bartolucci@comune.mercatellosulmetauro.pu.it
Codice fiscale 82002010419
P.ta I.V.A. 00376880415

Comune di SANT'ANGELO IN VADO
Piazza Umberto I°, 3 - 61048 SANT'ANGELO IN VADO (PU)
☎ 0722.81.99.07 0722.81.99.20
E-mail - urbanistica@comune.sant-angelo-in-vado.ps.it
Codice Fiscale 82000490415
P.ta I.V.A. 00352820419

terra o verso locali riscaldati, è fatto obbligo di realizzare una trasmittanza termica U del singolo componente oggetto d'intervento non superiore ai seguenti valori:

- pareti esterne di 0,34 W/m^{2}K;
- strutture opache orizzontali di copertura e strutture opache orizzontali di pavimento 0,30 W/m^{2}K;
- chiusure trasparenti (vetro/telaio) 2,20 W/m^{2}K;

Eventuali sottofinestre e cassonetti per avvolgibili dovranno avere le medesime caratteristiche prestazionali delle pareti esterne.

2. Le serre bioclimatiche, i sistemi di captazione e sfruttamento dell'energia solare integrati nell'edificio (muri di accumulo , muri Trombe, sistemi strutturali a "doppia pelle", camini solari, tetti captanti) sono considerati volumi tecnici non computabili ai fini edificatori.

3. Nei nuovi interventi edilizi e negli interventi di manutenzione straordinaria, ristrutturazione e restauro e risanamento conservativo che riguardino almeno il 50% in superficie dell'edificio e/o la sostituzione delle finestre è fatto obbligo l'utilizzo di doppi vetri, con cavità contenente gas a bassa conduttività.

4. Per i nuovi edifici (per i quali si applicano i calcoli e le verifiche previste dalla legge) è obbligatorio intervenire sull'involucro edilizio in modo da rispettare contemporaneamente tutti i seguenti valori massimi di trasmittanza termica U:

- strutture verticali opache esterne 0,34 W/m^{2}K;
- coperture (piane e a falde) 0,30 W/m^{2}K;
- basamenti su terreno, cantine, vespai aerati 0,33 W/m^{2}K;
- basamenti su pilotis 0,33 W/m^{2}K;
- pavimento verso locali non riscaldati o verso l'esterno 0,33 W/m^{2}K;
- strutture edilizie di separazione tra unità immobiliari confinanti 0,80 W/m^{2}K;
- strutture opache, verticali, orizzontali e inclinate, che delimitano verso l'ambiente esterno gli ambienti non dotati di impianto di riscaldamento 0,80 W/m^{2}K:

5. Nel caso in cui la copertura sia a falda e a diretto contatto con un ambiente abitato (ad esempio sottotetto, mansarda, ecc.), la copertura, oltre a garantire gli stessi valori di trasmittanza di cui al comma precedente, deve essere di tipo ventilato o equivalente.

6. Ai fini del calcolo della superficie utile coperta, delle altezze e della volumetria urbanistica di un edificio, si assumono come non computabili gli extra spessori murari e dei solai come definiti dall'art. 13, comma 1, lettera d1) del regolamento edilizio comunale.

1.12 Materiali ecosostenibili (facoltativo)

2. Nei nuovi interventi edilizi e negli interventi di manutenzione straordinaria, ristrutturazione e restauro e risanamento conservativo è preferibile l'uso di materiali atossici, asettici,durevoli, facilmente manutentibili, eco-compatibili e riciclabili. Come criteri guida e parametri di riferimento sono da considerare:

- l'utilizzo di materiali e lavorazioni atossici, privi di emissioni di cui sia dimostrata la nocività ed a contenuto basso o nullo di sostanze ed emissioni tossiche o a tossicità potenziali (come: formaldeide, PVC, sostanze volatili nocive derivanti da vernici o collanti, radioattività naturale, ecc.);
- l'utilizzo di materiali asettici inattaccabili da muffe e altri agenti biologici in particolare per le strutture, le finiture, gli impianti idro-sanitari e di climatizzazione; favorire la salubrità e la traspirabilità di strutture, partizioni,coperture con adeguati accorgimenti costruttivi (es.: tetti

Comune di BORGO PACE
Piazza del Pino 3 - 61040 BORGO PACE (PU)
☎ 0722.81.60.48 - 0722.81.60.49
E-mail - utc@comune.borgo-pace.ps.it
Codice fiscale 00360660419
P.ta I.V.A. 00360660419

Comune di MERCATELLO SUL METAURO
Piazza GARIBALDI, 5 - 61040 MERCATELLO SUL METAURO (PU)
☎ 0722.81.69.23 0722.89.393
E-mail - utc.bartolucci@comune.mercatellosulmetauro.pu.it
Codice fiscale 82002010419
P.ta I.V.A. 00376880415

Comune di SANT'ANGELO IN VADO
Piazza Umberto I°, 3 - 61048 SANT'ANGELO IN VADO (PU)
☎ 0722.81.99.07 0722.81.99.20
E-mail - urbanistica@comune.sant-angelo-in-vado.ps.it
Codice Fiscale 82000490415
P.ta I.V.A. 00352820419

ventilati, solai o vespai aerati, drenaggi, ecc.);
- l'utilizzo di materiali naturali e locali (quindi non provenienti da specie protette ed alloctone, come nel caso di legni tropicali o provenienti da cicli di lavorazione ad alto impatto ambientale); di materiali per le strutture, le finiture, gli impianti e le sistemazioni esterne durevoli e facilmente mantenibili;
- l'utilizzo di materiali facilmente riciclabili e non tossici durante le fasi di demolizione o di riutilizzo; riutilizzazione preferenziale in situ dei materiali (componenti murarie, inerti, terreni di riporto, ecc.) ottenuti dalle demolizioni e scavi del terreno su cui insiste l'intervento.

1.13 Materiali di riciclo (obbligatorio)

3. Si fa obbligo di utilizzare almeno il 30% dei rifiuti inerti da opere di costruzione e demolizione per tutti gli interventi edilizi con finalità abitative e produttive.
4. Nel caso in cui il progetto di urbanizzazione preveda la realizzazione di rilevati o riempimenti devono essere impiegati materiali e componenti derivanti da attività di riciclo per almeno il 50% del volume complessivo movimentato.

1.14 Tetti verdi (facoltativo)

2. Per le coperture piane degli edifici è consigliata la realizzazione di tetti verdi, con lo scopo di ridurre gli effetti ambientali in estate dovuti all'insolazione delle superfici orizzontali. Per lo sfruttamento di questa tecnologia, deve essere garantito l'accesso per la manutenzione.

1.15 Isolamento acustico (Obbligatorio)

1. Per gli edifici nuovi, in relazione ai requisiti acustici definiti nel D.P.C.M. 5 dicembre 1997 e s.m.i., per quanto riguarda i rumori esterni e i rumori provenienti da altre unità abitative, è prescritta l'adozione di soluzioni migliorative, che si ottengono garantendo limiti superiori del 5% rispetto ai valori di isolamento prescritti dal sopraccitato decreto.
2. Per quanto riguarda i rumori di calpestio e da impianti, soluzioni migliorative si ottengono garantendo livelli di rumore inferiori del 5% rispetto ai valori prescritti dal decreto.

1.16 Illuminazione e ventilazione naturale (Obbligatorio)

1. In assenza di documentati impedimenti di natura tecnica e funzionale, per le nuove costruzioni le superfici trasparenti dei locali principali (soggiorni, sale da pranzo, cucine abitabili e simili), devono essere orientate entro un settore ± 45° dal Sud geografico.
2. Per i locali non principali sono ammesse soluzioni tecnologiche che si avvalgono di sistemi di

Comune di BORGO PACE
Piazza del Pino 3 - 61040 BORGO PACE (PU)
☎ 0722.81.60.48 - 0722.81.60.49
E-mail - utc@comune.borgo-pace.ps.it
Codice fiscale 00360660419
P.ta I.V.A. 00360660419

Comune di MERCATELLO SUL METAURO
Piazza GARIBALDI, 5 - 61040 MERCATELLO SUL METAURO (PU)
☎ 0722.81.69.23 0722.89.393
E-mail - utc.bartolucci@comune.mercatellosulmetauro.pu.it
Codice fiscale 82002010419
P.ta I.V.A. 00376880415

Comune di SANT'ANGELO IN VADO
Piazza Umberto I°, 3 - 61048 SANT'ANGELO IN VADO (PU)
☎ 0722.81.99.07 0722.81.99.20
E-mail - urbanistica@comune.sant-angelo-in-vado.ps.it
Codice Fiscale 82000490415
P.ta I.V.A. 00352820419

trasporto e diffusione della luce naturale attraverso specifici accorgimenti architettonici e tecnologici (p.es. lucernari zenitali, ecc.).
3. Negli edifici di nuova costruzione tutti i locali di abitazione permanente (ad esclusione quindi di corridoi, disimpegni, ripostigli e servizi igienici) devono usufruire di aerazione naturale diretta.
4. Le finestre di detti locali devono prospettare direttamente su spazi liberi o su cortili nel rispetto dei rapporti aeroilluminanti richiesti dal regolamento locale d'igiene.

Area tematica 2
Efficienza energetica degli impianti

2.01 Sistemi di produzione calore ad alto rendimento (obbligatorio)

1. Negli edifici di nuova costruzione e in quelli in cui è prevista la completa sostituzione dell'impianto di riscaldamento o del solo generatore di calore, è obbligatorio l'impiego di sistemi di produzione di calore ad alto rendimento così come previsto dalla normativa vigente.
2. L'articolo non si applica nei seguenti casi:
- collegamento a una rete di teleriscaldamento urbano;
- utilizzo di pompe di calore.

2.02 Impianti centralizzati di produzione calore (obbligatorio)

1. Negli edifici di nuova costruzione con più di quattro unità abitative è obbligatorio l'impiego di impianti di riscaldamento centralizzati. L'intervento deve prevedere un sistema di gestione e contabilizzazione individuale dei consumi.
2. E' comunque possibile installare impianti di riscaldamento autonomi nel caso in cui il progetto energetico dimostri che l'insieme dei singoli impianti autonomi abbia un'efficienza energetica complessiva e una riduzione di emissioni inquinanti migliore rispetto ad un impianto di riscaldamento centralizzato per lo stesso numero di alloggi.

2.03 Regolazione locale della temperatura dell'aria (obbligatorio)

1. In tutti gli edifici di nuova costruzione dotati di impianti di riscaldamento è resa obbligatoria l'installazione di sistemi di regolazione locali (valvole termostatiche, termostati collegati a sistemi locali o centrali di attuazione, ecc.) che, agendo sui singoli elementi di diffusione del calore, garantiscano il mantenimento della temperatura dei singoli ambienti riscaldati o nelle singole zone aventi caratteristiche di uso e di esposizione uniformi.
2. Per gli edifici esistenti il provvedimento si applica nei seguenti casi:
- interventi di manutenzione straordinaria all'impianto di riscaldamento che preveda la sostituzione dei terminali scaldanti;
- rifacimento della rete di distribuzione del calore.

Comune di BORGO PACE
Piazza del Pino 3 - 61040 BORGO PACE (PU)
☎ 0722.81.60.48 - 0722.81.60.49
E-mail - utc@comune.borgo-pace.ps.it
Codice fiscale 00360660419
P.ta I.V.A. 00360660419

Comune di MERCATELLO SUL METAURO
Piazza GARIBALDI, 5 - 61040 MERCATELLO SUL METAURO (PU)
☎ 0722.81.69.23 0722.89.393
E-mail - utc.bartolucci@comune.mercatellosulmetauro.pu.it
Codice fiscale 82002010419
P.ta I.V.A. 00376880415

Comune di SANT'ANGELO IN VADO
Piazza Umberto I°, 3 - 61048 SANT'ANGELO IN VADO (PU)
☎ 0722.81.99.07 0722.81.99.20
E-mail - urbanistica@comune.sant-angelo-in-vado.ps.it
Codice Fiscale 82000490415
P.ta I.V.A. 00352820419

2.04 Sistemi a bassa temperatura (facoltativo)

1. Per il riscaldamento invernale è suggerito l'utilizzo di sistemi a bassa temperatura (pannelli radianti integrati nei pavimenti, nelle pareti o nelle solette dei locali da climatizzare). Tali impianti possono essere impiegati nel periodo surriscaldato per il raffrescamento degli stessi locali.

2.05 Efficienza degli impianti elettrici (obbligatorio)

1. Le condizioni ambientali negli spazi per attività principale, per attività secondaria (spazi per attività comuni e simili) e nelle pertinenze devono assicurare un adeguato livello di benessere visivo, in funzione delle attività previste. Per i valori di illuminamento da prevedere in funzione delle diverse attività è necessario fare riferimento alla normativa vigente.
2. L'illuminazione artificiale negli spazi di accesso, di circolazione e di collegamento deve assicurare condizioni di benessere visivo e garantire la sicurezza di circolazione degli utenti.
3. È obbligatorio per gli edifici pubblici e del terziario, e per le sole parti comuni degli edifici residenziali, l'uso di dispositivi che permettano di controllare i consumi di energia dovuti all'illuminazione quali: interruttori locali, interruttori a tempo, controlli azionati da sensori di presenza, controlli azionati da sensori di illuminazione naturale, ecc.. In particolare:
- per gli edifici residenziali (vani scala interni e parti comuni): installazione obbligatoria di interruttori crepuscolari o a tempo ai fini della riduzione dei consumi elettrici, ecc.;
- per gli edifici del terziario e pubblici: obbligatoria l'installazione di dispositivi per la riduzione dei consumi elettrici (interruttori a tempo, sensori di presenza, sensori di illuminazione naturale, ecc.).

2.06 Riduzione dell'inquinamento luminoso (obbligatorio)

1. Nelle opere di urbanizzazione e nelle aree esterne (private, condominiali o pubbliche) di edifici nuovi e di quelli sottoposti a riqualificazione è obbligatorio:
- l'impiego di apparecchi luminosi a diversa altezza o a diverso fascio luminoso per le zone carrabili e per quelle ciclabili/pedonali,
- il rispetto delle disposizioni previste dalla L.R. 10/2002 e s.m.i..

2.07 Riduzione dell'inquinamento elettromagnetico (50 Hz) (facoltativo)

1. Per ridurre l'eventuale inquinamento elettromagnetico interno (50 Hz), è consigliato l'impiego di soluzioni migliorative a livello di organismo abitativo, attraverso l'uso di disgiuntori e cavi schermati, decentramento di contatori e dorsali di conduttori e/o impiego di bassa tensione.

Comune di BORGO PACE
Piazza del Pino 3 - 61040 BORGO PACE (PU)
☎ 0722.81.60.48 - 0722.81.60.49
E-mail - utc@comune.borgo-pace.ps.it
Codice fiscale 00360660419
P.ta I.V.A. 00360660419

Comune di MERCATELLO SUL METAURO
Piazza GARIBALDI, 5 - 61040 MERCATELLO SUL METAURO (PU)
☎ 0722.81.69.23 0722.89.393
E-mail - utc.bartolucci@comune.mercatellosulmetauro.pu.it
Codice fiscale 82002010419
P.ta I.V.A. 00376880415

Comune di SANT'ANGELO IN VADO
Piazza Umberto I°, 3 - 61048 SANT'ANGELO IN VADO (PU)
☎ 0722.81.99.07 0722.81.99.20
E-mail - urbanistica@comune.sant-angelo-in-vado.ps.it
Codice Fiscale 82000490415
P.ta I.V.A. 00352820419

Area tematica 3
Fonti energetiche rinnovabili

3.01 Produzione di energia da fonti rinnovabili (obbligatorio)

1. Nel caso di edifici nuovi o edifici sottoposti a ristrutturazioni rilevanti, gli impianti di produzione di energia termica devono essere progettati e realizzati in modo da garantire il contemporaneo rispetto della copertura, tramite il ricorso ad energia prodotta da impianti alimentati da fonti rinnovabili, del 50% dei consumi previsti per l'acqua calda sanitaria e delle seguenti percentuali della somma dei consumi previsti per l'acqua calda sanitaria, il riscaldamento e il raffrescamento:
a) il 20 per cento quando la richiesta del pertinente titolo edilizio è presentata dal 31 maggio 2012 al 31 dicembre 2013;
b) il 35 per cento quando la richiesta del pertinente titolo edilizio è presentata dal 1° gennaio 2014 al 31 dicembre 2016;
c) il 50 per cento quando la richiesta del pertinente titolo edilizio è rilasciato dal 1° gennaio 2017.
2. Gli obblighi di cui al comma 1 non possono essere assolti tramite impianti da fonti rinnovabili che producano esclusivamente energia elettrica la quale alimenti, a sua volta, dispositivi o impianti per la produzione di acqua calda sanitaria, il riscaldamento e il raffrescamento.
3. Nel caso di edifici nuovi o edifici sottoposti a ristrutturazioni rilevanti, la potenza elettrica degli impianti alimentati da fonti rinnovabili che devono essere obbligatoriamente installati sopra o all'interno dell'edificio o nelle relative pertinenze, misurata in kW, è calcolata secondo la seguente formula:
$P = 1/K * S$
Dove S è la superficie in pianta dell'edificio al livello del terreno, misurata in m^2, e K è un coefficiente (m^2/kW) che assume i seguenti valori:
a) K = 80, quando la richiesta del pertinente titolo edilizio è presentata dal 31 maggio 2012 al 31 dicembre 2013;
b) K = 65, quando la richiesta del pertinente titolo edilizio è presentata dal 1° gennaio 2014 al 31 dicembre 2016;
c) K = 50, quando la richiesta del pertinente titolo edilizio è presentata dal 1° gennaio 2017.
4. In caso di utilizzo di pannelli solari termici o fotovoltaici disposti sui tetti degli edifici, i predetti componenti devono essere aderenti o integrati nei tetti medesimi, con la stessa inclinazione e lo stesso orientamento della falda.
5. L'obbligo di cui al comma 1 non si applica qualora l'edificio sia allacciato ad una rete di teleriscaldamento che ne copra l'intero fabbisogno di calore per il riscaldamento degli ambienti e la fornitura di acqua calda sanitaria.
6. Per gli edifici pubblici gli obblighi di cui ai precedenti commi sono incrementati del 10%.
7. L'impossibilità tecnica di ottemperare, in tutto o in parte, agli obblighi di integrazione di cui ai precedenti paragrafi deve essere evidenziata dal progettista nella relazione tecnica di cui all'articolo 4, comma 25, del decreto del Presidente della Repubblica 2 aprile 2009, n. 59 e

Comune di BORGO PACE
Piazza del Pino 3 - 61040 BORGO PACE (PU)
☎ 0722.81.60.48 - 0722.81.60.49
E-mail - utc@comune.borgo-pace.ps.it
Codice fiscale 00360660419
P.ta I.V.A. 00360660419

Comune di MERCATELLO SUL METAURO
Piazza GARIBALDI, 5 - 61040 MERCATELLO SUL METAURO (PU)
☎ 0722.81.69.23 0722.89.393
E-mail - utc.bartolucci@comune.mercatellosulmetauro.pu.it
Codice fiscale 82002010419
P.ta I.V.A. 00376880415

Comune di SANT'ANGELO IN VADO
Piazza Umberto I°, 3 - 61048 SANT'ANGELO IN VADO (PU)
☎ 0722.81.99.07 0722.81.99.20
E-mail - urbanistica@comune.sant-angelo-in-vado.ps.it
Codice Fiscale 82000490415
P.ta I.V.A. 00352820419

dettagliata esaminando la non fattibilità di tutte le diverse opzioni tecnologiche disponibili.
8. Nei casi di cui al comma 7, è fatto obbligo di ottenere un indice di prestazione energetica complessiva dell'edificio (I) che risulti inferiore rispetto al pertinente indice di prestazione energetica complessiva reso obbligatorio ai sensi del decreto legislativo n. 192 del 2005 e successivi provvedimenti attuativi(I_{192}) nel rispetto della seguente formula:

$$I \leq I_{192} \cdot \left[\frac{1}{2} + \frac{\frac{\%_{effettiva}}{\%_{obbligo}} + \frac{P_{effettiva}}{P_{obbligo}}}{4} \right]$$

Dove:
- $\%_{obbligo}$ è il valore della percentuale della somma dei consumi previsti per l'acqua calda sanitaria, il riscaldamento e il raffrescamento che deve essere coperta, ai sensi del comma 1, tramite fonti rinnovabili;
- $\%_{effettiva}$ è il valore della percentuale effettivamente raggiunta dall'intervento;
- $P_{obbligo}$ è il valore della potenza elettrica degli impianti alimentati da fonti rinnovabili che devono essere obbligatoriamente installati ai sensi del comma 3;
- $E_{effettiva}$ è il valore della potenza elettrica degli impianti alimentati da fonti rinnovabili effettivamente installata sull'edificio.

9. Per i collettori solari per la produzione di acqua calda e per gli impianti solari fotovoltaici, questi devono essere installati su tetti piani, su falde e facciate esposte a Sud, Sud-est, Sud-ovest, Est e Ovest, fatte salve le disposizioni indicate dalle norme vigenti per immobili e zone A (centro storico) o sottoposte a vincoli; in ogni caso le sistemazioni previste devono prevedere una corretta integrazione architettonica da dimostrare in fase di progettazione dell'edificio. Nel caso di installazione su tetti a falde, i collettori solari o i pannelli fotovoltaici devono preferibilmente essere posti in sostituzione del manto di copertura e comunque complanari alle falde.
10. E' consentita l'installazione dei collettori solari per la produzione di acqua calda o degli impianti solari fotovoltaici a terra o in strutture leggere (pensiline, tettoie, ecc.), purché sia dimostrata l'effettiva insolazione nell'arco dell'anno e nel rispetto della deliberazione amministrativa dell'Assemblea Legislativa Regionale n.13 del 30/09/2010 (BUR Marche n.90 del 14/10/2010) concernente: "*Individuazione delle aree idonee di cui alle linee guida previste dall'articolo 12 del Decreto Legislativo 29 dicembre 2003, n.387 per l'installazione di impianti fotovoltaici a terra e indirizzi generali tecnico amministrativi. Legge Regionale 4 agosto 2010, n.12*".

3.02 Sistemi solari passivi (facoltativo)

1. Sia nelle nuove costruzioni che nell'esistente le serre e i sistemi solari passivi per la captazione e lo sfruttamento dell'energia solare non rientrano nel calcolo per la determinazione

Comune di BORGO PACE
Piazza del Pino 3 - 61040 BORGO PACE (PU)
☎ 0722.81.60.48 - 0722.81.60.49
E-mail - utc@comune.borgo-pace.ps.it
Codice fiscale 00360660419
P.ta I.V.A. 00360660419

Comune di MERCATELLO SUL METAURO
Piazza GARIBALDI, 5 - 61040 MERCATELLO SUL METAURO (PU)
☎ 0722.81.69.23 0722.89.393
E-mail - utc.bartolucci@comune.mercatellosulmetauro.pu.it
Codice fiscale 82002010419
P.ta I.V.A. 00376880415

Comune di SANT'ANGELO IN VADO
Piazza Umberto I°, 3 - 61048 SANT'ANGELO IN VADO (PU)
☎ 0722.81.99.07 0722.81.99.20
E-mail - urbanistica@comune.sant-angelo-in-vado.ps.it
Codice Fiscale 82000490415
P.ta I.V.A. 00352820419

delle superfici, altezze e volumi massimi ammessi per i fabbricati.
2. Le serre possono essere realizzate sui balconi o integrate nell'organismo edilizio, purché rispettino tutte le seguenti condizioni:
h) dimostrino, attraverso calcoli energetici che il progettista dovrà allegare al progetto, la loro funzione di riduzione dei consumi di combustibile per riscaldamento invernale, attraverso lo sfruttamento passivo e/o attivo dell'energia solare e/o la funzione di spazio intermedio;
i) siano integrate nelle facciate esposte ai quadranti compresi tra sud/est e sud/ovest;
j) siano progettate in modo unitario a livello di facciata tenendo conto delle caratteristiche architettoniche degli edifici;
k) i locali retrostanti mantengano il prescritto rapporto aerante;
l) sia dotata di opportune schermature e/o dispositivi mobili o rimovibili, per evitare il surriscaldamento estivo;
m) il progetto deve valutare il guadagno energetico, tenuto conto dell'irraggiamento solare, calcolato secondo la normativa UNI, su tutta la stagione di riscaldamento. Come guadagno si intende la differenza tra l'energia dispersa in assenza della serra e quella dispersa in presenza della serra;
n) la struttura di chiusura verticale deve essere completamente trasparente, fatto salvo l'ingombro della struttura di supporto e degli eventuali sistemi di schermatura/ombreggiamento estivi.

Area tematica 4
Sostenibilità ambientale

4.01 Contabilizzazione individuale dell'acqua potabile (obbligatorio)

1. È obbligatorio l'installazione di contatori individuali di acqua potabile (uno per unità immobiliare), così da poter garantire che i costi per l'approvvigionamento di acqua potabile, sostenuti dall'immobile, vengano ripartiti in base ai consumi reali effettuati da ogni singolo proprietario o locatario, favorendo comportamenti corretti ed eventuali interventi di razionalizzazione dei consumi.

4.02 Riduzione del consumo di acqua potabile (obbligatorio)

1. Ai fini del rilascio del permesso di costruire o altro titolo abilitativo edilizio, deve essere prevista, per gli edifici di nuova costruzione l'adozione di una serie di dispositivi, tra loro compatibili, capaci di assicurare una riduzione del consumo di acqua potabile di almeno il 20% rispetto al consumo medio stimato di 200 lt/abitantexgiorno. Per edifici non residenziali, per i quali non siano disponibili dati ufficiali del gestore della rete o non siano reperibili valori attendibili nella letteratura scientifica, si può far riferimento a consumi medi stimati in fase di progetto.
2. Le possibili soluzioni ed accorgimenti tecnici installabili nell'impianto idrico-sanitario per raggiungere il livello di risparmio idrico richiesto sono riportate nel seguente elenco non esaustivo:
k) cassette di scarico dei W.C. con dispositivi di erogazione differenziata del volume d'acqua;

Comune di BORGO PACE
Piazza del Pino 3 - 61040 BORGO PACE (PU)
☎ 0722.81.60.48 - 0722.81.60.49
E-mail - utc@comune.borgo-pace.ps.it
Codice fiscale 00360660419
P.ta I.V.A. 00360660419

Comune di MERCATELLO SUL METAURO
Piazza GARIBALDI, 5 - 61040 MERCATELLO SUL METAURO (PU)
☎ 0722.81.69.23 0722.89.393
E-mail - utc.bartolucci@comune.mercatellosulmetauro.pu.it
Codice fiscale 82002010419
P.ta I.V.A. 00376880415

Comune di SANT'ANGELO IN VADO
Piazza Umberto I°, 3 - 61048 SANT'ANGELO IN VADO (PU)
☎ 0722.81.99.07 0722.81.99.20
E-mail - urbanistica@comune.sant-angelo-in-vado.ps.it
Codice Fiscale 82000490415
P.ta I.V.A. 00352820419

l) soluzioni frangiflusso da applicare ai singoli elementi erogatori (lavandini, lavabi, docce, ecc.);
m) isolamento termico delle condutture degli impianti di riscaldamento e di raffrescamento degli edifici;
n) soluzioni per ridurre i tempi di erogazione dell'acqua calda ai singoli elementi erogatori;
o) soluzioni di controllo della pressione dell'acqua di adduzione in entrata nell'edificio (riduttori di pressione condominiali);
p) soluzioni di controllo della pressione dell'acqua di adduzione in entrata nelle singole unità immobiliari (riduttori di pressione domestici);
q) idoneo dimensionamento delle reti idriche per evitare cali di portata in caso di contemporaneità d'uso degli erogatori;
r) soluzioni per la limitazione della portata idrica da applicare ai singoli elementi erogatori (lavandini, lavabi, doccia, ecc.);
s) soluzioni a controllo elettronico e/o dispositivi a tempo da applicare ai singoli elementi erogatori;
t) soluzioni di decalcificazione e/o purificazione dell'acqua potabile con ridotti consumi energetici e idrici.

3. Per gli edifici esistenti il provvedimento si applica nel caso di rifacimento dell'impianto idrico-sanitario.

4.03 Recupero acqua piovana (obbligatorio)

1. Al fine della riduzione del consumo di acqua potabile, nelle nuove costruzioni e nelle ristrutturazioni che riguardano l'edificio nella sua globalità (fatte salve necessità specifiche connesse ad attività con prescrizioni particolari) è obbligatorio il recupero delle acque meteoriche raccolte dalle coperture degli edifici (per l'alimentazione delle cassette dei water, per l'irrigazione del verde pertinenziale, la pulizia dei cortili e dei passaggi, ecc.).
2. Le coperture dei tetti devono essere munite di canali di gronda impermeabili, atti a convogliare le acque meteoriche nei pluviali e nel sistema di raccolta per poter essere riutilizzate.
3. Gli edifici di nuova costruzione, con una superficie destinata a verde pertinenziale e/o a cortile superiore a 30 m^2, devono dotarsi di una cisterna per la raccolta delle acque meteoriche, il cui volume deve essere calcolato in funzione dei seguenti parametri: consumo annuo totale di acqua per irrigazione, volume di pioggia captabile all'anno determinato a sua volta dalla superficie di raccolta della copertura, dall'altezza annuale di pioggia, dal coefficiente di deflusso, efficienza del filtro. La cisterna deve essere dotata di un sistema di filtrazione per l'acqua in entrata, di uno sfioratore sifonato collegato alla fognatura per gli scarichi su strada per smaltire l'eventuale acqua in eccesso e di un adeguato sistema di pompaggio per fornire l'acqua alla pressione necessaria agli usi suddetti.

4.04 Rete duale di adduzione (facoltativo)

1. Al fine della riduzione del consumo di acqua potabile, è consigliato nelle nuove costruzioni e nelle ristrutturazioni che riguardano l'edificio nella sua globalità (fatte salve necessità specifiche connesse ad attività con prescrizioni particolari) la realizzazione della rete duale di adduzione delle acque (acqua potabile e acqua non potabile derivante dal recupero di acqua piovana di cui

Comune di BORGO PACE
Piazza del Pino 3 - 61040 BORGO PACE (PU)
☎ 0722.81.60.48 - 0722.81.60.49
E-mail - utc@comune.borgo-pace.ps.it
Codice fiscale 00360660419
P.ta I.V.A. 00360660419

Comune di MERCATELLO SUL METAURO
Piazza GARIBALDI, 5 - 61040 MERCATELLO SUL METAURO (PU)
☎ 0722.81.69.23 0722.89.393
E-mail - utc.bartolucci@comune.mercatellosulmetauro.pu.it
Codice fiscale 82002010419
P.ta I.V.A. 00376880415

Comune di SANT'ANGELO IN VADO
Piazza Umberto I°, 3 - 61048 SANT'ANGELO IN VADO (PU)
☎ 0722.81.99.07 0722.81.99.20
E-mail - urbanistica@comune.sant-angelo-in-vado.ps.it
Codice Fiscale 82000490415
P.ta I.V.A. 00352820419

al precedente punto 4.03).
2. L'impianto idrico duale così formato non può essere collegato alla normale rete idrica e le sue bocchette devono essere dotate di dicitura "*acqua non potabile*", secondo quanto previsto dalla normativa vigente.

4.05 Raccolta differenziata dei rifiuti a scala edilizia e urbana (obbligatorio)

1. A scala edilizia, in ogni alloggio (nuovo o ristrutturato) deve essere previsto uno specifico spazio interno o esterno (p.es. ricavato nel giardino per gli appartamenti al piano terra oppure nel balcone/loggia della cucina per quelli ai piani superiori, mobili sottostanti ai lavelli della cucina, ecc.) dove collocare appositi contenitori destinati alla raccolta differenziata dei rifiuti riciclabili; in particolare saranno presenti due contenitori: uno per i rifiuti organici ed uno per quelli inorganici. I contenitori saranno in polietilene (atossici, impermeabili e di facile pulizia per l'igiene degli spazi contermini). Ovviamente all'interno dell'alloggio sarà sempre presente la pattumiera per la raccolta dei rifiuti non differenziabili e non riciclabili.
2. A scala urbana, in sede di redazione degli strumenti urbanistici attuativi, deve essere prevista in posizione strategica rispetto ai nuovi quartieri la presenza di almeno un'isola ecologica attrezzata per la raccolta dei rifiuti indifferenziati (cassonetti per l'immondizia) e di contenitori per la raccolta differenziata (frazione umida, carta, materiali plastici, alluminio, vetro, medicinali e pile). La superficie necessaria per poter installare i contenitori previsti e per consentire ai mezzi meccanici di poter effettuare la corretta manovra è di 10,00 m per 2,00 m circa. L'area di raccolta dovrà essere progettata in modo da garantire un appropriato inserimento nel paesaggio urbano e dove possibile delimitata da idonea vegetazione e comunque dovrà essere realizzata con pavimentazione resistente ed impermeabile per consentire un'adeguata pulizia e disinfezione per motivi igienico-sanitari.

4.06 Permeabilità dei suoli (obbligatorio)

1. Nei nuovi interventi urbanistici ed edilizi, la realizzazione di parcheggi pubblici e privati deve garantire la permeabilità delle aree attraverso la scelta di superfici permeabili che consentano la crescita dell'erba, con griglie antisdrucciolo.
2. Nei nuovi interventi urbanistici ed edilizi, la sistemazione esterna delle piazze e spazi pubblici, nonché delle aree libere nei nuovi interventi edilizi, deve prevedere superfici permeabili per almeno il 50% delle aree stesse.
3. Le suddette aree debbono essere convenientemente piantumate con alberi ad alto fusto di essenza tipica del luogo.

Comune di BORGO PACE
Piazza del Pino 3 - 61040 BORGO PACE (PU)
☎ 0722.81.60.48 - 0722.81.60.49
E-mail - utc@comune.borgo-pace.ps.it
Codice fiscale 00360660419
P.ta I.V.A. 00360660419

Comune di MERCATELLO SUL METAURO
Piazza GARIBALDI, 5 - 61040 MERCATELLO SUL METAURO (PU)
☎ 0722.81.69.23 0722.89.393
E-mail - utc.bartolucci@comune.mercatellosulmetauro.pu.it
Codice fiscale 82002010419
P.ta I.V.A. 00376880415

Comune di SANT'ANGELO IN VADO
Piazza Umberto I°, 3 - 61048 SANT'ANGELO IN VADO (PU)
☎ 0722.81.99.07 0722.81.99.20
E-mail - urbanistica@comune.sant-angelo-in-vado.ps.it
Codice Fiscale 82000490415
P.ta I.V.A. 00352820419